RECORDS OF WELLS AND CHEMICAL ANALYSES OF GROUND WATER IN BROWN COUNTY, SOUTH DAKOTA

By Kathleen M. Neitzert and Neil C. Koch

U.S. GEOLOGICAL SURVEY

Open-File Report 86-147

Prepared in cooperation with the
South Dakota Department of Water
and Natural Resources

Huron, South Dakota

1986

UNITED STATES DEPARTMENT OF THE INTERIOR

DONALD PAUL HODEL, Secretary

GEOLOGICAL SURVEY

Dallas L. Peck, Director

For additional information
write to:

District Chief
U.S. Geological Survey
Rm. 317, Federal Bldg.
200 4th St. SW
Huron, SD 57350

Copies of this report can
be purchased from:

Open-File Services Section
Western Distribution Branch
U.S. Geological Survey
Box 25425, Federal Center
Denver, CO 80225
(Telephone: (303) 236-7476)

CONTENTS

Page

Introduction 1
Location-numbering system 1

ILLUSTRATIONS

Figure 1. Map of South Dakota showing location of Brown County 2
2. Well-numbering diagram 3

TABLES

Table 1. Records of wells and test holes in Brown County 4
2. Chemical analyses of ground water in Brown County 85

RECORDS OF WELLS AND CHEMICAL ANALYSES

OF GROUND WATER IN BROWN COUNTY

By Kathleen M. Neitzert and Neil C. Koch

INTRODUCTION

Well and chemical ground-water data contained in tables 1 and 2 were collected during a 5-year study started in 1967 to determine the geology and water resources of Brown County (fig. 1). Additional data collected after the study was completed have been included in the tables. The purpose of this report was to provide hydrologic information needed for the orderly development of water supplies.

Physical, hydrologic, and geologic data for wells and test holes have been entered into computer storage in the Ground-Water Site-Inventory (GWSI) File of the U.S. Geological Survey's National Water Data Storage and Retrieval System (WATSTORE). The GWSI File is the national repository for data from sites where ground water has been, is, or can be withdrawn.

The chemical ground-water data has recently been entered into computer storage in the Water-Quality File. Water-quality data consisting of chemical, physical, biological, and radiochemical parameters are stored in the Water-Quality File. The Water Resources Division of the U.S. Geological Survey maintains these data bases.

In addition to its data processing, storage, and retrieval capabilities, WATSTORE has the capability of providing computer-printed tables, computer-printed graphs, statistical analyses of data, and digital plots. The tables in this report were computer-generated and printed, using the WATSTORE system.

LOCATION-NUMBERING SYSTEM

Sampling sites are numbered according to the Federal land-survey system of eastern South Dakota (fig. 2). The sampling site consists of township followed by "N," range followed by "W," and section number, followed by a maximum of four upper-case letters that indicate respectively, the 160-, 40-, 10-, and 2½-acre tract in which the well is located. These letters are assigned in a counterclockwise direction beginning with "A" in the northeast quarter. A serial number following the last letter is used to distinguish between wells in the same tract. Thus, well 126N62W15DAAA (fig. 2) is in the NE¼NE¼NE¼SE¼, sec. 15, T. 126 N., R. 62 W.

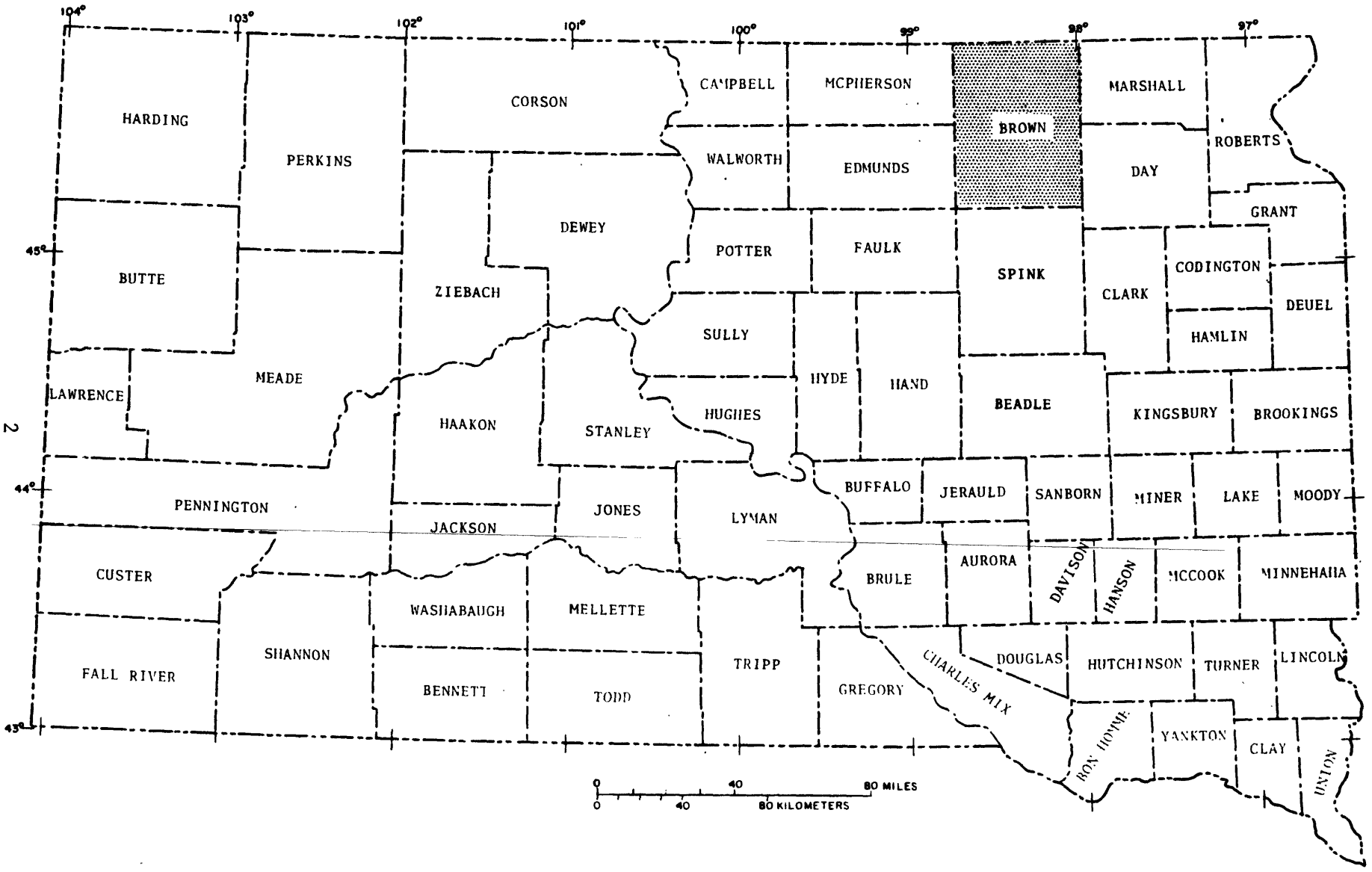

Figure 1.--Location of Brown County.

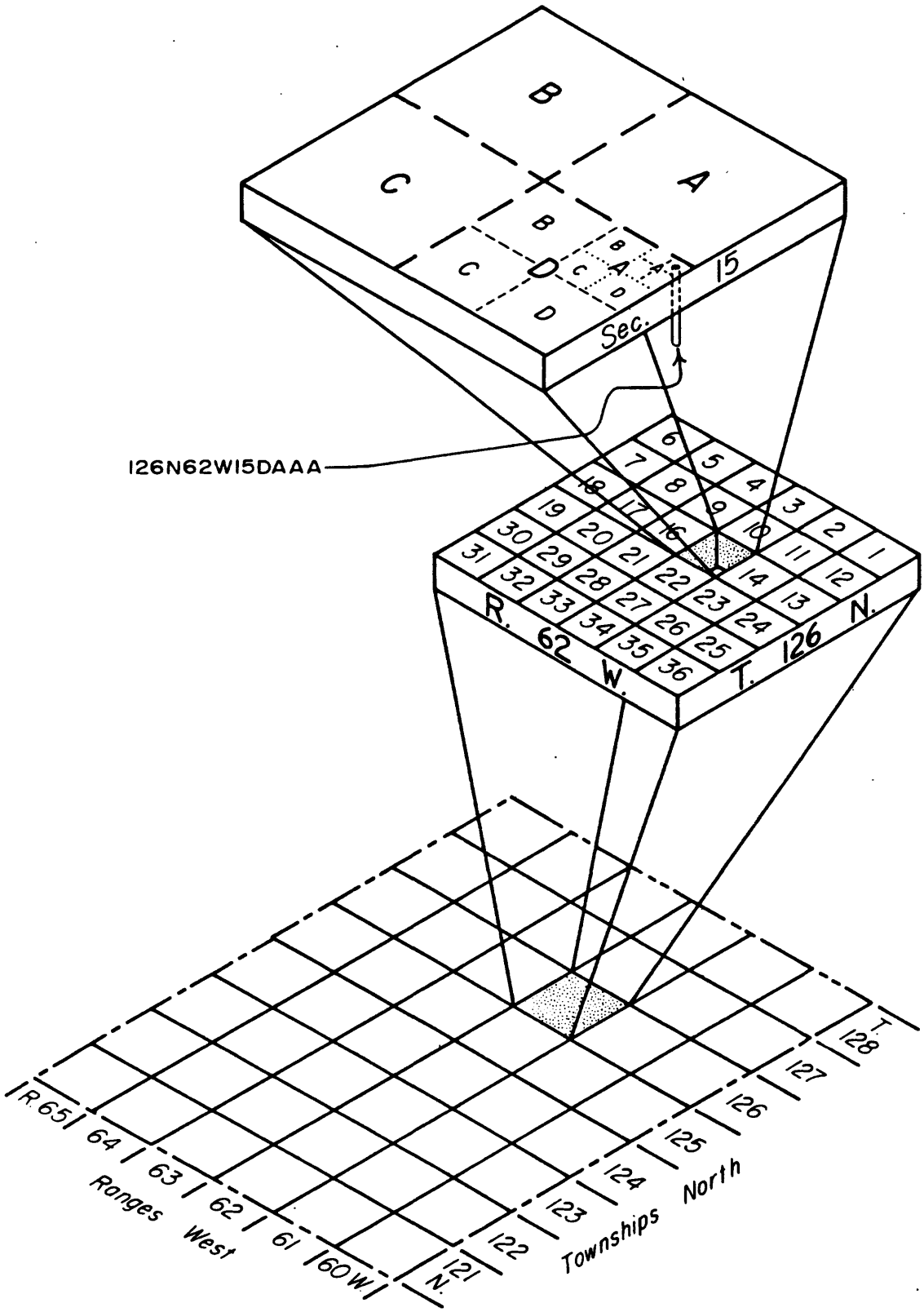

Figure 2.--Well-numbering diagram showing location of 126N62W15DAAA.

Supplemental Information

Records of wells and test holes in Brown County - Table 1

Explanation

Use of Water

H - domestic
U - unused
S - stock
P - public supply
R - recreation
D - dewater
I - irrigation
N - industrial
Z - other

Principal Aquifer

112 PLSC - Pleistocene
112 ALMN - Altamont
112 ELM - Elm
112 JMESM - Middle James
112 JMESD - Deep James
211 NBRR - Niobrara
211 DKOT - Dakota
217 FLRV - Fall River
221 SNDC - Sundance
310 MNLS - Minnelusa

Water level (feet)

Water level, in feet below or (+) above land surface
F - flowing

TABLE 1. -- RECORDS OF WELLS AND TEST HOLES IN BROWN COUNTY

LOCAL NUMBER	OWNER	DEPTH DRILLED (FEET)	DEPTH OF WELL (FEET)	CASING DIAM-ETER (INCHES)	DATE COMPLETED	USE OF WATER	PRINCIPAL AQUIFER	WATER LEVEL (FEET)	DATE WATER LEVEL MEASURED	ALTITUDE OF LAND SURFACE (FEET)
121N60W 1DDDD	SDGS	--	23	--	1970	U	--	--	--	1430
121N60W 2ABC	H.PIGGERS	--	1072	--	1952	H	211DKOT	F	--	1390
121N60W 4BBBB	USBR	--	21	--	1953	U	--	--	--	1325
121N60W 4BBB2	--	--	--	--	--	U	--	7.00	08/ /1955	1324
121N60W 5ABAC	HITCHCOCK	--	870	--	--	H	211DKOT	F	--	1325
121N60W 6BABA	USBR	--	45	1	1955	U	112PLSC	13.00	06/ /1955	1303
121N60W 6BBAA	USBR	--	50	--	--	U	--	--	--	1303
121N60W 6DAA	R.HOOPS	--	900	--	--	H	211DKOT	F	--	1303
121N60W 8ABC	GRIEBEN BROS	--	960	2	1950	H	211DKOT	--	--	1315
121N60W 8BBAA	P.LINSE	--	919	--	--	H	211DKOT	--	--	1310
121N60W 8DCC	A.SOMBKE	--	900	--	--	H	211DKOT	--	--	1317
121N60W 9BAA	GRIEBEN BROS	--	10	--	--	S	--	6.00	08/ /1955	1328
121N60W 9BBCB	GRIEBEN BROS	--	960	--	--	H	211DKOT	--	--	1320
121N60W10DDDD	USGS	--	90	--	1969	U	--	--	--	1373
121N60W12CDCA	TEWKSBURY, KENN	--	49	--	--	S	112ALMN	--	--	--
121N60W13AAAA	USGS	--	59	--	1969	U	--	16.00	08/ /1969	1436
121N60W16BBBB	USGS	--	29	--	1969	U	--	--	--	1325
121N60W17AAAA	USBR	--	15	--	1953	U	--	--	--	1322
121N60W17BBB	F.BALL	--	1050	--	--	H	211DKOT	--	--	1308
121N60W18BBBB	USGS	--	84	--	1969	U	--	--	--	1300
121N60W25AAAA	USGS	--	39	--	1969	U	--	7.00	08/ /1969	1432
121N60W27CC	WOLFE	--	30	--	--	S	112PLSC	8.00	08/ /1955	1366
121N60W28AADA	I.HAYWOOD	--	32	--	--	S	--	25.00	08/ /1955	1357
121N60W28AADA2	I.HAYWOOD	--	32	--	--	H	112PLSC	22.00	08/ /1955	1359
121N60W28CDAA	M.KLEMENSEN	--	40	--	--	H	--	19.00	08/ /1955	1345
121N60W29DDDD	USBR	--	20	--	1953	U	--	--	--	1316
121N60W30BBBB	USGS	--	49	--	1969	U	--	7.00	08/ /1969	1300
121N60W31CDB	VERDON, CITY OF	--	960	1	1910	P	211DKOT	F	--	1305
121N60W32AAAA	USBR	--	19	--	1953	U	--	--	--	1326
121N60W32DDDD	USGS	--	43	--	1969	U	211NBRR	7.00	08/ /1969	1330
121N60W33AB	MCGILLERARY	--	22	--	--	U	--	14.00	08/ /1955	1343
121N60W33DC	H.STANGE	--	21	--	--	U	--	17.00	08/ /1955	1348
121N60W34DCDA	I.WAHL	--	38	--	--	S	112PLSC	28.00	06/ /1968	1380
121N60W34DDDD	USGS	--	24	--	1969	U	--	--	--	1388
121N61W 3AAA	O.ROSSOW	--	900	--	1903	H	211DKOT	15.00	08/ /1955	1300
121N61W 4AAD	W.MCKIVER	--	960	--	--	H	211DKOT	F	--	--
121N61W 4BBC	G.STANGE	--	1040	1	1945	H	211DKOT	F	--	1300
121N61W 4DDDD	USGS	--	80	--	1972	U	--	--	--	1302
121N61W 5AAD	G.STANGE	--	940	1	1919	H	211DKOT	F	--	--
121N61W 5BBAA	USBR	--	40	4	1955	U	112PLSC	18.00	05/ /1955	1299

TABLE 1. -- RECORDS OF WELLS AND TEST HOLES IN BROWN COUNTY - continued

LOCAL NUMBER	OWNER	DEPTH DRILLED (FEET)	DEPTH OF WELL (FEET)	CASING DIAM-ETER (INCHES)	DATE COMPLETED	USE OF WATER	PRINCIPAL AQUIFER	WATER LEVEL (FEET)	DATE WATER LEVEL MEASURED	ALTITUDE OF LAND SURFACE (FEET)
121N61W 6BBA	G.STROM	--	900	1	1905	H	211DKOT	--	--	--
121N61W 6CCCC	USGS	--	185	--	1972	U	--	--	--	1288
121N61W 7BBBA	C.SCHLEY	--	1215	2	1945	H	217FLRV	F	--	1298
121N61W 7BBDB	C.SCHLEY	--	1180	2	05/11/1963	S	211DKOT	F	--	1295
121N61W 7BBDC2	C.SCHLEY	--	1156	2	1965	S	217FLRV	F	--	1290
121N61W 8DDD	G.SAUNDERS	--	940	1	1901	H	211DKOT	386.00	1905	1302
121N61W 9CBB	W.MAY	--	930	1	1905	--	211DKOT	190.00	1905	1300
121N61W 9DAAD	D.ERDMANN	--	1001	1	1915	H	211DKOT	--	--	1300
121N61W10BBC2	W.LUEDEKE	--	1126	2	1969	H	211DKOT	20.00	07/ /1969	1300
121N61W12BBBA	A.BARTZ	--	1145	2	1959	H	217FLRV	F	--	1300
121N61W13BBBB	USGS	--	21	1	1956	U	112PLSC	11.00	08/ /1956	1292
121N61W13CCC	H.KRUGER	--	904	--	1904	H	211DKOT	210.00	1905	1300
121N61W13CCC2	H.KRUGER	--	65	--	--	H	112PLSC	--	--	--
121N61W15BBBB	SDGS	--	70	--	1971	U	112PLSC	36.00	06/ /1971	1302
121N61W16BBBA	USGS	--	24	1	1956	U	112PLSC	20.00	08/ /1956	1292
121N61W16DDDD	USBR	--	10	4	1955	U	112PLSC	--	--	1300
121N61W19BBBB	USGS	--	110	--	1972	U	--	--	--	1305
121N61W19CCC	USGS	--	64	--	1969	U	112PLSC	--	--	1300
121N61W20CCDD	C.WENDALL	--	1500	--	--	H	221SNDC	F	--	1300
121N61W21DDDD	USGS	--	68	--	1969	U	112PLSC	--	--	1300
121N61W22BBBB	USGS	--	65	--	1972	U	112PLSC	--	--	1300
121N61W23CCCD	K.ELLINGSON	--	40	--	--	H	112PLSC	29.00	08/ /1955	1299
121N61W24BBBC	KRUGER, LYLE	--	1000	--	--	H	211DKOT	F	--	1300
121N61W25AAAA	SDGS	--	44	--	1971	U	112PLSC	10.00	06/ /1971	1302
121N61W26C	--	1000	--	--	--	H,S	--	21.90+ E	--	1303
121N61W26DDD	M.KING	--	977	2	1962	H	211DKOT	F	--	1300
121N61W27BAD	L.BENSON	--	1023	1	1951	H	211DKOT	F	--	1295
121N61W27BAD2	L.BENSON	--	890	1	1903	U	211DKOT	--	--	--
121N61W27CCCC	USGS	--	65	--	1972	U	112PLSC	--	--	1300
121N61W28BAB	R.KNICKREHM	--	800	1	1904	H	211DKOT	F	--	1300
121N61W28D	W.DITTUS	--	1009	--	1955	--	211DKOT	--	--	1292
121N61W29BBBC	E.KING	--	960	--	--	H	211DKOT	--	--	--
121N61W30AADD	E.KING	--	1000	--	--	H	211DKOT	--	--	--
121N61W30CCCC	USGS	--	65	--	1972	U	112PLSC	--	--	1300
121N61W31DDCC	USBR	--	44	1	1955	U	112PLSC	18.00	08/ /1955	1298
121N61W32CCC	S.D.WHEAT GROW.	--	975	1	1930	H	211DKOT	F	--	--
121N61W32CCC2	I.CROSS	--	930	--	1915	H	211DKOT	--	--	1300
121N61W32DDA	E.KING	--	983	2	1946	H	211DKOT	F	--	1300
121N61W33CCCC	USGS	--	65	--	1972	U	112PLSC	--	--	1300
121N61W33DDDD	USGS	--	71	--	1969	U	112PLSC	--	--	1300

TABLE 1. -- RECORDS OF WELLS AND TEST HOLES IN BROWN COUNTY - continued

LOCAL NUMBER	OWNER	DEPTH DRILLED (FEET)	DEPTH OF WELL (FEET)	CASING DIAM-ETER (INCHES)	DATE COMPLETED	USE OF WATER	PRINCIPAL AQUIFER	WATER LEVEL (FEET)	DATE WATER LEVEL MEASURED	ALTITUDE OF LAND SURFACE (FEET)
121N61W34DDA	OTT ESTATE	--	1200	1	1915	U	217FLRV	--	--	1300
121N61W35CDC	G.ERDMAN	--	1158	2	1966	H	217FLRV	--	--	1300
121N61W35DCCC	USBR	--	40	1	1955	U	112PLSC	17.00	07/ /1955	1302
121N61W35DCCC2	USBR	--	69	--	1955	U	112PLSC	--	--	1302
121N61W36DDDD	USGS	--	35	--	1969	U	112PLSC	4.00	08/ /1969	1300
121N61W36DDDD2	USGS	--	20	1	1971	--	112PLSC	6.00	09/ /1971	1300
121N62W 1AA	RADKE, HERB	1152	--	--	1943	H,S	211DKOT	64.40	--	1295
121N62W 1BBA	F.THIEMAN	--	28	--	--	U	112PLSC	25.00	06/ /1949	1299
121N62W 2AAAA	USGS	--	200	--	1972	U	112JMESM	--	--	1300
121N62W 2AAB	A.SCHLEY	--	1176	1	1948	H	217FLRV	F	--	1300
121N62W 2AAB2	A.SCHLEY	--	800	--	--	U	211DKOT	F	--	1300
121N62W 2AAB3	A.SCHLEY	--	30	36	1918	H	112PLSC	24.00	W 08/ /1949	1300
121N62W 3ABBB	USBR	--	38	1	1955	U	112JMESM	25.00	06/ /1955	1301
121N62W 3CBB	O.GERHARTER	--	900	--	--	H	211DKOT	F	--	1300
121N62W 3CBBA	G.GERHARTER	--	1138	--	1962	--	211DKOT	--	--	1300
121N62W 4CB	STRATFORD, CITY	--	998	4	1909	P	211DKOT	54.00	09/ /1923	1300
121N62W 4CB2	STRATFORD, CITY	--	1140	3	1950	P	211DKOT	--	--	1300
121N62W 5BBBB	USGS	--	109	--	1969	U	112PLSC	--	--	1275
121N62W 5BBBB2	USGS	--	140	--	1972	U	112PLSC	--	--	1275
121N62W 6DAA	U.C.LIFE INSUR.	--	1200	--	--	H	217FLRV	F	--	1290
121N62W 7ABBB	W.JARK	--	900	1	1904	H	211DKOT	F	--	1300
121N62W 7CCDC	USGS	--	109	--	1969	U	112JMESM	--	--	1300
121N62W 7DDD	J.KENNEDY	--	940	--	--	H	211DKOT	F	--	1275
121N62W 7DDDD	USGS	--	155	--	1972	--	112JMESM	--	--	1290
121N62W 8ABBA	K.JARK	--	1038	2	1962	H	211DKOT	F	--	1300
121N62W 8ABBA2	W.JARK	--	43	--	--	H	112PLSC	26.00	06/ /1949	1297
121N62W 8BBBB	USGS	--	185	--	1972	U	112JMESM	--	--	1285
121N62W 9CCCC	USGS	--	109	--	1969	U	112JMESM	19.00	08/ /1969	1295
121N62W 9CCCC2	USGS	--	40	1	1971	--	112JMESM	23.00	09/ /1971	1295
121N62W 9D	STANGE BROS	1170	--	2	01/22/1978	--	--	F	--	--
121N62W11CCCC	USGS	--	109	--	1969	U	112JMESM	--	--	1300
121N62W11D	SANDERS, ARNOLD	1110	--	1.50	11/25/1959	--	--	F	--	--
121N62W12AAA	E.SCHLEY	--	912	1	1906	H	211DKOT	F	--	1300
121N62W12DDDD	SDGS	--	60	--	1971	U	112JMESM	--	--	1295
121N62W13AAA	R.DUNKEN	--	1145	1	1943	H	211DKOT	F	--	1300
121N62W13AAA2	R.DUNKEN	--	1000	--	--	U	211DKOT	F	--	1300
121N62W15B	PRATZ, RANDY	1150	1150	2	09/19/1974	H	211DKOT	F	--	--
121N62W15CCC	HANSON, G	--	1000	--	--	H	211DKOT	F	--	1295
121N62W15CDDD	USBR	--	120	4	1955	U	112JMESM	--	--	1295
121N62W17A	HANSEN, GEORGE	150	--	--	06/06/1980	H	--	--	--	--

TABLE 1. -- RECORDS OF WELLS AND TEST HOLES IN BROWN COUNTY - continued

LOCAL NUMBER	OWNER	DEPTH DRILLED (FEET)	DEPTH OF WELL (FEET)	CASING DIAM-ETER (INCHES)	DATE COMPLETED	USE OF WATER	PRINCIPAL AQUIFER	WATER LEVEL (FEET)	DATE WATER LEVEL MEASURED	ALTITUDE OF LAND SURFACE (FEET)
121N62W17ADD	H.SLACK	--	800	1	1904	H	211DKOT	F	--	1298
121N62W17DDDD	USGS	--	38	1	1956	U	112JMESM	29.00	08/ /1956	1299
121N62W18BBDD	A.DAYTON	--	908	1	1908	H	211DKOT	17.00	06/ /1949	1295
121N62W19AABB	R.BRYAN	--	1320	1	1943	S	217FLRV	F	--	1297
121N62W19AABB2	R.BRYAN	--	1000	--	--	H	211DKOT	F	--	1297
121N62W19CCCC	USGS	--	109	--	1969	U	112JMESM	--	--	1290
121N62W19DCCC	G.ROBINSON	--	962	1	1902	H	211DKOT	19.00	06/ /1949	1300
121N62W20BBBB	USGS	--	200	--	1972	U	--	--	--	1300
121N62W21DDC	L.FACE	--	950	1	1908	H	211DKOT	F	--	1297
121N62W22ADDD	R.GUBIN	--	1130	3	1969	H	211DKOT	11.00	06/ /1969	1285
121N62W22ADDD2	R.GUBIN	--	1210	3	1969	H	217FLRV	--	--	1285
121N62W22CCCC	L.GOLDEN	--	100	4	1969	H	--	--	--	1280
121N62W24AAAA	USGS	--	36	1	1956	U	--	23.00	08/ /1956	1302
121N62W24ADDD	E.SAMUELSON	--	1177	--	1946	H	217FLRV	F	--	1300
121N62W24CCC	M.ROSSOW	--	914	1	1914	H	211DKOT	F	--	1300
121N62W25DAD	M.ROSSOW	--	33	--	--	H	112PLSC	31.00	06/ /1949	1300
121N62W25DAD2	M.ROSSOW	--	37	--	--	S	--	23.00	06/ /1949	1300
121N62W26AAA	W.ROSSOW	--	1139	--	--	H	211DKOT	F	--	1300
121N62W26AAA2	W.ROSSOW	--	906	--	--	S	211DKOT	F	--	1300
121N62W26CCDD	G.FACE	--	900	--	--	H	211DKOT	F	--	1300
121N62W28BBBB	USGS	--	92	--	1969	U	--	--	--	1298
121N62W29BBAA	G.KNOX	--	998	--	--	H	211DKOT	F	--	1300
121N62W30AAAA	USGS	--	185	--	1972	U	--	--	--	1300
121N62W31CCCC	USGS	--	99	--	1969	U	--	--	--	1300
121N62W32ABBB	C.IHDE	--	1100	--	--	H	211DKOT	F	--	1295
121N62W32CCCC	USBR	--	120	4	1955	U	--	--	--	1300
121N62W32CCCC2	USGS	--	80	--	1972	U	--	--	--	1300
121N62W33CCCC	USGS	--	94	--	1969	U	--	--	--	1300
121N62W33CDCA	GOLDEN, L	--	1200	--	--	H	217FLRV	F	--	1295
121N62W33DDDD	USGS	--	75	--	1972	U	--	--	--	1290
121N62W35CCCC	USGS	--	33	1	1956	U	--	20.00	07/ /1956	1299
121N62W35CCCC2	USGS	--	64	--	1969	U	--	--	--	1300
121N62W36CCCD	USGS	--	65	--	1972	U	--	--	--	1290
121N62W36DDD	USGS	--	54	--	1969	U	--	10.00	08/ /1969	1287
121N63W 1ABC	ELLINGSON, O	--	1149	1	1945	H	211DKOT	F	--	1298
121N63W 1ABC	ELLINGSON, OSCA	1149	--	1.25	1945	H,S	211DKOT	F	--	1298
121N63W 2	WARNER SANITARY	200	--	--	02/24/1978	P	--	--	--	--
121N63W 3CCB	L.GROHNKE	--	900	--	--	H	211DKOT	F	--	1295
121N63W 3CCBC	E.MCNEIL	--	1097	2	1961	H	211DKOT	F	--	1295
121N63W 5DBA	H.PRESTON	--	1100	--	--	H	211DKOT	F	--	1295

TABLE 1. -- RECORDS OF WELLS AND TEST HOLES IN BROWN COUNTY - continued

LOCAL NUMBER	OWNER	DEPTH DRILLED (FEET)	DEPTH OF WELL (FEET)	CASING DIAM-ETER (INCHES)	DATE COMPLETED	USE OF WATER	PRINCIPAL AQUIFER	WATER LEVEL (FEET)	DATE WATER LEVEL MEASURED	ALTITUDE OF LAND SURFACE (FEET)
121N63W 6BBB	J.GOULD	--	1115	--	--	H	211DKOT	F	--	1297
121N63W 9CCB	E.CLOOS	--	1100	--	--	H	211DKOT	F	--	1290
121N63W 9CCCC	USGS	--	110	--	1972	U	--	--	--	1297
121N63W10ABA	A.WERTH	--	1065	2	1948	H	211DKOT	F	--	1298
121N63W10CCCC	USGS	--	155	--	1972	U	--	--	--	1300
121N63W11ABB	A.WERTH	--	1090	1	1914	H	211DKOT	F	--	1300
121N63W11DAAD	R.DAYTON	--	1055	2	09/04/1957	H	211DKOT	F	--	1295
121N63W13BBB	H.DUNKER	--	902	--	--	H	211DKOT	F	--	1295
121N63W13CA	H.DUNKER	--	900	--	--	U	211DKOT	F	--	1295
121N63W14AAAA	USGS	--	95	--	1972	U	--	--	--	1300
121N63W14BBBC	H.DUNKER	--	1142	2	1964	H	211DKOT	F	--	1295
121N63W14BBC	H.DUNKER	--	1040	2	1933	H	211DKOT	F	--	1298
121N63W15AAAA	USGS	--	79	--	1969	U	--	--	--	1300
121N63W15AAAB	USGS	--	36	1	1971	--	112JMESM	11.00	09/ /1971	1285
121N63W16CCCC	USGS	--	69	--	1969	U	--	--	--	1295
121N63W17BBBB	USGS	--	95	--	1972	U	--	--	--	1297
121N63W17DCC	H.IHDE	--	1100	--	--	H	211DKOT	F	--	1295
121N63W17DCC2	H.IHDE	--	1303	2	1952	H	217FLRV	F	--	1295
121N63W18DCC	REHFELD, A	--	915	2	1947	H	211DKOT	F	--	1295
121N63W19AAB	L.IHDE	--	950	--	--	H	211DKOT	F	--	1295
121N63W20BBB	L.IHDE	--	950	--	--	S	211DKOT	F	--	1290
121N63W20BBB2	IHDE, L	--	1150	--	--	H	211DKOT	F	--	1290
121N63W21CCBB	C.MORGAN	--	1200	--	--	H	217FLRV	F	--	1290
121N63W22CCBB	O.DUNKER	--	1100	--	--	H	211DKOT	F	--	1295
121N63W23BBAA	USGS	--	36	1	1956	U	--	29.00	12/12/1958	1300
121N63W23BBB	L.DUNKER	--	1300	--	--	H	217FLRV	F	--	1300
121N63W23BBB2	L.DUNKER	--	1009	--	--	U	211DKOT	F	--	1300
121N63W24C	OLIVER, BILL	1185	--	2.50	12/20/1971	--	--	F	--	--
121N63W24CCCB	M.ANTLEMAN	--	900	--	--	H	211DKOT	F	--	1295
121N63W24CCCB2	B.OLIVER	--	1185	--	1971	--	217FLRV	--	--	1295
121N63W25BBBB	USGS	--	125	--	1972	U	--	--	--	1295
121N63W25DAB	F.WILKE	--	900	1	1946	H	211DKOT	F	--	1295
121N63W26CD	H.SMITH	--	890	1	1950	H	211DKOT	F	--	1295
121N63W27AAAA	USGS	--	79	--	1969	U	--	30.00	08/ /1969	1300
121N63W27DDD	M.DUNKER	--	1000	--	--	H	211DKOT	--	--	1295
121N63W28AABA	USBR	--	175	--	1954	U	--	--	--	1298
121N63W28AAD	A.DUNKER	--	1188	2	1934	H	217FLRV	F	--	1295
121N63W29BBBB	USGS	--	85	--	1969	U	--	--	--	1286
121N63W29CDCD	P.FISCHBACH	--	1100	--	--	H	211DKOT	F	--	1298
121N63W32CCCC	USGS	--	95	--	1972	U	--	--	--	1298

TABLE 1. -- RECORDS OF WELLS AND TEST HOLES IN BROWN COUNTY - continued

LOCAL NUMBER	OWNER	DEPTH DRILLED (FEET)	DEPTH OF WELL (FEET)	CASING DIAM-ETER (INCHES)	DATE COMPLETED	USE OF WATER	PRINCIPAL AQUIFER	WATER LEVEL (FEET)	DATE WATER LEVEL MEASURED	ALTITUDE OF LAND SURFACE (FEET)
121N63W33AAAA	USGS	--	36	1	1956	U	--	21.00	09/ /1967	1299
121N63W33ABB	FISCHBACH, F	--	918	2	1954	H	211DKOT	F	--	1300
121N63W33CCCC	USGS	--	94	--	1969	U	--	--	--	1300
121N63W33DDDD	USGS	--	170	--	1972	U	--	--	--	1300
121N63W34DDDD	USGS	--	109	--	1969	U	112JMESM	--	--	1300
121N63W34DDDD2	USGS	190	100	1	1971	U	112JMESM	28.00	09/28/1971	1300
121N63W35CCCD	JAMES RIVER	--	--	--	--	--	--	--	--	--
121N63W36CCCC	USGS	--	78	--	1972	U	--	--	--	1295
121N64W 1BCBA	P.GROSS	--	220	2	1960	H	112JMESD	--	--	1295
121N64W 1BDD	SANDERSON, CHAR	60	38	5	10/26/1983	--	--	14.00	10/26/1983	1289
121N64W 1C	BRAUN, LARRY	1117	--	2	1978	--	--	F	--	--
121N64W 2AAA	WARNER, CITY OF	--	1050	1	1946	H	211DKOT	F	--	1298
121N64W 2AADC	C.SEAMAN	--	210	3	1964	--	112JMESD	--	--	1295
121N64W 2AADD	L.EVANGELISTO	--	1001	--	1969	--	211DKOT	--	--	--
121N64W 2AADD	WARNER, CITY OF	--	1000	2	1971	P	211DKOT	--	--	1297
121N64W 2AADD2	WARNER, CITY OF	202	200	6	02/24/1978	P	112JMESD	40.00	02/24/1978	1297
121N64W 2ADAB	REHFELD, C	--	200	1	1960	I	112JMESD	8.00	1960	1298
121N64W 2ADAB2	A.REHFELD	--	210	2	1959	U	112JMESD	9.00	09/ /1959	1295
121N64W 3AADD	USGS	--	140	--	1972	U	--	--	--	1295
121N64W 3BAAA	USBR	--	36	1	1955	U	112ELM	13.00	07/ /1955	1293
121N64W 3BAAB	USBR	--	45	1	1951	U	--	16.00	02/ /1952	1294
121N64W 4CCDD	RHINBOLD, B	--	1300	1	1933	H	217FLRV	F	--	1290
121N64W 5BAD	W.WELLHAUSEN	--	940	1	1905	H	211DKOT	F	--	1290
121N64W 5BAD2	W.WELLHAUSEN	--	156	1	1902	--	211DKOT	--	--	1295
121N64W 5BBBC	USGS	--	110	--	1972	U	--	--	--	1300
121N64W 5DDDD	USGS	--	44	--	1970	U	--	--	--	1290
121N64W 6BBBB	USBR	--	123	--	1953	U	--	--	--	1337
121N64W 7AABD	C.HANSON	--	9	--	--	U	112ELM	9.00	08/ /1949	1295
121N64W 7AABD2	C.HANSON	--	920	1	1909	H	211DKOT	F	--	1295
121N64W 7AADB	C.HANSON	--	8	48	1956	U	--	4.00	05/ /1956	1291
121N64W 7CDAC	L.ROZELL	--	720	1	1919	H	211DKOT	F	--	1315
121N64W 8DDD	G.RYMAN	--	1800	2	1910	H	310MNLS	F	--	1295
121N64W 9AAD	A.MUNGER	--	64	--	--	I	112JMESM	--	--	1295
121N64W10AAA	C.GUBIN	--	1095	1	1913	H	211DKOT	F	--	--
121N64W11AAD	R.SCHOPPE	--	1100	--	--	H	211DKOT	F	--	1295
121N64W11DAA	REHFELD, L	--	1000	--	1904	H	211DKOT	F	--	--
121N64W12CBCD	J.BRAUN	--	1108	--	1969	--	211DKOT	--	--	1290
121N64W12DDDD	USGS	--	80	--	1972	U	--	--	--	1300
121N64W13AAA	USGS	--	109	--	1969	U	--	--	--	1300
121N64W13BBCD	J.DUNKER	--	1100	2	1928	H	211DKOT	F	--	1290

TABLE 1. -- RECORDS OF WELLS AND TEST HOLES IN BROWN COUNTY - continued

LOCAL NUMBER	OWNER	DEPTH DRILLED (FEET)	DEPTH OF WELL (FEET)	CASING DIAM-ETER (INCHES)	DATE COMPLETED	USE OF WATER	PRINCIPAL AQUIFER	WATER LEVEL (FEET)	DATE WATER LEVEL MEASURED	ALTITUDE OF LAND SURFACE (FEET)
121N64W14CC	R.CAMPBELL	--	45	--	--	U	--	16.00	08/ /1949	1295
121N64W15BAD	WELLHAUSEN, CHA	1015	1015	1.25	1902	--	211DKOT	215.00+	1909	1295
121N64W15BDA	E.MUELLER	--	1010	1	1904	H	211DKOT	--	--	1295
121N64W16BBBB	USGS	--	130	--	1970	U	--	--	--	1293
121N64W18ACC	KRAUSE, E	--	80	--	1942	U	--	F	--	1295
121N64W18BAA	KRAUSE, E	--	14	24	1942	H	112ELM	12.00	08/ /1949	1300
121N64W19ABA2	W.WIEDEBACH	--	14	33	1948	S	112ELM	10.00	08/ /1949	1295
121N64W19CB	BORCHARD, F	--	16	--	--	S	112ELM	10.00	08/ /1949	--
121N64W19DD	A.BOSSLEY	--	9	36	1930	S	--	6.00	08/ /1949	1290
121N64W20DCCC	A.BOSSLEY	--	960	1	1946	H	211DKOT	F	--	1290
121N64W20DCCC2	BOSSLEY, L	--	960	1	1909	S	211DKOT	F	--	--
121N64W23AAA	REHFELD, L	--	1000	--	--	H	211DKOT	F	--	1295
121N64W23CDC	S.WRIGHT	--	925	1	1902	--	211DKOT	27.00	1905	1295
121N64W24BB	E.NILSSON	--	51	--	--	U	--	28.00	05/ /1958	1297
121N64W24DCC	E.NILSSON	--	900	1	1900	H	211DKOT	184.00	1905	1295
121N64W24DDD	USGS	--	89	--	1969	U	--	--	--	1295
121N64W24DDDD2	USGS	--	170	--	1971	U	--	--	--	1295
121N64W25BAB	V.SCHOEN	--	950	1	1905	H	211DKOT	F	--	1293
121N64W25CCDD	W.REHFELD	--	1034	1	1946	H	211DKOT	F	--	1293
121N64W25D	NILSSON, E C	1072	--	4.50	03/28/1980	H	--	--	--	--
121N64W26AAAB	L.REITZ	--	950	1	1912	H	211DKOT	F	--	1297
121N64W26BCBD	H.SCHILMAN	--	1118	2	1968	--	211DKOT	D	--	1290
121N64W28ABAB	A.NEIGER	--	975	2	1964	S	211DKOT	38.00	05/ /1964	1290
121N64W28BA	G.MUNGER	--	1100	--	1915	H	211DKOT	F	--	1292
121N64W31CDDC	F.WIEDEBUSH	--	1085	2	1951	H	211DKOT	42.00	02/ /1951	1295
121N64W31DDDD	USGS	--	80	--	1972	U	--	--	--	1290
121N64W32CCB	L.SMITH	--	960	1	1910	H	211DKOT	F	--	1290
121N64W32DCCD	C&NW RAIL ROAD	--	1200	4	1935	N	217FLRV	F	--	1295
121N64W32DCCD2	MANSFIELD WATER	--	1180	2	1923	H	217FLRV	F	--	1295
121N64W32DCCD3	MANSFIELD, CITY	--	1145	2	1950	P	211DKOT	--	--	1295
121N64W32DCDB	MANSFIELD, CITY	--	1186	2	1935	P	217FLRV	--	--	1295
121N64W32DDDD	USGS	--	155	--	1972	U	211NBRR	6.00	04/ /1972	1290
121N64W33DDDD	USBR	--	24	1	1948	U	--	10.00	07/ /1954	1294
121N64W33DDDD2	USGS	--	105	--	1972	U	--	--	--	1293
121N64W35CCCD	USGS	--	158	--	1972	U	--	--	--	1295
121N64W36CCCC	USGS	--	95	--	1972	U	--	--	--	1295
121N64W36DDDD	USGS	--	109	--	1969	U	--	--	--	1295
121N65W 1AAAA	SDWR	--	40	--	--	--	112ELM	--	--	1337
121N65W 1AAAA	USBR	--	144	1	1951	U	112JMESD	29.00	10/ /1953	1337
121N65W 1AAAA2	USBR	--	49	1	1951	U	--	26.00	10/ /1953	1337

TABLE 1. -- RECORDS OF WELLS AND TEST HOLES IN BROWN COUNTY - continued

LOCAL NUMBER	OWNER	DEPTH DRILLED (FEET)	DEPTH OF WELL (FEET)	CASING DIAM-ETER (INCHES)	DATE COMPLETED	USE OF WATER	PRINCIPAL AQUIFER	WATER LEVEL (FEET)	DATE WATER LEVEL MEASURED	ALTITUDE OF LAND SURFACE (FEET)
121N65W 1AAAA3	USBR	--	19	1	1951	U	--	--	--	1337
121N65W 1AAAA4	USGS	40	40	1.50	05/18/1971	U	112ELM	27.22	06/02/1971	1337
121N65W 1ABB	W.RICHERT	--	1150	2	1929	H	211DKOT	F	--	1340
121N65W 1B	RASONHE, JEROME	85	76	4	06/01/1983	H	--	--	--	1326
121N65W 1BBB	PALMER, WAYNE	130	--	12	03/27/1978	I	--	23.00	03/27/1978	1340
121N65W 1BBBB	USGS	--	320	--	1971	U	--	--	--	1335
121N65W 1BBD	PALMER, WAYNE	--	160	--	--	U	112JMESM	--	--	--
121N65W 2	PALMER, WAYNE	160	--	--	09/25/1980	I	--	--	--	--
121N65W 2BAAA	PALMER, WAYNE	--	92	--	--	U	112JMESM	--	--	--
121N65W 2BBBB	USGS	--	113	--	1970	U	--	56.00	07/ /1970	1340
121N65W 2CDC	P.PAPKE	--	1180	1	1925	H	211DKOT	F	--	--
121N65W 2DDDC	SDWR	--	144	--	--	--	112JMESM	--	--	1335
121N65W 3DDC	O.PAPKE	--	888	1	1903	H	211DKOT	F	--	--
121N65W 4DDDD	USGS	--	99	--	1970	U	--	--	--	1340
121N65W 6AAAD	J.BROWNING	--	224	4	1963	--	112JMESM	--	--	1375
121N65W 6BD	STRACHEIN, LARR	1100	--	4.50	01/03/1980	H	--	--	--	--
121N65W 9CCC	D.PALMER	--	1105	1	1942	H	211DKOT	F	--	1362
121N65W11A	MISSLETZ, CURTI	1042	1042	2	05/15/1979	H	211DKOT	0.00	05/15/1979	1330
121N65W11ADAA	W.KRAUSE	--	1100	--	--	H	211DKOT	F	--	1347
121N65W11DCBD	R.SHILMAN	--	1250	1	1936	H	217FLRV	F	--	--
121N65W12BBA	W.KRAUSE	--	35	--	--	H	112ELM	32.00	07/ /1949	1340
121N65W12CADB	ROZELL, WARREN	--	150	--	--	U	112JMESM	--	--	--
121N65W12CBC	ROZELL, WARREN	125	--	--	06/18/1980	I	--	--	--	--
121N65W12CCA	ROZELL, WARREN	130	--	--	06/20/1980	I	--	--	--	--
121N65W12CCC	C.ROZELL	--	900	--	--	H	211DKOT	F	--	1345
121N65W12DCB	C.ROZELL	--	8	23	1947	S	112ELM	4.00	07/ /1949	1300
121N65W12DDDD	USBR	--	15	--	1953	U	--	--	--	1329
121N65W13ADDA	A.RICHERT	--	1000	1	1945	H	211DKOT	F	--	1323
121N65W13CCB	WIEDEBUSH, FARM	--	140	--	--	I	112JMESM	--	--	--
121N65W14A	RISTAU, MARVIN	140	--	4.50	05/04/1978	H	--	--	--	--
121N65W14AD2	RISTAU, W	--	15	--	--	S	112ELM	11.00	08/ /1949	--
121N65W14B	RISTAU, ARNOLD	140	--	4.50	05/09/1978	H	--	--	--	--
121N65W14BAAC	RISTAU, A	--	1124	1	1920	H	211DKOT	F	--	--
121N65W14DDDD	SDWR	--	134	--	--	--	112JMESM	--	--	1329
121N65W15BAA	RISTAU, A	--	8	--	--	--	--	6.00	08/ /1949	--
121N65W15BBC	R.RISTAU	--	1106	2	1968	--	211DKOT	F	--	1335
121N65W15CBB	O.KRAUSE	--	25	36	1941	H	112ELM	22.00	08/ /1949	--
121N65W15CBC	KRAUSE, OTTO	--	160	--	--	U	112JMESM	--	--	--
121N65W15CCC	KRAUSE, LARRY	150	--	--	09/18/1980	I	--	--	--	--
121N65W16AAAA	SDWR	--	80	--	--	--	112ELM	--	--	1340

TABLE 1. -- RECORDS OF WELLS AND TEST HOLES IN BROWN COUNTY - continued

LOCAL NUMBER	OWNER	DEPTH DRILLED (FEET)	DEPTH OF WELL (FEET)	CASING DIAM-ETER (INCHES)	DATE COMPLETED	USE OF WATER	PRINCIPAL AQUIFER	WATER LEVEL (FEET)	DATE WATER LEVEL MEASURED	ALTITUDE OF LAND SURFACE (FEET)
121N65W16AAAA	USGS	--	129	--	1970	U	--	--	--	1340
121N65W16AAAA2	SDWR	--	148	--	--	--	112JMESM	--	--	1340
121N65W16BAAB	R.RISTAU	--	35	--	--	S	112ELM	30.00	09/ /1967	--
121N65W18DADD	E.SCHANLY	--	1125	1	1918	H	211DKOT	F	--	--
121N65W19D	BIERMAN, DARYL	125	100	5	06/21/1983	H	--	--	--	1330
121N65W20ADA2	V.BIERMAN	--	16	--	--	U	112ELM	8.00	08/ /1949	--
121N65W20DAA	--	--	--	--	--	S	--	--	--	--
121N65W22BCCB	O.KRAUSE	--	1060	3	1970	S	211DKOT	F	--	1335
121N65W22DAB	HASELHORST, EDW	--	140	--	--	U	112JMESM	--	--	--
121N65W24ADD	BORCHARD, F	--	1100	2	1944	H	211DKOT	F	--	1325
121N65W24BBAD	RISTAU, W	--	1200	1	1926	H	217FLRV	F	--	1335
121N65W24CCC	BORCHARD, ROBER	--	108	--	--	U	112JMESM	--	--	--
121N65W24CCCC	USBR	--	15	--	1953	U	--	--	--	1330
121N65W25DCC	BOKELHEIDE, E	--	1075	1	1924	H	211DKOT	F	--	1312
121N65W26BBBB	SDWR	--	126	--	--	--	112JMESM	--	--	--
121N65W26BDC	KRAUSE, LARRY	--	120	--	--	U	112JMESM	--	--	--
121N65W27BBBB	SDWR	--	43	--	--	--	112ELM	--	--	1334
121N65W27BBBB2	SDWR	--	123	--	--	--	112JMESM	--	--	1334
121N65W27BCBB	A.RISTAU	--	1120	1	1925	H	211DKOT	F	--	--
121N65W27CCCC	E.KRAINER	--	34	--	--	U	112ELM	28.00	07/ /1949	--
121N65W28BAAB	A.BORCHARD	--	1086	2	1945	--	211DKOT	F	--	--
121N65W28BAAB2	A.BORCHARD	--	1006	1	1907	S	211DKOT	F	--	--
121N65W28CDD	F.ELSING	--	1250	1	1927	H	217FLRV	F	--	--
121N65W28CDD2	F.ELSING	--	24	--	1959	U	112ELM	--	--	--
121N65W29DCD	A.HASELHORST	--	1200	1	1939	--	217FLRV	F	--	--
121N65W30AAA	L.BIERMAN	--	1136	2	1969	--	211DKOT	F	--	1350
121N65W31CCB	C.BIERMAN	--	1140	2	1944	H	211DKOT	F	--	--
121N65W31DCDD	USGS	--	80	--	1972	U	--	--	--	1348
121N65W33ADB	C.ELSING	--	1060	1	1934	H	211DKOT	F	--	--
121N65W33CCCC	USGS	--	95	--	1972	U	--	--	--	1350
121N65W33CDD	C.SMITH	--	1500	2	1943	H	310MNLS	F	--	--
121N65W34CCCC	USGS	410	344	1.50	05/09/1972	U	112JMESD	26.95	06/23/1972	1340
121N65W34DDDD	USGS	--	135	--	1972	U	--	--	--	1335
121N65W35BA	KRUSE, LARRY	135	120	4	07/13/1982	H	--	--	--	--
121N65W35BAA	F.ELSING	--	1113	2	1937	H	211DKOT	F	--	--
121N65W35BAA2	F.ELSING	--	1000	1	1919	S	211DKOT	--	--	--
121N65W35DDDD	USGS	--	95	--	1972	U	--	--	--	1325
121N65W36DCC	F.WIEDEBUSH	--	12	34	1939	S	112ELM	8.00	07/ /1949	1315
121N65W36DDDD	USGS	--	65	--	1972	U	--	--	--	1295
122N60W 2DDD	V.SUNDERMESER	--	1086	2	1961	S	211DKOT	F	--	1350

TABLE 1. -- RECORDS OF WELLS AND TEST HOLES IN BROWN COUNTY - continued

LOCAL NUMBER	OWNER	DEPTH DRILLED (FEET)	DEPTH OF WELL (FEET)	CASING DIAM-ETER (INCHES)	DATE COMPLETED	USE OF WATER	PRINCIPAL AQUIFER	WATER LEVEL (FEET)	DATE WATER LEVEL MEASURED	ALTITUDE OF LAND SURFACE (FEET)
122N60W 3CDCC	C.STROM	--	1081	2	1958	H	211DKOT	F	--	1320
122N60W 5AAAA	SDGS	--	89	--	1970	U	--	10.00	07/ /1970	1304
122N60W 5CBBC	G.BRENDEMUEHL	--	922	2	1924	H	211DKOT	--	--	1300
122N60W 6DBB	CLOCKSENE, L	--	965	2	1928	H	211DKOT	--	--	1300
122N60W 7AAA	R.EDWARDS	--	1023	2	1951	H	211DKOT	F	--	1303
122N60W 7AAA2	R.EDWARDS	--	18	20	1951	U	--	18.00	08/ /1955	--
122N60W 8CBBA	CLOCKSENE BROS.	--	281	2	1958	H	211DKOT	20.00	05/ /1968	1302
122N60W 8CBBA	D.CLOCKSENE	--	988	1	1909	S	211DKOT	F	--	1302
122N60W 8CBBA2	CLOCKSENE, BROS	1050	1028	3	10/23/1958	H,S	211DKOT	20.00	05/16/1968	1302
122N60W 8CBBA3	CLOCKSENE, BROS	1028	903	2	1958	H,S	211DKOT	19.64+	05/16/1968	1302
122N60W10C	STROM, ALLAN	1052	--	--	09/19/1979	H	--	5.00	09/19/1979	1325
122N60W10CCCC	USBR	--	16	--	1955	U	--	8.00	1955	1320
122N60W11BAB	G.SPENCER	--	985	2	1905	--	211DKOT	222.00+	1905	1340
122N60W12DDDD	SDGS	--	59	--	1970	U	--	33.00	07/ /1970	1403
122N60W15B	EHRENBERG, FRED	1000	--	--	1908	H,S	--	4.60	--	1301
122N60W15CCCC	SDGS	--	23	--	1970	U	--	--	--	1332
122N60W15DCD	R.JOHNSON	--	1060	2	1964	--	211DKOT	F	--	1340
122N60W17BAA	I.JACOBSON	--	1100	--	--	H	211DKOT	F	--	1305
122N60W18CCCC	USBR	--	24	--	--	U	--	--	--	1304
122N60W18CCCC2	USBR	--	25	--	--	U	--	--	--	1303
122N60W18CCCD	SDGS	--	80	--	1970	U	--	14.00	07/ /1970	1303
122N60W19DAA	W.NIERMAN	--	1000	--	--	H	211DKOT	--	--	1303
122N60W20ABBB	M.HARRY	--	1000	3	1960	S	211DKOT	F	--	1300
122N60W24BACB	PIGORS, ARTHUR	--	102	--	--	S	112PLSC	--	--	--
122N60W28AAAA	USBR	--	14	--	1953	U	--	10.00	1953	1319
122N60W28CCBC	W.RAECKL	--	900	1	1903	H	211DKOT	F	--	1325
122N60W30BBBB	SDGS	--	69	--	1970	U	--	10.00	07/ /1970	1305
122N60W30DDAD	E.BAHR	--	920	1	1925	--	211DKOT	--	--	1301
122N60W30DDAD2	E.BAHR	--	16	--	--	S	--	9.00	08/ /1955	1301
122N60W30DDAD3	E.BAHR	--	16	--	--	S	--	8.00	08/ /1955	1301
122N60W31CC	HANSON, TWP. EA	1300	1300	--	1947	--	217FLRV	--	--	--
122N60W31CDAC	FERNEY, CITY OF	--	980	2	1932	P	211DKOT	F	1932	1303
122N60W31CDBA	FERNEY, CITY OF	--	1100	2	1947	P	211DKOT	F	--	1300
122N60W31CDCA	FERNEY, CITY OF	--	1135	4	1978	P	217FLRV	--	--	1303
122N60W34DDD	USGS	--	42	--	1969	U	--	11.00	08/ /1969	1360
122N60W36DDD	USGS	--	64	--	1969	U	--	10.00	08/ /1969	1430
122N61W 1ADDD	USBR	--	42	1	1955	U	112PLSC	6.00	06/ /1955	1291
122N61W 2AAA	W.LENLING	--	1170	2	1967	H	217FLRV	F	--	1300
122N61W 4AAA	O.STANGE	--	1200	--	--	--	211DKOT	F	--	1300
122N61W 4BCC2	G.ANDERSON	--	900	2	1902	--	211DKOT	145.00+	09/ /1905	1305

TABLE 1. -- RECORDS OF WELLS AND TEST HOLES IN BROWN COUNTY - continued

LOCAL NUMBER	OWNER	DEPTH DRILLED (FEET)	DEPTH OF WELL (FEET)	CASING DIAM-ETER (INCHES)	DATE COMPLETED	USE OF WATER	PRINCIPAL AQUIFER	WATER LEVEL (FEET)	DATE WATER LEVEL MEASURED	ALTITUDE OF LAND SURFACE (FEET)
122N61W 5ADD	A.ROSE	--	940	--	--	--	211DKOT	288.00+	1905	1305
122N61W 7ADA	E.ZOELLNER	--	1056	2	1942	U	211DKOT	F	--	1303
122N61W 7ADA2	E.ZOELLNER	--	1198	2	1967	H	217FLRV	F	--	1303
122N61W 8AAA	E.JULSON	--	900	1	1905	H	211DKOT	--	--	1303
122N61W 8BBBD	VON WALD, VAL	--	1150	1	1905	H	217FLRV	208.00+	1905	1300
122N61W12ADAA	SDGS	--	87	--	1972	U	--	--	--	1295
122N61W13ABBA	A.BAHR	--	900	--	--	H	211DKOT	--	--	1300
122N61W14DCDD	F.HOLMES	--	1500	--	1935	H	310MNLS	--	--	1295
122N61W15BBB	G.RIGGS	--	1142	--	1919	H	217FLRV	--	--	1300
122N61W16DDDD	SDGS	--	59	--	1970	U	--	19.00	07/ /1970	1295
122N61W17AAA	H.JULSON	--	857	1	1918	H	211DKOT	F	--	1302
122N61W17AAA2	H.JULSON	--	32	22	--	S	--	17.00	08/ /1955	1302
122N61W18ADDD	R.RUDEN	--	1147	--	1949	--	217FLRV	79.00+	1949	1300
122N61W18ADDD2	R.RUDEN	--	25	30	--	I	112PLSC	18.00	08/ /1955	1300
122N61W18BBBB	SDGS	--	100	--	1970	U	--	30.00	07/ /1970	1302
122N61W19ADDA	D.JAMES	--	1162	2	1963	H	217FLRV	F	--	1300
122N61W19BBBB	USGS	--	95	--	1972	U	--	--	--	1300
122N61W19CCCC	SDGS	--	75	--	1970	U	--	27.00	07/ /1970	1304
122N61W20ADD	R.KRUEGER	--	1020	--	--	H	211DKOT	F	--	1303
122N61W21CBB	H.RADKE	--	1000	--	--	H	211DKOT	F	--	1300
122N61W21CBBB	D.SUELTZ	--	1137	1	1962	H	217FLRV	--	--	1300
122N61W21CCC	A.KRUEGER	--	970	--	--	H	211DKOT	F	--	1303
122N61W25ADD	H.WAHL	--	800	3	1960	H	211DKOT	F	--	1300
122N61W25CCDD	W.WAGE	--	1092	1	1962	H	211DKOT	F	--	1300
122N61W26BBCC	J.BADE	--	1000	--	--	U	211DKOT	--	--	1300
122N61W27CDDD	USGS	--	24	1	1956	U	--	15.00	08/ /1956	1288
122N61W28CBB	W.NACK	--	1100	--	--	H	211DKOT	F	--	1304
122N61W30BBBD	O.PAETZNICK	--	900	--	--	H	211DKOT	F	--	1303
122N61W31BBBB	USGS	--	80	--	1972	U	--	--	--	1300
122N61W31CCCC	USGS	--	96	--	1969	U	--	--	--	1300
122N61W32AAA	H.STANGE	--	970	--	--	H	211DKOT	F	--	1302
122N61W32AAA2	H.STANGE	--	1270	--	1901	S	217FLRV	F	--	1302
122N61W33CCCC	USGS	--	50	--	1972	U	--	--	--	1292
122N61W34BBBA	D.DOBBERPUHL	--	1156	1	1962	H	217FLRV	F	--	1300
122N61W34CCCC	USGS	--	50	--	1972	U	--	--	--	1283
122N61W35BABC	R.HOOPS	--	950	--	1903	H	211DKOT	F	--	1300
122N61W35CCCC	USGS	--	93	--	1969	U	--	--	--	1300
122N61W35DDAD	SCHINKEL, J	--	1100	--	--	H	211DKOT	F	--	1300
122N61W36DADD	SCHINKEL	--	900	--	--	H	211DKOT	--	--	--
122N62W 1BBB	PAEPKE, W	--	850	--	--	H	211DKOT	F	--	1300

TABLE 1. -- RECORDS OF WELLS AND TEST HOLES IN BROWN COUNTY - continued

LOCAL NUMBER	OWNER	DEPTH DRILLED (FEET)	DEPTH OF WELL (FEET)	CASING DIAM-ETER (INCHES)	DATE COMPLETED	USE OF WATER	PRINCIPAL AQUIFER	WATER LEVEL (FEET)	DATE WATER LEVEL MEASURED	ALTITUDE OF LAND SURFACE (FEET)
122N62W 1CBBC	R.SCHOTT	--	900	--	--	--	211DKOT	F	--	1288
122N62W 1DDDD	USGS	--	110	--	1972	U	--	--	--	1300
122N62W 2CCD	A.SUELTZ	--	28	--	--	S	112PLSC	19.00	06/ /1949	1297
122N62W 2DAAD	R.SCHOTT	--	961	2	1960	H	211DKOT	F	--	1297
122N62W 3AAA	E.JASCHKE	--	1125	1	1945	H	211DKOT	F	--	1297
122N62W 3AAAA	USGS	--	110	--	1972	U	--	--	--	1300
122N62W 4ABAB	USGS	--	110	--	1972	U	--	--	--	1292
122N62W 4ABCA	B.LARSON	--	1180	1	1943	H	217FLRV	F	--	1298
122N62W 4ABCA2	B.LARSON	--	900	--	--	S	211DKOT	F	--	1298
122N62W 4CCA	H.MOE	--	1164	2	1946	H	217FLRV	F	--	1295
122N62W 5AAAA	SDGS	--	100	--	1970	U	--	24.00	08/ /1970	1300
122N62W 5DAAC	L.LOCKEN	--	950	--	--	H	211DKOT	F	--	--
122N62W 5DAAC2	L.LOCKEN	--	1223	2	1952	H	217FLRV	F	--	1300
122N62W 6AAAB	K.SWENSON	--	980	--	--	S	211DKOT	F	--	1295
122N62W 7BAC	F.WESTBY	--	950	--	--	H	211DKOT	F	--	1300
122N62W 7CCCC	USGS	--	99	--	1969	U	--	--	--	1280
122N62W 7DAA	O.HUNSTAD	--	1080	--	--	H	211DKOT	F	--	--
122N62W 7DAA2	N.HUNDSTAD	--	1020	2	1962	H	211DKOT	F	--	1300
122N62W 8BABB	USBR	--	36	1	1955	U	112PLSC	25.00	09/ /1955	1300
122N62W 9AAA	SD HIWAY DEPT	--	82	--	1966	U	--	--	--	1281
122N62W 9BDDD	A.LOCKEN	--	1200	--	--	--	217FLRV	F	--	--
122N62W 9BDDD2	A.LOCKEN	--	90	3	1959	S	112JMESM	30.00	09/ /1949	1300
122N62W 9CCCC	SDGS	--	114	--	1970	U	--	33.00	07/ /1970	1300
122N62W11ABAC	E.SWELTZ	--	1180	--	--	H	217FLRV	F	--	1297
122N62W11ABAC2	D.SUELTZ	--	1152	2	1967	H	217FLRV	F	--	1295
122N62W12ABBD	W.ZOELLNER	--	1200	1	1937	H	217FLRV	F	--	1301
122N62W12ABBD2	W.ZOELLNER	--	945	1	--	U	211DKOT	F	--	1301
122N62W12CCDC	P.MCNEIL	--	1000	0.75	--	H	211DKOT	F	--	1297
122N62W13BABB	F.REBER	--	900	--	--	H	211DKOT	F	--	1300
122N62W13BABB2	F.REBER	--	1111	2	1955	H	211DKOT	F	--	1300
122N62W14DDC2	J.SAGER	--	1098	--	1957	H	211DKOT	F	--	1300
122N62W15CBB	W.REBER	--	1224	1	1948	H	217FLRV	F	--	1300
122N62W18BBCC	G.LOCKEN	--	950	0.75	--	H	211DKOT	F	--	1293
122N62W18DDBD	C.BUNSNESS	--	1000	1	1929	H	211DKOT	F	--	1297
122N62W19BBBB	USGS	--	110	--	1972	U	--	--	--	1290
122N62W19CCCC	USGS	--	109	--	1969	U	--	--	--	1300
122N62W19DCC	A.NELSON	--	41	36	1934	H	112PLSC	31.00	09/ /1967	1300
122N62W20	ERICKSON, OLIVE	1225	--	2.50	10/29/1971	--	--	--	--	--
122N62W20BBDB	A.HAFNOR	--	32	--	--	H	112PLSC	23.00	06/ /1949	1287
122N62W20BBDB2	A.HAFNOR	--	950	--	--	H	211DKOT	F	--	1295

TABLE 1. -- RECORDS OF WELLS AND TEST HOLES IN BROWN COUNTY - continued

LOCAL NUMBER	OWNER	DEPTH DRILLED (FEET)	DEPTH OF WELL (FEET)	CASING DIAM-ETER (INCHES)	DATE COMPLETED	USE OF WATER	PRINCIPAL AQUIFER	WATER LEVEL (FEET)	DATE WATER LEVEL MEASURED	ALTITUDE OF LAND SURFACE (FEET)
122N62W20CB	O.ERICKSON	--	90	--	--	U	--	--	--	1300
122N62W20CBC	H.ERICKSON	--	900	1	1926	H	211DKOT	F	--	1300
122N62W20CBCC	O ERICKSON	--	1225	2	1971	H	217FLRV	96.00+	05/ /1972	1300
122N62W21CDBA	H.HANSEN	--	1156	1	1943	H	217FLRV	F	--	1296
122N62W21CDBA2	H.HANSON	--	1000	--	--	U	211DKOT	F	--	1295
122N62W21DCDD	HAFNOR, ESTATE	--	960	--	--	H	211DKOT	236.00+	1905	1300
122N62W22AAAB	L.LARSON	--	1082	1	1944	H	211DKOT	F	--	1300
122N62W22ABBA	USGS	--	52	1	1956	U	--	23.00	08/ /1956	1301
122N62W23ADAA	J.SAGER	--	1162	2	1965	H	217FLRV	F	--	1300
122N62W23DADD	R.THOMPSON	--	1148	2	1958	H	217FLRV	F	--	1303
122N62W25CDD	W.STANGE	--	1080	--	1943	--	211DKOT	F	--	1298
122N62W26BBAB	M.HOEFT	--	900	1	1904	H	211DKOT	F	--	--
122N62W26BBAB2	R.HOEFT	--	1143	2	1960	H	217FLRV	F	--	1300
122N62W27DCD	V.LOCKEN	--	26	--	--	H	112PLSC	18.00	06/ /1949	1290
122N62W28ABBB	S.LOCKEN	--	1024	2	1944	H	211DKOT	F	--	1302
122N62W28DAA	NELSON BROS.	--	1135	1	--	H	217FLRV	F	--	1300
122N62W28DAA2	—	--	34	--	--	I	112PLSC	27.00	06/ /1949	1300
122N62W28DAA3	W.WALTERS	--	940	1	1902	--	211DKOT	276.00+	1905	1300
122N62W29DDBD	C.HAFNOR	--	930	1	1907	H	211DKOT	F	--	1300
122N62W29DDBD2	C.HAFNOR	--	36	48	1902	U	112PLSC	32.00	06/ /1949	1301
122N62W31CCCC	USBR	--	82	1	1951	U	--	23.00	04/ /1952	1295
122N62W32ABDD	H.HOEFT	--	935	1	1910	H	211DKOT	F	--	--
122N62W32DAA2	C.GULLICKSON	--	32	--	--	U	112PLSC	29.00	06/ /1949	1300
122N62W33CCCC	USGS	--	215	--	1972	U	--	--	--	1300
122N62W33DCCD	C.GUNDESSON EST	--	1130	1	1913	H	217FLRV	F	--	1300
122N62W34ABBC	A.HOEFT	--	1160	1.50	1948	H	217FLRV	F	--	1300
122N62W34ABBC2	A.HOEFT	--	29	36	1934	I	112PLSC	11.00	06/ /1949	1300
122N62W34CCCC	USGS	--	215	--	1972	U	--	--	--	1300
122N62W34DCDD	C.VON WALD	--	1004	0.75	--	H	211DKOT	F	--	1300
122N62W35ADDD	H.SCHLEY	--	32	--	--	H	112PLSC	27.00	06/ /1949	1300
122N62W35CCDB	E.STANGE	--	1194	1	1943	H	217FLRV	F	--	1297
122N62W35CCDB2	E.STANGE	--	1065	1	1905	U	211DKOT	--	--	1297
122N62W35CCDB3	E.STANGE	--	32	--	--	U	112PLSC	22.00	06/ /1949	1297
122N62W35CCDB4	E.STANGE	--	1238	2	1966	H	217FLRV	F	--	1297
122N62W36CCCC	USGS	--	109	--	1969	U	--	--	--	1300
122N63W 1BBBB	USGS	--	110	--	1972	U	--	--	--	1302
122N63W 2ADDD	C.HUNSTADT	--	1500	--	--	H	310MNLS	F	--	1300
122N63W 2BBB	USGS	--	109	--	1969	U	--	--	--	1300
122N63W 2CDD	SVARSTAD, I	--	1000	--	--	H	211DKOT	F	--	1300
122N63W 3BBBB	F.SCHMAKER	--	1118	2	1952	H	211DKOT	F	--	1303

TABLE 1. -- RECORDS OF WELLS AND TEST HOLES IN BROWN COUNTY - continued

LOCAL NUMBER	OWNER	DEPTH DRILLED (FEET)	DEPTH OF WELL (FEET)	CASING DIAM-ETER (INCHES)	DATE COMPLETED	USE OF WATER	PRINCIPAL AQUIFER	WATER LEVEL (FEET)	DATE WATER LEVEL MEASURED	ALTITUDE OF LAND SURFACE (FEET)
122N63W 3CDDD	F.ANDERSON	--	911	1	05/ /1909	H	211DKOT	21.00+	07/ /1949	1300
122N63W 4AAAA	USGS	--	110	--	1971	U	--	--	--	1300
122N63W 4BCCB	R.SCHNORR	--	1000	1	1909	H	211DKOT	F	--	1300
122N63W 4DADD	H.SMITH	--	80	4	1969	H	112JMESM	30.00	05/ /1969	1300
122N63W 5BBBB	USGS	--	133	--	1971	U	--	--	--	1295
122N63W 5CBBB	L.LARSON	--	1000	1	--	H	211DKOT	F	--	1295
122N63W 5CBBB2	L.LARSON	--	1132	2	1965	H	217FLRV	F	--	1295
122N63W 6	WELLMAH, ALLEN	1113	--	--	10/ /1969	--	--	--	--	--
122N63W 6BBBB	USGS	--	215	--	1971	U	--	--	--	1290
122N63W 6DABA	K.LARSON	--	1129	2	1965	H	217FLRV	F	--	1297
122N63W 9CCCC	USGS	--	74	--	1969	U	--	--	--	1300
122N63W10DDDD	C.SVARSTAD	--	1055	2	1963	H	211DKOT	F	--	1303
122N63W11CDCA	E.ABRAHAMSON	--	1190	2	1944	H	211DKOT	F	--	1295
122N63W12ADD	H.LEE	--	925	1	1904	H	211DKOT	F	--	1300
122N63W12DDAB	C.ANDERSON	--	1000	1.25	--	H	211DKOT	F	--	1300
122N63W12DDDD	USGS	--	60	1	1971	--	112JMESM	5.00	09/ /1971	1280
122N63W13BCD	G.LOCKEN	--	1100	0.75	--	H	211DKOT	F	--	1295
122N63W13BCD2	G.LOCKEN	--	1082	2	1965	H	211DKOT	F	--	1295
122N63W14AAD	J.DIXON	--	970	0.75	--	H	211DKOT	F	--	1295
122N63W14BBB	USGS	--	99	--	1969	U	--	--	--	1300
122N63W14DDDD	J.DIXON	--	950	1.50	--	H	211DKOT	F	--	1300
122N63W15A	RT.CREDIT BOARD	--	1025	--	1936	--	211DKOT	--	--	--
122N63W15BABB	N.DIXON	--	32	36	--	H	112JMESM	19.00	06/ /1949	1301
122N63W17AAAA	A.BENGS	--	1000	--	--	H	211DKOT	F	--	1300
122N63W18AAAA	D.YOUNG	--	900	1.50	--	H	211DKOT	F	--	1300
122N63W18AAA2	D.YOUNG	--	63	3	1961	I	112JMESM	20.00	09/ /1961	1300
122N63W19AAAA	H.TREGO	--	1000	1.50	--	S	211DKOT	F	--	1300
122N63W19C	F.WEINRERS	--	1070	--	1945	--	211DKOT	F	--	1295
122N63W20DDDD	USGS	--	61	--	1969	U	--	--	--	1300
122N63W22CACD	H.SEATON	--	1145	--	1962	S	217FLRV	F	--	1300
122N63W22CDB	D.SEATON	--	1130	2	1930	H	211DKOT	F	--	1300
122N63W22CDBA	H.SEATON	--	1120	--	1929	H	211DKOT	--	--	1295
122N63W22CDB2	D.SEATON	--	915	1	1901	--	211DKOT	--	--	1300
122N63W24CDDB	C.LEE	--	1200	1.25	--	H	217FLRV	F	--	1301
122N63W24DDA	B.LEE	--	1040	1.25	--	H	211DKOT	F	--	1300
122N63W27AABA	F.HATTERSCHEICT	--	1085	2	1941	H	211DKOT	F	--	1298
122N63W28DBA	C.WOLTER	--	1140	2	1962	S	217FLRV	F	--	1300
122N63W30BCC	H.DUNKER	--	42	36	--	U	--	23.00	06/ /1949	1295
122N63W31DDDD	USGS	--	80	--	1972	U	--	--	--	1300
122N63W33BBB	W.RAHSKOPH	--	1056	1	1945	H	211DKOT	F	--	1298

TABLE 1. -- RECORDS OF WELLS AND TEST HOLES IN BROWN COUNTY - continued

LOCAL NUMBER	OWNER	DEPTH DRILLED (FEET)	DEPTH OF WELL (FEET)	CASING DIAM-ETER (INCHES)	DATE COMPLETED	USE OF WATER	PRINCIPAL AQUIFER	WATER LEVEL (FEET)	DATE WATER LEVEL MEASURED	ALTITUDE OF LAND SURFACE (FEET)
122N63W33BBB2	W.RAHSKOPH	--	950	1	1907	U	211DKOT	--	--	1298
122N63W33CCCC	USBR	--	60	1	1951	U	--	16.00	02/ /1952	1290
122N63W33DAAA	USBR	--	39	1	1955	U	112PLSC	22.00	07/ /1955	1297
122N63W34ABAB	USBR	--	85	--	1952	U	--	--	--	1299
122N63W34ABBA2	B.DIXON	--	1293	2	1952	H	221SNDC	F	--	1300
122N63W34CC	GROHNKE, WILLIA	1100	--	--	1935	H,S	--	20.70	--	1300
122N63W34CCCD	GROHNKE, DON	1140	--	1.50	06/30/1975	--	--	--	--	1305
122N63W34DDDD	USBR	--	90	1	1951	U	112JMESD	21.00	04/ /1952	1301
122N63W35BACB	E.HANSON	--	1140	2	1966	S	217FLRV	16.00+	04/ /1966	1300
122N63W36AAAA	USGS	--	95	--	1972	U	--	--	--	1300
122N63W36CCCC	USGS	--	215	--	1972	U	--	--	--	1300
122N64W 1AAAA	USGS	--	109	--	1969	U	--	--	--	1290
122N64W 1BBB	O.PERRY	--	20	10	1948	S	112ELM	12.00	07/ /1947	1297
122N64W 1BBB2	O.PERRY	--	18	10	1946	U	112ELM	10.00	07/ /1949	1297
122N64W 1CBBA	L.MOULTON	--	15	--	--	H	112ELM	10.00	07/ /1949	1295
122N64W 1CBBA2	L.MOULTON	--	19	--	--	S	112ELM	13.00	07/ /1949	1295
122N64W 1CBBA3	L.MOULTON	--	17	--	--	H	--	13.00	09/ /1967	1295
122N64W 2	LIEBELT, JOHN	52	52	--	08/24/1982	H	--	17.00	08/24/1982	--
122N64W 2A	TROTTIER, GENE	58	--	--	09/01/1981	H	--	--	--	--
122N64W 2AAAA	DWELLERS, MOBIL	--	2000	--	1967	P	221SNDC	F	--	1295
122N64W 2AAAA	W.HALE	--	1133	2	1966	H	217FLRV	F	--	1298
122N64W 2A2	VETCH, DON	58	--	4	05/ /1978	--	--	--	--	--
122N64W 2B	LIEBELT, JOHN	46	46	--	08/17/1982	H	--	17.00	08/17/1982	--
122N64W 2DA	HATZENBELLER, R	62	--	--	05/02/1983	--	--	21.00	05/20/1983	1296
122N64W 2DAA	D.MOULTON	--	1180	3	1966	H	217FLRV	F	--	1300
122N64W 2DDD	SCHLEPP, SALLY	60	--	--	08/07/1981	H	--	--	--	--
122N64W 2DDD	BUECHLER, ROBER	1135	1135	2	03/31/1973	H	--	F	--	--
122N64W 3AABB	USGS	--	410	--	1971	U	--	--	--	1295
122N64W 3BAAB	J.WEIG	--	1134	2	1965	H	211DKOT	F	--	1310
122N64W 3DDD	SCHLEPP, SALLY	60	--	--	08/07/1981	H	--	--	--	--
122N64W 4AABB	USGS	--	155	--	1971	U	--	--	--	1325
122N64W 5AAA	P.BLANDO	--	85	1	1946	H	112JMESM	--	--	1323
122N64W 5AAAA	USGS	--	275	--	1971	U	--	--	--	1320
122N64W 5AAA2	P.BLANDO	--	20	--	--	S	112ELM	12.00	07/ /1949	1324
122N64W 5CCD	USBR	--	15	--	1953	U	--	13.00	1953	1325
122N64W 5CCDD	USBR	--	170	--	1955	U	--	--	--	1310
122N64W 6DADB	A.WENDT	--	1036	1	1916	H	211DKOT	F	--	1326
122N64W 7AACA	H.ANGERHOFER	--	22	40	--	U	112ELM	17.00	07/ /1949	1332
122N64W 7ABBB	SCHWAB, VERNON	28	28	--	05/16/1983	H	--	17.00	05/16/1983	--
122N64W 8AAA	STEIN, DALE	52	52	--	07/17/1981	H	--	--	--	--

TABLE 1. -- RECORDS OF WELLS AND TEST HOLES IN BROWN COUNTY - continued

LOCAL NUMBER	OWNER	DEPTH DRILLED (FEET)	DEPTH OF WELL (FEET)	CASING DIAM-ETER (INCHES)	DATE COMPLETED	USE OF WATER	PRINCIPAL AQUIFER	WATER LEVEL (FEET)	DATE WATER LEVEL MEASURED	ALTITUDE OF LAND SURFACE (FEET)
122N64W10CDDC2	H.RIESK	--	17	--	--	U	112ELM	7.00	07/ /1949	1295
122N64W11CDC	G.DAWES	--	1000	1	1925	H	211DKOT	F	--	1301
122N64W13AAAA	USGS	--	109	--	1949	U	--	--	--	1300
122N64W13AAAA2	USGS	75	64	1.50	05/20/1971	U	112JMESM	17.83	07/15/1971	1300
122N64W13CCCD	S.NELSON	--	19	24	--	U	112ELM	19.00	07/ /1949	1300
122N64W14ABA	E.YOUNG	--	16	--	--	H	112ELM	12.00	07/ /1949	1295
122N64W15CDCC	F.PALMER	--	1045	2	1953	H	211DKOT	F	--	1300
122N64W15DDCC	SPORTSMAN CLUB	--	1134	2	1968	--	217FLRV	F	--	1300
122N64W16BBAB	G.KUNTZ	--	8	1	1941	S	112ELM	7.00	07/ /1949	1305
122N64W18CCC	A.BRICK	--	21	36	1914	H	112ELM	15.00	07/ /1949	1332
122N64W18CDCD	A.STELLNER	--	1400	1	1929	H	221SNDC	F	--	1335
122N64W19AAD	A.EILERS	--	1280	--	1946	--	217FLRV	F	--	1320
122N64W19CAA	A.DORAHUE	--	22	--	--	S	112ELM	20.00	07/ /1949	1335
122N64W20BDC	--	--	--	--	--	S	--	--	--	--
122N64W22AAD	E.JOHNSON	--	1000	--	--	H	211DKOT	F	--	1300
122N64W22AADA	E.JOHNSON	--	1133	2	1961	H	217FLRV	--	--	1300
122N64W23AAA	D.EDRIDGE	--	1120	2	1948	H	211DKOT	46.00+	1954	1299
122N64W23C	KIENOW, HENRY	80	--	8.50	03/08/1980	H	--	--	--	--
122N64W24CBB	C.LARSON	--	35	40	1934	S	112ELM	31.00	07/ /1949	1299
122N64W24DDC	C.MORGAN	--	38	--	--	U	--	22.00	07/ /1949	1297
122N64W25AAAA	USGS	--	109	--	1969	U	--	--	--	1295
122N64W26ADDA	A.NELSON	--	1170	1	1939	H	217FLRV	F	--	1296
122N64W26BBBC	L.EVELO	--	1140	2	1948	H	217FLRV	F	--	1300
122N64W26CCCC	USGS	--	70	--	1970	U	--	--	--	1300
122N64W27DDD	H.KUHLEFD	--	1064	1	1946	H	211DKOT	F	--	1297
122N64W27DDD2	H.KUHLEFD	--	925	--	--	U	211DKOT	F	--	1297
122N64W28ADDC	G.PALMER	--	1140	1	1947	H	217FLRV	F	--	1298
122N64W28CB	J.DUNKER	--	18	--	--	U	112ELM	5.00	07/ /1949	1293
122N64W28DDA	M.MORROW	--	900	1	1910	H	211DKOT	F	--	1297
122N64W29CBB	E.KUECHLE	--	15	36	1944	S	112ELM	10.00	07/ /1949	1310
122N64W30AAAA	USBR	--	13	--	1953	U	--	--	--	1324
122N64W30BAAA	USBR	--	250	--	1955	U	--	--	--	1330
122N64W30DAAD	J.KAMEN	--	19	--	--	S	112ELM	14.00	07/ /1949	1323
122N64W31DD	KIENOW, MERLIN	85	60	4	05/02/1983	H	--	--	--	1315
122N64W31DDCD	V.KIENOW	--	1100	--	--	H	211DKOT	F	--	1315
122N64W33CCCC	USBR	--	60	1	1951	U	--	5.00	04/ /1952	1293
122N64W34ADDD	GUBIN, C	--	935	1	1910	U	211DKOT	F	--	1295
122N64W35D	A.BERG	--	905	1	1905	--	211DKOT	185.00+	1905	1295
122N64W36CBBB	MOCCASIN CREEK	--	--	--	--	--	--	--	--	--
122N64W36CCDD	USBR	--	48	4	1952	U	112ELM	20.00	09/ /1954	1299

TABLE 1. -- RECORDS OF WELLS AND TEST HOLES IN BROWN COUNTY - continued

LOCAL NUMBER	OWNER	DEPTH DRILLED (FEET)	DEPTH OF WELL (FEET)	CASING DIAM-ETER (INCHES)	DATE COMPLETED	USE OF WATER	PRINCIPAL AQUIFER	WATER LEVEL (FEET)	DATE WATER LEVEL MEASURED	ALTITUDE OF LAND SURFACE (FEET)
122N64W36CCDD2	USBR	--	80	--	1952	U	--	--	--	1298
122N64W36DDDD	USBR	--	88	1	1951	U	--	21.00	08/ /1952	1296
122N65W 1AAAA	USGS	--	55	--	1970	U	--	17.00	07/ /1970	1350
122N65W 1DDBA	A.CRAWFORD	--	1020	2	1945	H	211DKOT	F	--	1360
122N65W 3AAB	H.PETERSON	--	9	48	1944	H	112PLSC	8.00	07/ /1949	--
122N65W 3AAB2	H.PETERSON	--	1250	1	1911	U	211DKOT	--	--	--
122N65W 3DCC	H.SHILMAN	--	900	--	--	H	211DKOT	F	--	--
122N65W 4ACA	H.LESTER	--	19	--	--	U	112PLSC	8.00	07/ /1949	--
122N65W 4B	NEVILL, CAROL	1173	--	2.50	08/04/1972	--	--	--	--	--
122N65W 6DCD	G.GROTE	--	1337	2	1946	H	211DKOT	F	--	--
122N65W 7D	KUECHLE, ALFRED	1377	--	--	11/ /1950	H,S	--	230.00+	--	1365
122N65W 7DDCD	KUECHLE, A	--	8	--	--	U	112ELM	5.00	07/ /1949	--
122N65W 7DDDB	KUECHLE, A	--	10	--	--	U	--	7.00	07/ /1949	--
122N65W 7DDDD	KUECHLE, A	--	16	36	1944	H	112PLSC	13.00	07/ /1949	--
122N65W 8AD	W.GROTE	--	20	24	1931	H	--	--	--	--
122N65W 9ADC	C.RYDBERG	--	940	1	1909	H	211DKOT	F	--	--
122N65W 9ADC2	C.RYDBERG	--	20	36	1938	S	112PLSC	15.00	07/ /1949	--
122N65W10DAD	W.HERRING	--	1000	--	--	H	211DKOT	F	--	--
122N65W11BCB	G.CASANOVA	--	1460	1	1923	H	211DKOT	--	--	--
122N65W11BCB2	H.CASANOVA	--	1400	--	--	H	211DKOT	F	--	--
122N65W11CCC	A.BERGMAN	--	22	36	--	H	112ELM	14.00	07/ /1949	--
122N65W11CCC2	A.BERGMAN	--	1200	2	1965	H	211DKOT	F	--	--
122N65W12DAAD	A.BUGRER	--	35	24	--	H	112ELM	25.00	07/ /1949	1345
122N65W12DDDD	USGS	--	170	--	1971	U	--	--	--	1330
122N65W13AAB	E.ANGERHOFER	--	1250	2	1920	H	217FLRV	F	--	1340
122N65W13DDD	E.BRICK	--	1100	1	1910	H	211DKOT	F	--	1330
122N65W13DDD2	E.BRICK	--	16	40	1910	U	--	--	--	1332
122N65W14AAB	E.ANGERHOFER	--	1000	--	--	H	211DKOT	F	--	1365
122N65W14BBBB	USGS	--	29	--	1970	U	--	--	--	--
122N65W17DDCD	J.SCHWAB	--	30	12	1942	H	112ELM	--	--	--
122N65W17DDC2	J.SCHWAB	--	34	24	1946	S	112ELM	25.00	07/ /1949	--
122N65W18DCC	F.STRECKFUSS	--	1180	1	1946	H	211DKOT	F	--	--
122N65W18DC4	F.STRECKFUSS	--	14	44	--	U	112ELM	5.00	07/ /1949	--
122N65W19AC	H.SCHWAB	--	38	30	--	U	112ELM	27.00	07/ /1949	--
122N65W19ADB	H.SCHWAB	--	38	36	1942	H	112ELM	38.00	07/ /1949	--
122N65W20ADD	F.SCHWAB	--	33	40	1941	H	112ELM	19.00	07/ /1949	--
122N65W20BCC	N.SCHWAB	--	46	36	--	H	112ELM	42.00	07/ /1949	--
122N65W21DDC	A.DAHME	--	1200	1	1922	H	211DKOT	F	--	--
122N65W21DDC2	A.DAHME	--	1285	2	1956	--	217FLRV	F	--	1375
122N65W21DDC3	A.DAHME	--	1286	2	1964	--	217FLRV	F	--	1375

TABLE 1. -- RECORDS OF WELLS AND TEST HOLES IN BROWN COUNTY - continued

LOCAL NUMBER	OWNER	DEPTH DRILLED (FEET)	DEPTH OF WELL (FEET)	CASING DIAM-ETER (INCHES)	DATE COMPLETED	USE OF WATER	PRINCIPAL AQUIFER	WATER LEVEL (FEET)	DATE WATER LEVEL MEASURED	ALTITUDE OF LAND SURFACE (FEET)
122N65W22CCCC	USGS	--	19	--	1970	U	--	--	--	--
122N65W22DCCD	T.BETTMAN	--	1300	2	1925	H	211DKOT	F	--	--
122N65W23AABA	E.BRICK	--	1300	2	1923	H	217FLRV	F	--	1365
122N65W23DAA	W.HERRING	--	54	24	1962	S	--	24.00	1962	1347
122N65W23DAA2	W.HERRING	--	1075	0.75	--	H	211DKOT	F	--	--
122N65W24B	ANDERSON, GAYLO	1263	--	1.50	06/15/1979	H	--	F	--	--
122N65W24BBBD	E.ANGERHOFER	--	1262	2	1965	S	217FLRV	F	--	1345
122N65W24BBBD2	E.ANGERHOFER	--	1012	2	1951	H	211DKOT	F	--	1345
122N65W24DC	G.KUECHLE	--	1000	1	1908	H	211DKOT	--	--	--
122N65W24DCCD	G.KUECHLE	--	1000	1	1908	H	211DKOT	F	--	1330
122N65W25BBBB	USGS	--	155	--	1971	U	--	--	--	1340
122N65W25DDDD	SDWR	--	146	--	--	--	112JMESM	--	--	1347
122N65W26ABAD	L.ANGERHOFER	--	1000	1	1910	H	211DKOT	F	--	--
122N65W26BAAB	V.ANGERHOFER	--	1030	1	1904	H	211DKOT	--	--	--
122N65W26BAAB2	V.ANGERHOFER	--	16	36	1944	S	112ELM	13.00	07/ /1949	--
122N65W27CDD	A.ANGERHOFER	--	1050	1	1917	H	211DKOT	F	--	--
122N65W27CDD2	R.ANGERHOFER	--	1263	2	1960	H	217FLRV	F	--	1368
122N65W30C	DAHME, HARVEY	90	--	--	08/28/1980	H	--	--	--	--
122N65W30CDCB	H.DAHME	--	1215	2	1955	H	217FLRV	F	--	1365
122N65W31CCDC	USBR	--	73	1	1951	U	--	30.00	04/ /1952	1370
122N65W31DDA	F.BRICK JR.	--	1100	2	1948	H	211DKOT	F	--	--
122N65W31DDA2	F.BRICK JR.	--	21	--	--	U	--	12.00	07/ /1949	--
122N65W32ABB	E.SOLLIE	--	1200	1	1934	H	211DKOT	F	--	--
122N65W32ABB2	E.SOLLIE	--	1030	1	1905	--	211DKOT	217.00+	1905	1340
122N65W33CCDD	C.WALTER	--	24	30	1931	H	112ELM	12.00	07/ /1949	--
122N65W34CCC	USBR	--	52	1	1951	U	--	10.00	04/ /1952	1339
122N65W35BAB	E.ANGERHOFER	--	950	1	1907	H	211DKOT	20.00	04/ /1949	--
122N65W35CBC	C.DAHME	--	900	--	--	H	211DKOT	F	--	--
122N65W35CBC2	C.DAHME	--	32	--	1943	U	112ELM	30.00	07/ /1949	--
122N65W35CCCC	USGS	--	200	--	1971	U	--	--	--	1338
122N65W35DADC	A.PAPKE	--	1098	1	1924	H	211DKOT	F	--	1340
122N65W35DADC2	A.PAPKE	--	1100	--	--	U	211DKOT	F	--	--
123N60W 1AAAA	SDGS	--	39	--	1970	U	--	16.00	07/ /1970	1310
123N60W 2AAD	J.DONOVAN	--	880	1	1907	H	211DKOT	32.00+	1951	1301
123N60W 2ABBB	USBR	--	40	1	1955	U	112PLSC	8.00	06/ /1955	1299
123N60W 2BCBB	A.RIX	--	900	1	1920	H	211DKOT	F	--	1300
123N60W 3BCCB	L.ROHWER	--	1100	3	1951	H	211DKOT	--	--	1302
123N60W 4AAAA	SDGS	--	150	--	1970	U	--	19.00	07/ /1970	1305
123N60W 5BCB	G.BISSON	--	900	2	1946	H	211DKOT	F	--	1304
123N60W 5CBBB	USBR	--	45	1	1955	U	112PLSC	21.00	06/ /1955	1299

TABLE 1. -- RECORDS OF WELLS AND TEST HOLES IN BROWN COUNTY - continued

LOCAL NUMBER	OWNER	DEPTH DRILLED (FEET)	DEPTH OF WELL (FEET)	CASING DIAM-ETER (INCHES)	DATE COMPLETED	USE OF WATER	PRINCIPAL AQUIFER	WATER LEVEL (FEET)	DATE WATER LEVEL MEASURED	ALTITUDE OF LAND SURFACE (FEET)
123N60W 5DCDD	R.RICHARDS	--	1040	2	1963	S	211DKOT	F	--	1305
123N60W 6DDA	E.MEGTHALER	--	987	1	1930	H	211DKOT	F	--	1304
123N60W 7CC	NEWMAN, EUGENE	974	974	--	08/ /1954	--	--	--	--	1303
123N60W 7CCC	E.RIGG	--	972	2	1954	H	211DKOT	F	--	1303
123N60W 8	--	--	977	--	--	P	211DKOT	F	--	1305
123N60W 8BCC	C.LUNDMAN	--	1010	2	1945	H	211DKOT	F	--	1297
123N60W 8DDDD	SDGS	--	99	--	1970	U	--	16.00	07/ /1970	1303
123N60W 9	J.ADAMS	--	935	1	1901	--	211DKOT	200.00+	1935	1303
123N60W 9BAA	BREITKREUTZ, RA	98	--	--	03/25/1981	H	--	--	--	--
123N60W 9BABB	R.BREITKREUTZ	--	1097	--	1963	H	211DKOT	F	--	1300
123N60W 9BAB2	R.BREITKREUTZ	--	90	--	--	I	112PLSC	--	--	--
123N60W 9BBA	BREETKREUTZ, RA	98	93	8.75	03/25/1981	H	--	--	--	--
123N60W 9BBB	A.BREITKREUTZ	--	964	1	1935	H	211DKOT	F	--	1300
123N60W11AAA	W.BLAIR	--	960	1	1914	H	211DKOT	F	--	1310
123N60W12BBB	W.BLAIR	--	1024	3	1950	H	211DKOT	F	--	1310
123N60W12DDDD	SDGS	--	79	--	1971	U	--	14.00	06/ /1971	1330
123N60W13ADA	BELDEN, O	--	1100	1	1925	H	211DKOT	F	--	1333
123N60W13BAB	USBR	--	15	--	1953	U	--	12.00	1953	1316
123N60W13DCD	O.BELDEN	--	1200	1	1910	H	217FLRV	F	--	1332
123N60W14BBCC	G.LEONHARDT	--	1078	2	1967	S	211DKOT	F	--	1308
123N60W14CBB	H.CLARK	--	1100	--	--	H	211DKOT	F	--	1305
123N60W15CCC	G.KOEHLER	--	1031	2	1950	H	211DKOT	F	--	1305
123N60W15DCCD	E.MESSING	--	1275	0.75	--	H	217FLRV	F	--	1310
123N60W15DCCD2	E.MESSING	--	1042	2	1963	H	211DKOT	F	--	1310
123N60W16DDDD	SDGS	--	118	--	1972	U	--	--	--	1305
123N60W17DCB	H.HINKLEMAN	--	1025	2	1950	H	211DKOT	F	--	1303
123N60W18CCCC	SDGS	--	130	--	1972	U	--	--	--	1300
123N60W18CDC	OLSON	--	1100	--	--	H,S	211DKOT	--	--	1302
123N60W18CDC	A.OLSON	--	1100	2	1943	S	211DKOT	F	--	1305
123N60W18CDC2	OLSON, A	--	850	1	1908	H	211DKOT	F	--	1305
123N60W18DDDD	SDGS	--	97	--	1972	U	--	--	--	1305
123N60W19ADCC	SDGS	--	85	--	1972	U	--	--	--	1300
123N60W19CBA	GROTON, CITY OF	--	995	5	1920	P	211DKOT	20.00	08/ /1955	1300
123N60W19CBAB	GROTON, CITY OF	--	1000	10	1950	P	211DKOT	--	--	1300
123N60W19CCBD	GROTON, CITY OF	--	1000	12	1922	P	211DKOT	--	--	1300
123N60W19CCCA	SDGS	--	125	--	1972	U	--	--	--	1305
123N60W19CDCC	GROTON, CITY OF	--	986	8	1948	P	211DKOT	3.00	07/ /1948	1302
123N60W19CDDC	SDGS	--	155	--	1972	U	--	--	--	1303
123N60W19DBBB	SDGS	--	110	--	1972	U	--	--	--	1300
123N60W20AAAA	SDGS	--	104	--	1972	U	--	--	--	1290

TABLE 1. -- RECORDS OF WELLS AND TEST HOLES IN BROWN COUNTY - continued

LOCAL NUMBER	OWNER	DEPTH DRILLED (FEET)	DEPTH OF WELL (FEET)	CASING DIAM-ETER (INCHES)	DATE COMPLETED	USE OF WATER	PRINCIPAL AQUIFER	WATER LEVEL (FEET)	DATE WATER LEVEL MEASURED	ALTITUDE OF LAND SURFACE (FEET)
123N60W20BCCC	A.RUETHER	--	1034	2	1952	H	211DKOT	F	--	1300
123N60W20CCCC	SDGS	--	134	--	1972	U	--	--	--	1290
123N60W20CDD	J.BONN	--	935	1	1901	H	211DKOT	233.00+	1905	1300
123N60W20DDDD	SDGS	--	86	--	1970	U	--	19.00	07/ /1970	1305
123N60W21DCC2	R.HALL SR.	--	30	24	1952	H	--	18.00	08/ /1967	1305
123N60W21DDDD	SDGS	--	104	--	1972	U	--	--	--	1306
123N60W24DDDD	SDGS	--	34	--	1970	U	--	--	--	1340
123N60W25AAAB	R.OLIVER	--	1099	2	1968	D	211DKOT	F	--	1330
123N60W25AAB	R.OLIVER	--	950	1	1910	H	211DKOT	F	--	1340
123N60W25BAB	L.LARSON	--	1080	--	--	H	211DKOT	F	--	1330
123N60W25CDDD	PRUNTY, ED	--	987	--	--	S	211DKOT	--	--	--
123N60W25DCCC	E.PRUNTY	--	988	2	1955	H	211DKOT	F	--	1345
123N60W26AAAA	USBR	--	15	--	1953	U	--	--	--	1318
123N60W26ABB	A.RIX	--	967	2	1935	H	211DKOT	14.00+	1954	1312
123N60W27DAD	K.SPERRY	--	880	1	1906	H	211DKOT	F	--	1315
123N60W27DAD2	K.SPERRY	--	1052	2	1966	H	211DKOT	F	--	1315
123N60W28BBB2	R.HALL SR.	--	30	24	--	S	112PLSC	--	--	1307
123N60W29CBB	E.OLIVER	--	893	1	1907	H	211DKOT	F	--	1300
123N60W30DDDD	SDGS	--	97	--	1972	U	--	--	--	1304
123N60W31DBB	O.HUFFMAN	--	28	--	--	H	--	22.00	08/ /1955	1302
123N60W32CDC	FROMMEL, F	--	950	--	--	H	211DKOT	--	--	1297
123N60W32CDC	B.FROMMEL	--	950	1	1908	H	211DKOT	F	--	--
123N60W33BBBB	SDGS	--	64	--	1972	U	--	--	--	1305
123N60W34DDDD	SDGS	--	20	--	1970	U	--	--	--	1325
123N60W36DDDD	SDGS	--	30	--	1970	U	--	--	--	1363
123N61W 1AAAA	SDGS	--	83	--	1970	U	--	12.00	07/ /1970	1305
123N61W 2BBB	H.SHORNACK	--	1250	2	1950	H	217FLRV	F	--	1300
123N61W 2BBBB	SDGS	--	85	--	1970	U	--	13.00	07/ /1970	1304
123N61W 3BBBC	O.RUDEN	--	960	1	1900	--	211DKOT	F	--	1300
123N61W 4CCC	B.WAGNER	--	900	1	1942	H	211DKOT	F	--	1300
123N61W 5AAAA	SDGS	--	119	--	1970	U	--	14.00	07/ /1970	1303
123N61W 6BBB	ERDMANN, G	--	960	2	1945	H	211DKOT	--	--	1300
123N61W 6DCDD	C.VANRIPER	--	1122	1	1957	H	211DKOT	F	--	1300
123N61W 6DDCC	C.VANRIPER	--	960	2	1945	H	211DKOT	F	--	1300
123N61W 8ABAB	C.CLAGENBUSH	--	1105	2	1959	H	211DKOT	F	--	1295
123N61W 9CCCC	SDGS	--	109	--	1970	U	--	20.00	07/ /1970	1300
123N61W10BBBA	SIEFKES	--	1100	1	1910	H	211DKOT	F	--	1300
123N61W12BDDD	W.QUIGGLE	--	971	1	1910	H	211DKOT	F	--	1304
123N61W12DDDD	W.KOEHLER	--	960	2	1938	H	211DKOT	9.00+	06/ /1955	1304
123N61W13AAAA	SDGS	--	109	--	1972	U	--	--	--	1302

TABLE 1. -- RECORDS OF WELLS AND TEST HOLES IN BROWN COUNTY - continued

LOCAL NUMBER	OWNER	DEPTH DRILLED (FEET)	DEPTH OF WELL (FEET)	CASING DIAM-ETER (INCHES)	DATE COMPLETED	USE OF WATER	PRINCIPAL AQUIFER	WATER LEVEL (FEET)	DATE WATER LEVEL MEASURED	ALTITUDE OF LAND SURFACE (FEET)
123N61W13DDDC	A.DARINGSFORD	--	1001	1	1926	H	211DKOT	F	--	1300
123N61W14AAAD	MALLETT, E	--	1200	--	--	H,S	217FLRV	--	--	1307
123N61W14AAAD	E.MALLETT	--	1200	2	1946	H	217FLRV	F	--	1303
123N61W14BBBB	SDGS	--	49	--	1970	U	--	19.00	07/ /1970	1306
123N61W14BCBB	E.STANCH	--	1100	--	--	H	211DKOT	F	--	1300
123N61W14CDDD	VOIGHT, A	--	1100	--	--	H,S	211DKOT	--	--	1302
123N61W14CDDD	A.VOIGHT	--	1100	1	1910	H	211DKOT	F	--	1305
123N61W14CDDD2	J.WALTERS	--	32	3	1962	--	--	13.00	11/ /1962	1305
123N61W14DDDD	SDGS	--	89	--	1970	U	--	21.00	07/ /1970	1305
123N61W15BBB	D.LEONHARDT	--	1150	2	1965	H	217FLRV	F	--	1303
123N61W15CCCC	A.JOHNSON	--	1110	2	1967	H	211DKOT	F	--	1303
123N61W16	USBR	--	120	--	1955	U	--	--	--	1305
123N61W17AACD	H.LEHMAN	--	1138	2	1958	H	217FLRV	F	--	1300
123N61W17ADAB	H.LEHMAN	--	1100	1	1915	H	211DKOT	F	--	1300
123N61W17ADAB2	H.LEHMAN	--	25	36	1910	U	--	7.00	06/ /1955	1300
123N61W18BBBB	F.TRASK	--	1042	2	1945	H	211DKOT	F	--	1300
123N61W18BBBB2	SDGS	--	107	--	1970	U	--	15.00	07/ /1970	1300
123N61W18CAAA	FARMERS CO-OP	--	158	3	1951	H	112PLSC	--	--	--
123N61W19BABB	I.ZOELLNER	--	1150	1	1957	H	217FLRV	F	--	1300
123N61W19CCCD	R.ZOELLNER	--	1013	1	1923	H	211DKOT	F	--	1296
123N61W20DCCC	R.ZOELLNER	--	900	--	--	H	211DKOT	F	--	1305
123N61W20DCCC2	M.ZOELLNER	--	1140	2	1958	H	217FLRV	F	--	1305
123N61W21DDC	B.HEITMAN	--	1000	1	1920	H	211DKOT	F	--	1300
123N61W23ADDD	O.ANDERSON	--	1160	2	1947	H	211DKOT	F	--	1302
123N61W23ADDD	ANDERSON, B	--	1160	--	--	H,S	217FLRV	--	--	1302
123N61W23DDA	LARSON, DENNIS	140	112	5	07/01/1982	H	--	--	--	--
123N61W24CCCC	SDGS	--	89	--	1971	U	--	19.00	06/ /1971	1302
123N61W24CDDC	SDGS	--	109	--	1972	U	--	--	--	1304
123N61W24DDDA	I.GILLETTE	--	1014	1	1920	H	211DKOT	F	--	1305
123N61W25CDCD	H.FLIEHS	--	1176	2	1968	H	217FLRV	F	--	1300
123N61W26BAB	R.WOLTER	--	920	1.75	--	H	211DKOT	F	--	--
123N61W26BBBB	SDGS	--	68	--	1970	U	--	13.00	07/ /1970	1304
123N61W26CCCC	SDGS	--	84	--	1970	U	--	18.00	07/ /1970	1300
123N61W28BBBB	SDGS	--	85	--	1970	U	--	--	--	1306
123N61W28D	MATTERN, JAMES	1080	1080	2	1978	H	211DKOT	F	--	--
123N61W30BBBB	SDGS	--	109	--	1970	U	--	20.00	07/ /1970	1300
123N61W30CBBC	R.ZOELLNER	--	1242	2	1968	H	--	F	--	1300
123N61W31CBBB	A.LORENZ	--	1148	2	1947	H	217FLRV	F	--	1305
123N61W31DDDC	O.ZOELLNER	--	1127	1	1928	H	211DKOT	F	--	1300
123N61W31DDDC2	R.ZOELLNER	--	1209	2	1957	H	217FLRV	F	--	1300

TABLE 1. -- RECORDS OF WELLS AND TEST HOLES IN BROWN COUNTY - continued

LOCAL NUMBER	OWNER	DEPTH DRILLED (FEET)	DEPTH OF WELL (FEET)	CASING DIAM-ETER (INCHES)	DATE COMPLETED	USE OF WATER	PRINCIPAL AQUIFER	WATER LEVEL (FEET)	DATE WATER LEVEL MEASURED	ALTITUDE OF LAND SURFACE (FEET)
123N61W32DAA	L.HERRON	--	1034	2	1951	H	211DKOT	F	--	1305
123N61W33BBBD	O.ZOELLNER	--	900	--	--	H	211DKOT	F	--	1305
123N61W33BBBD2	O.ZOELLNER	--	1162	2	1964	S	217FLRV	21.00+	06/ /1964	1305
123N61W33DDDD	USBR	--	60	--	1955	U	--	--	--	1296
123N61W34CDD	R.WING	--	1145	2	1943	--	217FLRV	F	--	1300
123N61W35AAB	L.RANGWALD	--	1100	2	1943	H	211DKOT	F	--	[illegible]0
123N61W36ADDA	SDGS	--	119	--	197[illegible]	U	--	--	--	1290
123N62W 1CCAC	USBR	120	10	--	1955	U	--	--	--	1290
123N62W 5AAA	G.LITTLE	--	21	36	--	H	112PLSC	17.00	06/ /1949	1297
123N62W 5AAAA	SDGS	--	86	--	1970	U	--	15.00	07/ /1970	1290
123N62W 5BCC	E.HOFER	--	25	--	--	--	--		/ /1949	1300
123N62W 5CBCC	USBR	--	39	1	1955	U	112PLSC	14.00	07/ /1955	1296
123N62W 5CCCC	J.WHEETING	--	1099	1	1947	--	211DKOT	F	--	1300
123N62W 5D	J.WHITING	--	1099	--	1947	--	211DKOT	--	--	1300
123N62W 6ADDD	C.GUBIN	--	1112	1	1944	H	211DKOT	F	--	1300
123N62W 6DAD	E.HOFER	--	35	36	--	H	112PLSC	--	--	1295
123N62W 7C	KRAFT, J. F	1104	1104	4	05/21/1976	H	211DKOT	1.00	05/21/1976	1300
123N62W 7DCCB	J.KRAFT	--	950	1.25	--	H	211DKOT	F	--	1300
123N62W 8ADD	R.WHEETING	--	1040	--	--	S	211DKOT	F	--	1295
123N62W 8BCCB	F.FLUKE	--	1006	1	1942	H	211DKOT	F	--	1300
123N62W 8DAA	C.GULLICKSON	--	980	2	1970	S	211DKOT	F	--	1295
123N62W 8DCC	J.FRITZ	--	960	1	1900	S	211DKOT	F	--	1300
123N62W 8DCC2	J.FRITZ	--	27	--	--	U	--	23.00	06/ /1949	--
123N62W 8DCC3	J.FRITZ	--	1134	2	1960	S	217FLRV	F	--	1300
123N62W 8DDDD	SDGS	--	100	--	1970	U	--	19.00	07/ /1970	1302
123N62W 9BCB	T.OWENS	--	27	30	--	Z	--	18.00	06/ /1949	1300
123N62W 9CCCC	GULLICKSON, C	--	938	1	1904	S	211DKOT	F	--	1300
123N62W 9CC2	C.GULLICKSON	--	1193	2	1947	H	217FLRV	F	--	1300
123N62W 9D	--	--	95	--	--	U	112PLSC	--	--	--
123N62W10CCC	M.GUBIN	--	1010	--	--	H	211DKOT	F	--	1300
123N62W10DDCC	L.GABEL	--	1300	0.75	--	H	217FLRV	F	--	1302
123N62W10DDCC2	L.GABEL	--	1136	2	1958	H	211DKOT	F	--	1302
123N62W11ADD	T.HOLUM	--	935	--	--	H	211DKOT	F	--	1293
123N62W11ADD2	N.HOLUM	--	875	1	1905	--	211DKOT	312.00+	1905	1295
123N62W11ADD3	D.PICKHAM	--	85	--	--	H	--	35.00	1969	--
123N62W11CD	SDGS	--	47	--	1953	U	--	--	--	1275
123N62W13D	JUSTESEN, CARRO	920	920	--	1914	H,S	211DKOT	20.70+	1914	1295
123N62W13DDA	F.HOPKINS	--	920	1.25	--	H	211DKOT	F	--	1300
123N62W14ADA	K.HOLUM	--	21	--	--	U	--	13.00	06/ /1949	1282
123N62W15A	KESSLER, ROBERT	1153	1153	1.25	09/25/1974	H	--	F	--	--

TABLE 1. -- RECORDS OF WELLS AND TEST HOLES IN BROWN COUNTY - continued

LOCAL NUMBER	OWNER	DEPTH DRILLED (FEET)	DEPTH OF WELL (FEET)	CASING DIAM-ETER (INCHES)	DATE COMPLETED	USE OF WATER	PRINCIPAL AQUIFER	WATER LEVEL (FEET)	DATE WATER LEVEL MEASURED	ALTITUDE OF LAND SURFACE (FEET)
123N62W15BBBA	J.FRITZ	--	935	1.25	--	H	211 KOT	F	--	1300
123N62W15BBBA2	J.FRITZ	--	1070	2	1952	H	211DKOT	F	--	1300
123N62W15CBB	C.SEIH	--	1000	1	1923	H	211DKOT	F	--	1297
123N62W17	R.BUNTROCK	--	90	--	--	H	--	--	--	1300
123N62W17ACB	G.RAVEN	--	1200	--	--	H	217FLRV	+	06/ /1949	1300
123N62W17BDCA	WHEAT GROW ASS.	--	1184	2	1958	H	217FLRV	F	--	1300
123N62W17BDCA2	M.GRAVES	--	1172	2	1963	H	217FLRV	F	--	1300
123N62W17BDD	F.MCCORMICK	--	26	36	--	H	112PLSC	16.00	06/ /1949	1300
123N62W17BDD2	F.MCCORMICK	--	26	3	1900	U	--	19.00	06/ /1949	1303
123N62W17BDD3	F.MCCORMICK	--	24	36	--	--	112PLSC	20.00	06/ /1949	1302
123N62W17C	--	1095	1095	--	06/22/1973	--	211DKOT	--	--	--
123N62W17CABA	L.FRITZ	--	1190	2	1952	H	217FLRV	F	--	1300
123N62W17DBBB	A.CHALCRAFT	--	25	36	--	S	112PLSC	23.00	06/ /1949	1300
123N62W17DBBB2	NULLE, F	--	30	48	1950	--	--	26.00	09/ /1967	1300
123N62W17DBBB3	A.CHALCROFT	--	950	--	--	--	211DKOT	--	--	1300
123N62W18ACCC	BATH RACE TRACK	--	1140	2	1955	--	211DKOT	F	--	1290
123N62W18BAA	WENTZ, A	--	1000	--	1899	H	211DKOT	393.00+	--	1302
123N62W18DAD	BATH, TRLR CRT	--	1100	--	1972	P	211DKOT	F	--	1300
123N62W18DAD2	BATH, TRLR CRT	100	100	--	1974	P	112PLSC	--	--	1300
123N62W18DAD3	BATH, TRLR CRT	100	100	--	1972	P	112PLSC	--	--	1300
123N62W18DCAB	NOR.ELECT.COOP.	--	94	4	1968	H	112PLSC	20.00	07/ /1968	1305
123N62W18DCAB2	NOR.ELECT.COOP.	--	110	--	1969	U	--	--	--	1305
123N62W18DDAA	E.MCNEIL	--	23	--	--	S	--	21.00	06/ /1949	1302
123N62W20ACB	W.MARTYN MD	--	1200	2	1955	H	217FLRV	F	--	1300
123N62W20BBAC	B.ELLIS	--	1177	2	1966	H	217FLRV	12.00+	08/ /1968	1300
123N62W20BBBB	MRS. B.ELLIS	--	34	--	--	N	112PLSC	25.00	06/ /1949	1300
123N62W20DB	A.SPERRY	--	1213	1.50	--	--	217FLRV	F	--	1300
123N62W20DBBB	A.SPERRY	--	1098	2	1952	H	211DKOT	F	--	1300
123N62W21ABBA	STAHL, R	--	1110	2	1966	H	211DKOT	F	--	1300
123N62W21BBBB	O.TRAVER	--	1050	--	--	H	211DKOT	F	--	1300
123N62W21CCCC	SDGS	--	99	--	1970	U	--	24.00	07/ /1970	1300
123N62W22B	FRELKER, CHARLI	1160	1160	2	03/ /1977	H	217FLRV	F	--	--
123N62W22BBBB	T.FULKER	--	1100	1.50	--	H	211DKOT	F	--	1300
123N62W22DDC	K.LEE	--	1133	--	--	S	211DKOT	58.00+	06/ /1969	1300
123N62W23	O.TRAVER	--	1089	--	1951	--	211DKOT	--	--	--
123N62W24DDD	M.SIEK	--	900	--	--	--	211DKOT	F	--	1300
123N62W24DDDD	G.SIEH	--	1067	2	1956	H	211DKOT	26.00+	08/ /1968	1300
123N CAAA	U.C.LIFE INS.CO	--	975	--	--	D	211DKOT	F	--	1302
123N62W28A	S.LOCKEN	--	1024	--	1944	--	211DKOT	F	--	1298
123N62W29ABBA	S.HOLMES	--	1000	--	--	H	211DKOT	F	--	1300

TABLE 1. -- RECORDS OF WELLS AND TEST HOLES IN BROWN COUNTY - continued

LOCAL NUMBER	OWNER	DEPTH DRILLED (FEET)	DEPTH OF WELL (FEET)	CASING DIAM-ETER (INCHES)	DATE COMPLETED	USE OF WATER	PRINCIPAL AQUIFER	WATER LEVEL (FEET)	DATE WATER LEVEL MEASURED	ALTITUDE OF LAND SURFACE (FEET)
123N62W29ABBA2	S.HOLMES	--	1342	2	1958	H	221SNDC	F	--	1300
123N62W30A	SPERRY, JAMES	--	1000	--	--	U	211DKOT	--	--	--
123N62W30DDD	J.HOLMES	--	35	48	--	H	--	22.00	06/ /1949	1302
123N62W30DDD2	J.HOLMES	--	1161	--	1950	H	217FLRV	F	--	1302
123N62W31	WILKER, MERILYN	1127	1127	3	05/ /1977	H	217FLRV	F	--	--
123N62W31AAAA	SDGS	--	94	--	1971	U	--	14.00	06/ /1971	1302
123N62W31DAA	E.LOCKEN	--	1050	2	--	H	211DKOT	F	--	1298
123N62W31DAA2	LOCKEN, E	--	44	36	1889	I	112JMESM	--	--	1298
123N62W32BCCC	N.W. MUT.LIFE I	--	1052	--	1943	--	211DKOT	F	--	1302
123N62W35ABB	A.TULLIS	--	999	1.25	--	H	211DKOT	F	--	1302
123N62W35DDDD	C.ADLER	--	940	2	1961	H	211DKOT	F	--	1300
123N62W36CDDC	USBR	--	131	--	1959	U	--	--	--	1292
123N62W36DDCC	USBR	--	44	1	1955	U	112PLSC	23.00	06/ /1955	1299
123N63W 1AAAA	SDGS	--	100	--	1970	U	--	12.00	07/ /1970	1300
123N63W 1BDC	R.HUGHE	--	1000	1	1942	H	211DKOT	F	--	1300
123N63W 2AAAA	USGS	--	230	--	1971	U	--	--	--	1300
123N63W 2BBBB	USGS	--	230	--	1971	U	--	--	--	1300
123N63W 2C	LAWN AND, GARDE	--	130	--	--	H	112JMESM	--	--	--
123N63W 2C	BECKLER, MYLES	1106	1106	2	06/12/1973	H,S	--	F	--	--
123N63W 2CDCD	L.BECKLER	--	990	--	--	H	211DKOT	F	--	1300
123N63W 3ADDD	L.STORM	--	20	--	--	--	112ELM	9.00	06/ /1949	1302
123N63W 3BBBC	USGS	--	185	--	1971	U	--	--	--	1295
123N63W 4ABAB	R.OERTLI	--	1100	1	1908	H	211DKOT	F	--	1300
123N63W 4BBB	J.NOLTNER	--	16	--	--	S	--	8.00	06/ /1949	1295
123N63W 4BBBB	USGS	--	110	--	1971	U	--	--	--	1295
123N63W 4D	NOLTNER, JACK	1127	--	4.50	05/20/1980	H	211DKOT	--	--	--
123N63W 4DDD	BANKER, W	--	960	2	--	H	211DKOT	F	--	1300
123N63W 4DDD2	BANKER, W	--	18	--	--	U	--	8.00	06/ /1949	1300
123N63W 5ADB	W.BENGS	--	1100	4	1909	H	211DKOT	F	--	1298
123N63W 5DCBC	L.PITZ	--	1188	3	1970	H	217FLRV	F	--	1295
123N63W 6ADAD	H.CLARY	--	17	24	--	H	112ELM	7.00	06/ /1949	1298
123N63W 6BBBB	USGS	--	50	--	1971	U	--	--	--	1306
123N63W 6BCBB	H.GUGEL	--	1300	--	--	H	221SNDC	F	--	1300
123N63W 6C	WEISS, HENRY	1120	--	2	05/ /1979	H	--	F	--	--
123N63W 7AAAA	P.PITZ	--	16	--	--	H	112ELM	12.00	06/ /1949	1300
123N63W 7AAAA3	P.PITZ	--	1120	2	1967	H	211DKOT	F	--	1300
123N63W 7AAA2	P.PITZ	--	115	--	1953	U	--	--	--	1300
123N63W 7ABB	P.PITZ	--	15	24	--	U	--	8.00	06/ /1949	1300
123N63W 7ADA	K.BAIRD	--	25	--	--	H	--	--	--	1301
123N63W 7ADA2	K.BAIRD	--	25	--	--	S	112ELM	12.00	06/ /1949	1301

TABLE 1. -- RECORDS OF WELLS AND TEST HOLES IN BROWN COUNTY - continued

LOCAL NUMBER	OWNER	DEPTH DRILLED (FEET)	DEPTH OF WELL (FEET)	CASING DIAM-ETER (INCHES)	DATE COMPLETED	USE OF WATER	PRINCIPAL AQUIFER	WATER LEVEL (FEET)	DATE WATER LEVEL MEASURED	ALTITUDE OF LAND SURFACE (FEET)
123N63W 7BCCC	A.WERTH	--	1150	--	--	H	211DKOT	F	--	1302
123N63W 7BCC2	A.WERTH	--	900	1.50	--	H	211DKOT	F	--	--
123N63W 7CBB	R.HUGER	--	16	6	--	H	112ELM	11.00	07/ /1949	1302
123N63W 7CBB2	R.HUGER	--	16	--	--	S	112ELM	--	--	1302
123N63W 7CCBB	FULKER, B	--	80	24	--	--	--	10.00	07/ /1949	1300
123N63W 8ABB2	WERTH, A	--	1100	2.50	--	H	211DKOT	F	--	1295
123N63W 8BBBB	USGS	40	30	1.50	05/20/1971	U	112ELM	11.68	05/26/1971	1300
123N63W 8DD	HEALY, REED	84	84	4	08/10/1982	H	--	26.00	08/10/1982	--
123N63W 9BBB	G.ZICK	--	26	36	--	S	112ELM	15.00	06/ /1949	1300
123N63W 9BBC	JERKE, MARVIN	48	--	15	09/27/1979	H	--	25.00	09/27/1979	1296
123N63W10ADDD	B.LAMONT	--	1100	0.75	--	H	211DKOT	F	--	1300
123N63W10BCAB	W.NOLTNER	--	1115	--	1945	--	211DKOT	F	--	1302
123N63W10CDCC	K.MELZARK	--	1000	1.50	--	H	211DKOT	F	--	1300
123N63W11ADAA	L.JONES	--	1105	2	1967	H	211DKOT	F	--	1300
123N63W11CDDC	A.HAUGEN	--	16	70	1967	I	--	10.00	07/ /1968	1300
123N63W11D	PARK RECR, DEPT	--	1231	--	--	U	217FLRV	--	--	--
123N63W11D	LEE PARK	1231	1231	3.50	04/29/1975	I	217FLRV	F	--	--
123N63W11DDDD	R.HUGHES	--	870	1.25	--	H	211DKOT	F	--	1300
123N63W13ADD	C.LUKE	--	1100	1.25	--	H	211DKOT	F	--	1300
123N63W13CCBA	R.GRANGER	--	1080	2	1947	--	211DKOT	F	--	1301
123N63W14A	S.REESE	--	1104	2	1943	--	211DKOT	F	--	1298
123N63W14B	HICKS, JIM	102	--	4	05/27/1978	H	--	--	--	--
123N63W14DDD	E.ANDERSON	--	1092	1	1944	H	211DKOT	F	--	1300
123N63W14DDDD2	A.HARTBERG	--	1090	2	1967	H	211DKOT	F	--	1300
123N63W15C	SUNSET MEM, GAR	1170	1170	2	08/16/1973	H,I	--	F	--	--
123N63W15D	LAWN AND, GARDE	--	160	--	--	H	112JMESD	--	--	--
123N63W15DCC	R.SCHUMAKER	--	30	--	--	H	--	--	--	1300
123N63W15D2	LAWN AND, GARDE	--	90	--	--	H	112PLSC	--	--	--
123N63W16CCCD	E.MCINTYRE	--	22	60	--	H	--	10.00	06/ /1949	1295
123N63W16CCCD2	B.ANDERBERG	--	1148	2	1951	H	211DKOT	F	--	1295
123N63W16CDDB	H.CLARK IMPL.	--	963	2	1963	H	211DKOT	18.00+	08/ /1968	1298
123N63W16D	--	1200	--	--	--	H,S	--	15.00+	--	1300
123N63W17	COOK, O S	1117	--	4.50	1894	--	--	--	--	--
123N63W17BAA	E.CROSS	--	900	--	--	H	211DKOT	F	--	1300
123N63W17BBB	R.FESSENDEN	--	1100	--	--	--	211DKOT	F	--	1295
123N63W17BBB2	FESSENDEN, R	--	28	--	--	H	112PLSC	12.00	06/ /1949	1298
123N63W17CDAC	WILSON TRUCKING	--	100	3	1958	U	--	30.00	09/ /1958	1300
123N63W17CDAC2	WILSON TRUCKING	--	1172	2	1958	U	217FLRV	F	--	1300
123N63W17CDC	G.HEIDERSHAL	--	80	--	--	H	112PLSC	--	--	1300
123N63W17CDC2	INMAN POULTRY	--	87	--	--	H	--	67.00	06/ /1949	1300

TABLE 1. -- RECORDS OF WELLS AND TEST HOLES IN BROWN COUNTY - continued

LOCAL NUMBER	OWNER	DEPTH DRILLED (FEET)	DEPTH OF WELL (FEET)	CASING DIAM-ETER (INCHES)	DATE COMPLETED	USE OF WATER	PRINCIPAL AQUIFER	WATER LEVEL (FEET)	DATE WATER LEVEL MEASURED	ALTITUDE OF LAND SURFACE (FEET)
123N63W17CDC3	INMAN POULTRY	--	40	36	--	H	112PLSC	24.00	06/ /1949	1300
123N63W18	ABERDEEN, CITY	--	918	--	--	--	211DKOT	--	--	--
123N63W18ACCC	SACRED HRT.CEM.	--	1194	3	1966	I	217FLRV	278.00+	06/ /1966	1303
123N63W18B	HAGEMANN, VERYL	--	28	--	--	H	112ELM	--	--	--
123N63W18BABA	J.HUMANN	--	26	--	--	H	112PLSC	11.00	07/ /1949	1300
123N63W18DD	J.HABECK	--	--	24	--	H	--	14.00	06/ /1949	1300
123N63W19C	E.ANDRIES	--	220	--	1969	U	--	--	--	1300
123N63W20	--	--	1050	--	--	--	211DKOT	F	--	1290
123N63W20AAA	E.KORTE	--	25	36	--	H	--	--	--	1297
123N63W20AADA	E.KORTE	--	20	24	--	H	112PLSC	10.00	06/ /1949	1297
123N63W20BA	R.LAMONT	--	900	--	--	U	211DKOT	20.00	06/ /1949	1300
123N63W20BAAC	R.LAMONT	--	1210	2	1965	H	211DKOT	F	--	1300
123N63W20CCCC	R.SHAW	--	1220	3	1945	H	217FLRV	260.00+	06/ /1969	1300
123N63W20CDDA	D.GOEHRING	--	180	2	1971	U	112JMESM	F	--	1295
123N63W20CDDD	D.GOEHRING	--	1070	2	1971	H	211DKOT	F	--	1295
123N63W20D	R.LAMONT	--	1251	--	1949	--	217FLRV	--	--	1298
123N63W20DAAA	W.HEINTZMAN	--	1090	--	1969	H	211DKOT	F	--	1295
123N63W20DADA	J.GEHRKIN	--	50	30	--	H	112JMESM	17.00	06/ /1949	1299
123N63W20DDC	H.HEIN	--	50	36	--	S	112JMESM	30.00	06/ /1949	1295
123N63W21	PULLMAN, KEN	1104	1104	2	08/ /1977	H	--	F	--	--
123N63W21A	STAKL, RALPH	1110	--	3	03/23/1966	--	--	F	--	--
123N63W21AAA	FOSTER-BELL CO.	--	1178	2	1960	H	217FLRV	F	--	1300
123N63W21BB	AIRPORT C.A.A.	--	1180	2.50	--	P	217FLRV	F	--	1295
123N63W21BCC	ABERDEEN AIRPRT	--	20	--	--	H	112PLSC	15.00	06/ /1949	1295
123N63W21C	HOEFT, ROBERT	1116	1116	2	12/02/1977	H	--	F	--	--
123N63W21CB	HAAS, CHRIST	36	--	--	07/03/1980	H	--	--	--	--
123N63W21CBBC	D.ARTZ	--	1078	2	1960	H	211DKOT	F	--	1295
123N63W21CDDD	J.NOLTNER	--	1150	1	1903	H	211DKOT	F	--	1295
123N63W21CDDD2	J.NOLTNER	--	1190	3	1951	H	217FLRV	17.00+	08/ /1968	1295
123N63W21D	HEIN, H J	1008	--	1.50	03/02/1956	--	--	--	--	--
123N63W22ADDD	R.SCHUMACHER	--	1128	2	1965	H	211DKOT	16.00+	08/ /1968	1300
123N63W22BCCB	F.SCHUMAKER	--	18	--	--	H	112PLSC	14.00	06/ /1949	1299
123N63W22DAAA	LARSEN	--	--	--	--	H	112PLSC	40.00	--	1294
123N63W23DAAB	J.HALL	--	1100	--	--	H	211DKOT	F	--	1297
123N63W24AAB	B.SHARP	--	85	4	1969	H	--	--	--	1300
123N63W24AABA	C.DRAEGER	--	950	0.75	--	H	211DKOT	F	--	1300
123N63W25CCDD	A.EVELS	--	1000	1	1909	--	211DKOT	F	--	1298
123N63W26AAAA	SDGS	--	94	--	1970	U	--	29.00	07/ /1970	1300
123N63W27A	JOBEE ACRES	1131	1131	--	1970	P	211DKOT	P	--	1300
123N63W27A	GRUMAN, ROBERT	91	--	--	03/18/1981	H	--	--	--	--

TABLE 1. -- RECORDS OF WELLS AND TEST HOLES IN BROWN COUNTY - continued

LOCAL NUMBER	OWNER	DEPTH DRILLED (FEET)	DEPTH OF WELL (FEET)	CASING DIAM-ETER (INCHES)	DATE COMPLETED	USE OF WATER	PRINCIPAL AQUIFER	WATER LEVEL (FEET)	DATE WATER LEVEL MEASURED	ALTITUDE OF LAND SURFACE (FEET)
123N63W27ABBB	A.BECKLER	--	1095	3	1970	H	211DKOT	F	--	1290
123N63W27A2	BOGUE, LARRY	94	--	--	04/30/1981	H	--	--	--	--
123N63W27A4	BOGUE, HAROLD R	94	94	8.50	04/30/1981	H	--	--	--	--
123N63W27CBCB	E.BECKLER	--	1121	2	1952	H	211DKOT	F	--	1295
123N63W27D	GRONSO, DAN	90	90	--	05/13/1983	H	--	27.00	05/13/1983	1300
123N63W28C	JERKE, MARVIN	1124	1124	2	11/20/1976	H	211DKOT	F	--	--
123N63W28CBCB	G.EVERSON	--	1100	0.75	--	H	211DKOT	F	--	1297
123N63W29	GRUMAN, ROBERT	91	91	8.50	05/18/1981	H	--	--	--	--
123N63W29AAAA	R.LAMONT	--	987	2	1960	H	211DKOT	28.00+	08/ /1968	1295
123N63W30ABBB	USBR	--	38	1	1955	U	112PLSC	12.00	07/ /1955	1298
123N63W30BBB	H.KING	--	1500	1.25	--	H	310MNLS	F	--	1297
123N63W30DAA	C.SCHNORR	--	1161	2	1953	H	217FLRV	276.00+	09/ /1968	1295
123N63W31BAB	L.GISHWILLER	--	24	--	--	--	--	11.00	06/ /1949	1298
123N63W32DDDD	USGS	--	109	--	1969	U	--	--	--	1295
123N63W32DDDD2	USGS	--	95	--	1971	U	--	--	--	1300
123N63W34AAA	M.BARON	--	1100	1.25	--	H	211DKOT	F	--	1300
123N63W34DCD	L.ANDERSON	--	1180	1	1945	H	217FLRV	F	--	1300
123N63W34DCDD	B.JENSEN	--	1120	1	1946	H	211DKOT	16.00+	08/ /1968	1300
123N63W34DDD	USGS	--	51	1	1971	--	112JMESM	18.00	10/ /1971	1300
123N63W35CCA	SCHUMACHER, DAV	140	115	6.50	09/08/1982	H	--	18.00	09/08/1982	--
123N63W36DDD	USGS	--	109	--	1969	U	--	--	--	1295
123N64W 1	HAAR, JIM	38	--	--	10/01/1982	H	--	17.00	10/01/1982	--
123N64W 1B	DORNBUSCH, VIRG	1276	1276	2	04/11/1974	H	217FLRV	F	--	--
123N64W 1BBD	MEADOWS, ROLLIN	1280	1280	--	1973	P	217FLRV	--	--	1315
123N64W 1B2	CANTWELL, JOE	60	--	8.50	05/10/1980	H	--	--	--	--
123N64W 1CC	BROWN, COUNTY	800	--	2	1921	H,S,N	--	F	--	--
123N64W 2BB	RETZER, ROBERT	35	--	--	06/21/1980	H	--	--	--	--
123N64W 2BBAB	M.FETTIG	--	49	4	1965	H	--	--	--	--
123N64W 2BBC	SDGS	--	100	--	1926	U	--	14.00	1926	1325
123N64W 2CBC	SDGS	--	153	--	1926	U	--	17.00	1926	1323
123N64W 2CCC	CHURCH-ASSEMBLY	42	--	--	06/30/1982	H	--	--	--	--
123N64W 2CDD	P.REINBOLD	--	111	4	1967	H	--	--	--	1315
123N64W 2DD	F.YEOMAN	--	1100	--	--	H	211DKOT	F	--	--
123N64W 3AAAA	USGS	--	110	--	1971	U	--	--	--	1325
123N64W 3CCCC	SDGS	--	81	--	1926	U	--	4.00	1926	1317
123N64W 3CDC	J.VOLLER	--	20	--	--	H	112ELM	--	--	1326
123N64W 3CDDD	ABERDEEN, CITY	--	225	--	1926	U	--	13.00	03/ /1926	1325
123N64W 3DAC	ABERDEEN, CITY	--	14	22	--	U	112ELM	8.00	06/ /1949	1325
123N64W 3DB	ABERDEEN, CITY	1330	1330	2	04/02/1977	R, ,S	--	F	--	--
123N64W 3DDCA	ABERDEEN, CITY	1250	1250	2	1964	P	217FLRV	1200.00	1964	1317

TABLE 1. -- RECORDS OF WELLS AND TEST HOLES IN BROWN COUNTY - continued

LOCAL NUMBER	OWNER	DEPTH DRILLED (FEET)	DEPTH OF WELL (FEET)	CASING DIAM-ETER (INCHES)	DATE COMPLETED	USE OF WATER	PRINCIPAL AQUIFER	WATER LEVEL (FEET)	DATE WATER LEVEL MEASURED	ALTITUDE OF LAND SURFACE (FEET)
123N64W 3DD2	ABERDEEN, CITY	960	--	4	1900	P,D,S	--	230.00+	1905	1325
123N64W 4	RIDDLE, JESS	71	--	--	06/01/1981	H	--	--	--	--
123N64W 4AAD	SMITH, JOHN	38	36	24	09/30/1981	H	--	--	--	--
123N64W 4ADDC	H.ARTZ	--	1200	1	1918	H	217FLRV	F	--	1333
123N64W 4ADDC2	H.ARTZ	--	--	1	1936	U	--	27.00	03/ /1969	1333
123N64W 4CDDD	ABERDEEN, CITY	--	125	--	1926	U	--	--	--	1330
123N64W 5AAA	J.GROSS	--	32	36	--	H	112ELM	--	--	--
123N64W 5AAAA	USGS	--	86	--	1970	--	--	--	--	1345
123N64W 5DDB	A.BERGH	--	1350	1	1944	H	221SNDC	F	--	1347
123N64W 5DDB2	A.BERGH	--	9	24	--	U	112ELM	2.00	06/ /1949	1345
123N64W 7ABBB	A.SCHNELL	--	1192	2	1968	H	211DKOT	8.00	03/ /1968	1385
123N64W 7CCCC	USGS	--	45	--	1970	U	--	--	--	1365
123N64W 7DDCA	J.HAUCK	--	1200	1.50	--	H	211DKOT	F	--	1363
123N64W 8A	LAWN AND, GARDE	--	32	--	--	H	112ELM	--	--	--
123N64W 8BBB	ARNTZ, G H	1300	--	1.25	06/28/1949	H,S	--	F	--	1350
123N64W 9BDDD	ABERDEEN, CITY	125	--	--	03/ /1926	U	--	--	--	1328
123N64W 9DDDD	USBR	--	15	--	1953	U	--	8.00	1953	1310
123N64W10ADDD	ABERDEEN, CITY	--	186	--	1926	U	--	12.00	03/ /1926	1317
123N64W10BBB	E.WEISMANTEL	--	11	24	--	H	112ELM	10.00	06/ /1949	1350
123N64W10CCCC	ABERDEEN, CITY	--	150	--	1926	U	--	3.00	03/ /1926	1310
123N64W10CDDD	ABERDEEN, CITY	--	100	--	1926	U	--	8.00	03/ /1926	1315
123N64W11AAA	D.HUNT	--	13	2	1949	N	112ELM	8.00	06/ /1949	1307
123N64W11AAA2	D.HUNT	--	80	--	1949	U	--	--	--	1307
123N64W11ABA	BRADBURY, P A	--	72	--	--	H	112JMESM	30.00	06/ /1949	1310
123N64W11ACCC	ABERDEEN, CITY	--	125	--	1926	U	--	--	--	1308
123N64W11CBBB	D.HARDIN	--	124	7	10/06/1959	H	112JMESD	9.00	10/ /1959	1320
123N64W11CCC	KXAB TV	--	103	4	1958	I	--	5.00	01/ /1958	1315
123N64W11CCD	ABERDEEN, CITY	--	125	--	1926	U	--	5.00	03/ /1926	1315
123N64W11CDDC	SDGS	--	16	--	--	U	112ELM	--	--	1320
123N64W11DAC	ABERDEEN, CITY	--	29	36	--	U	112ELM	8.00	06/ /1949	1310
123N64W11DDD	ABERDEEN, CITY	--	33	48	--	P	112ELM	21.00	06/ /1949	1305
123N64W11DDDD	ABERDEEN, CITY	--	105	--	1926	U	--	--	--	1300
123N64W12AAD	ST.MARYS CEMETA	--	1220	2	1939	I	217FLRV	280.00+	05/ /1939	1300
123N64W12BDAC	E.RHOADES	--	1300	1	1940	S	221SNDC	F	--	1305
123N64W12BDBB	PRESENTATION AC	--	1242	3	1954	P	217FLRV	286.00+	03/ /1969	1305
123N64W13CB	CMSP&P RAILROAD	--	1095	--	1910	N	211DKOT	--	--	1300
123N64W13CB2	RAILROAD, C.M.S	1095	--	3	1910	N	--	--	--	1300
123N64W14	CMSP&P RAILROAD	--	1112	--	1937	--	211DKOT	--	--	--
123N64W14	CMSP&P RAILROAD	--	955	--	--	--	211DKOT	--	--	--
123N64W14ACC	C.EASTON	--	35	36	--	S	112ELM	--	--	1315

TABLE 1. -- RECORDS OF WELLS AND TEST HOLES IN BROWN COUNTY - continued

LOCAL NUMBER	OWNER	DEPTH DRILLED (FEET)	DEPTH OF WELL (FEET)	CASING DIAM-ETER (INCHES)	DATE COMPLETED	USE OF WATER	PRINCIPAL AQUIFER	WATER LEVEL (FEET)	DATE WATER LEVEL MEASURED	ALTITUDE OF LAND SURFACE (FEET)
123N64W14ACCC	S.HOLMAN	--	1131	2	1967	H	211DKOT	F	--	1314
123N64W14ADD	C.EASTON	--	10	48	--	D	112ELM	4.00	07/ /1949	1300
123N64W14BBAC2	COUNTRY CLUB	--	60	2	--	I	112ELM	--	--	1315
123N64W14C	--	--	955	3	--	N	211DKOT	231.00+	--	1300
123N64W14CA	ABERDEEN CO CLB	--	1250	--	1950	P	211DKOT	127.00+	1950	1315
123N64W14CCB	ABERDEEN, CITY	1270	--	6	1927	--	--	--	--	1300
123N64W14CCD	USBR	--	13	--	1953	U	--	--	--	1323
123N64W14DAD	CMSP&P RAILROAD	--	1112	12	1937	I	211DKOT	73.00	11/ /1937	1305
123N64W15AAAB	A.PARSONS	--	108	3	1959	H	112JMESD	11.00	10/ /1959	1320
123N64W15ADD	H.LOWE	--	63	1.25	--	U	--	11.00	07/ /1949	1310
123N64W15BBAA	L.PECK	--	18	36	1944	H	112ELM	16.00	06/ /1949	1320
123N64W15CDDD	ABERDEEN, CITY	--	125	--	1927	U	--	--	--	1305
123N64W15DC	CM. ST.P., P.RR	1265	--	--	--	S	--	--	--	--
123N64W16CDAD	LIVESTOCK ASSOC	--	1157	--	1965	S	211DKOT	--	--	1323
123N64W16CDDC	L.SHEVLIN	--	1200	--	--	H	217FLRV	F	--	1324
123N64W16CDDD	DAHME CONST.CO.	--	129	4	1963	U	--	18.00	03/ /1963	1325
123N64W16CDD2	L.SHEVLIN	--	90	1.50	--	--	--	--	--	1324
123N64W16CDD3	L.SHEVLIN	--	15	60	1949	N	112ELM	14.00	06/ /1949	1324
123N64W16DC	PAHL, ALVIN	41	--	24	07/29/1983	H	--	27.00	07/29/1983	1325
123N64W16DCC	R.PARKS	--	35	36	--	H	112ELM	--	--	1325
123N64W16DCD	ABERDEEN, CITY	--	208	--	1926	U	112JMESM	21.00	03/ /1926	1325
123N64W16DCDA	E.ANGERHOFER	--	100	4	1966	S	112JMESD	26.00	06/ /1966	1325
123N64W16DCD2	R.PARKS	--	80	48	--	H	--	--	--	1326
123N64W17AAAA	USGS	--	85	--	1970	U	--	--	--	1330
123N64W17ADAA2	P.HANSEN	--	20	48	1946	S	112ELM	17.00	06/ /1949	1333
123N64W17ADAA3	P.HANSEN	--	21	18	1944	H	112ELM	17.00	06/ /1949	--
123N64W17ADAA4	P.HANSEN	--	88	4	1949	H	112JMESM	20.00	06/ /1949	1333
123N64W17CCCB	STUCKER, G	--	1185	2	1965	U	211DKOT	F	--	1340
123N64W17CCCB2	J.HOVEN	--	1275	1	1968	H	217FLRV	260.00+	09/ /1968	1340
123N64W17CDAC	C.BRANSON	--	1262	2	1965	--	217FLRV	296.00+	09/ /1968	1330
123N64W17DCD	H.FULKER	--	15	--	1949	H	112ELM	11.00	06/ /1949	1323
123N64W17DDDD	ABERDEEN, CITY	--	250	--	1927	U	--	16.00	03/ /1926	1332
123N64W18	ABERDEEN, CITY	--	918	--	--	P	211DKOT	92.00+	--	1295
123N64W18ADDA	W.SALZSIEDER	--	28	--	--	H	--	--	--	1342
123N64W18DDCC	M.STEWART	--	36	36	--	H	112ELM	28.00	06/ /1949	1357
123N64W18DDCC2	HUBBARD, I	--	29	36	--	H	112ELM	25.00	06/ /1949	1360
123N64W18DDDC	J.DRAGE	--	29	36	1931	H	--	22.00	06/ /1949	1352
123N64W18DDDD	H.BECK	--	28	36	--	H	112ELM	24.00	06/ /1949	1347
123N64W18DDDD2	H.BECK	--	30	12	--	S	112ELM	23.00	06/ /1949	1347
123N64W19AAB	A.EILERS	--	1250	2	1946	H	217FLRV	F	--	1357

TABLE 1. -- RECORDS OF WELLS AND TEST HOLES IN BROWN COUNTY - continued

LOCAL NUMBER	OWNER	DEPTH DRILLED (FEET)	DEPTH OF WELL (FEET)	CASING DIAM-ETER (INCHES)	DATE COMPLETED	USE OF WATER	PRINCIPAL AQUIFER	WATER LEVEL (FEET)	DATE WATER LEVEL MEASURED	ALTITUDE OF LAND SURFACE (FEET)
123N64W19AAD	SMITH, JOHN	38	36	24	09/30/1981	H	--	20.00	09/30/1981	--
123N64W19ADD	L.SMITH	--	22	40	--	S	112ELM	10.00	06/ /1949	1340
123N64W19DACB	G.ERNST	--	1270	1	1939	H	217FLRV	F	--	1347
123N64W19DACB2	G.ERNST	--	940	--	--	U	211DKOT	F	--	1350
123N64W19DACB3	A.EVELO	--	1138	--	--	--	211DKOT	--	--	1347
123N64W20B	CRADY, ALLEN	1260	--	--	1948	H,S	--	126.50+	--	1310
123N64W20BAA	J.BIEGLER	--	1260	1	1948	H	217FLRV	127.00+	02/ /1956	1317
123N64W20BAA2	J.BIEGLER	--	900	--	--	H	211DKOT	F	--	1317
123N64W20DDDD	ABERDEEN, CITY	--	160	--	1926	U	--	19.00	03/ /1926	1327
123N64W20DDD2	H.MEAD	--	1165	--	1962	--	211DKOT	--	--	1327
123N64W21A	CONST. CO., E.L	1251	1251	2	11/22/1974	H	217FLRV	F	--	--
123N64W21ABBD	S.D.W.G.ASSN	--	36	4	1960	U	--	20.00	07/ /1960	1325
123N64W21ABBD2	S.D.W.G.ASSN	--	116	4	1964	U	--	19.00	05/ /1964	1325
123N64W21ABBD3	S.D.W.G.ASSN	--	30	--	--	H	112ELM	17.00	09/ /1968	1325
123N64W21ADD	C.HEDGES	--	18	36	--	H	112ELM	13.00	06/ /1949	1315
123N64W21BACC	GERHARTER BROS	--	1260	1	1969	S	217FLRV	F	--	1330
123N64W21CDDD	ABERDEEN, CITY	--	225	--	1926	U	--	16.00	03/ /1926	1320
123N64W21DDDD	ABERDEEN, CITY	--	180	--	1926	U	--	16.00	03/ /1926	1322
123N64W22	PURY JOY CO.	68	--	4	08/05/1958	--	--	12.00	08/ /1958	--
123N64W22	GERHARTER, ALLE	1164	--	--	12/28/1962	--	--	--	--	--
123N64W22AAA	P.STASSEL	--	12	36	--	U	112ELM	5.00	07/ /1949	1310
123N64W22AAAD	STASSEL, PAUL	--	16	30	1944	U	--	8.00	11/ /1951	1310
123N64W22AABB	TORIGIAN PROD.	--	74	4	1958	N	--	5.00	09/ /1968	1305
123N64W22ADA	G.WINTER	--	52	--	--	H	112JMESM	--	--	1310
123N64W22ADA2	A.VOET	--	30	--	--	H	--	--	--	1310
123N64W22ADA3	C.NELSEN	--	32	36	--	H	112ELM	20.00	06/ /1949	1310
123N64W22ADA4	B.RENN	--	30	36	1933	H	112ELM	19.00	06/ /1949	1310
123N64W22ADDA	G.REITZ	--	15	48	--	H	112ELM	9.00	06/ /1949	1310
123N64W22ADD2	G.WORRELL	--	10	--	--	U	--	7.00	11/ /1954	--
123N64W22B	A.GERHARTER	--	1164	--	1962	U	211DKOT	--	--	1310
123N64W22BAAA	USGS	18	18	1.50	02/01/1973	U	112ELM	5.31	01/07/1974	1307
123N64W22BBD	J.GISI	--	19	36	--	H	112ELM	14.00	06/ /1949	1315
123N64W22DBCB	H.ZEMLICKA	--	1119	2	1966	S	211DKOT	22.00+	09/ /1968	1310
123N64W22DCCC	HERING, W	--	1114	2	1966	H	211DKOT	52.00+	09/ /1968	1308
123N64W22DDD	S.D.HIGHWAY DEP	--	48	--	1964	U	112ELM	7.00	1964	1305
123N64W23AAAD	H.BEHRENS	--	15	--	--	--	--	8.00	06/ /1949	1300
123N64W23AADB	H.JOHNSTON	--	10	30	1948	N	112ELM	7.00	06/ /1949	1300
123N64W23ADA	GAGE BROS.	--	20	--	--	N	112ELM	10.00	06/ /1949	1300
123N64W23BDA	C.SHOWER	--	17	20	--	H	112ELM	9.00	07/ /1949	1305
123N64W23BDD	G.GATES ESTATE	--	15	36	--	H	112ELM	9.00	07/ /1949	1304

TABLE 1. -- RECORDS OF WELLS AND TEST HOLES IN BROWN COUNTY - continued

LOCAL NUMBER	OWNER	DEPTH DRILLED (FEET)	DEPTH OF WELL (FEET)	CASING DIAM-ETER (INCHES)	DATE COMPLETED	USE OF WATER	PRINCIPAL AQUIFER	WATER LEVEL (FEET)	DATE WATER LEVEL MEASURED	ALTITUDE OF LAND SURFACE (FEET)
123N64W23DDD	M.TAYLOR	--	17	30	--	H	112ELM	9.00	07/ /1949	1300
123N64W23DDD2	M.TAYLOR	--	15	44	1932	S	112ELM	9.00	07/ /1949	1300
123N64W23DD3	M.TAYLOR	--	17	48	1936	H	112ELM	--	--	1300
123N64W24DDCC	ABERDEEN, CITY	1300	--	2	1893	S,I	--	276.00+	1909	1295
123N64W25ABB	LAKELAND NURS.	--	52	--	--	I	--	10.00	--	1300
123N64W25ABC	ALTERMAN, STANL	36	--	--	--	H	--	--	--	1300
123N64W25BAA	J.SIMMONS	--	10	--	--	U	--	8.00	07/ /1949	1300
123N64W25BAA2	J.SIMMONS	--	14	40	--	S	112ELM	8.00	07/ /1949	1300
123N64W25BAA3	S.BIES	--	20	36	--	U	112ELM	12.00	07/ /1949	1300
123N64W25BBB	TOLLEFSON, E	--	10	36	1945	H	112ELM	9.00	07/ /1949	1300
123N64W25DAAA	J.KING	--	10	20	1930	--	112ELM	7.00	07/ /1949	1295
123N64W25DAAA2	S.BIES	--	1002	2	1960	H	211DKOT	35.00+	09/ /1968	1295
123N64W25DBB	J.KING	--	--	--	1947	H	112ELM	--	--	1300
123N64W26	SCHNUERLE, HERB	35	35	8.50	11/17/1981	H	--	--	--	--
123N64W26AAA	G.DIXON	--	1300	0.75	--	H	217FLRV	F	--	1300
123N64W26AAA2	G.DIXON	--	14	30	--	U	112ELM	8.00	07/ /1949	1300
123N64W26BAD	J.SCHNUERLE	--	10	48	--	H	112ELM	7.00	06/ /1949	1300
123N64W26BBA	ABERDEEN, CITY	1200	--	1.25	--	I	--	--	--	--
123N64W26BBB	H.LEPAGE	--	11	36	1939	--	112ELM	7.00	06/ /1949	1305
123N64W26BBB2	H.LEPAGE	--	8	--	--	S	112ELM	7.00	--	1305
123N64W26BCB	SCHNUERLE, A	--	28	12	--	U	112ELM	19.00	06/ /1949	1300
123N64W26BDCB	ESTATES, LAKESI	44	44	--	1969	P	112ELM	P	--	1307
123N64W26BDD	ABERDEEN, CITY	--	150	--	1926	U	--	7.00	03/ /1926	1300
123N64W26DDA	C.LOWE	--	16	30	--	S	112ELM	8.00	07/ /1949	1300
123N64W26DDA2	C.LOWE	--	14	24	1918	H	112ELM	10.00	07/ /1949	1300
123N64W26DDD	SIEBRECHT, B	--	1200	3	1944	I	217FLRV	F	--	1298
123N64W26DDD2	B.SIEBRECHT	--	14	--	1921	U	--	--	--	1300
123N64W27	TARRELL, RON	46	--	--	05/16/1980	H	--	8.00	05/16/1980	1308
123N64W27A	BRICK, ERNEST M	1085	1085	2	02/12/1974	H	211DKOT	F	--	--
123N64W27AAA	ABERDEEN, CITY	--	125	--	1926	U	--	--	--	1305
123N64W27ADA	W.LOWARY	--	13	36	1943	H	112ELM	12.00	06/ /1949	1305
123N64W27ADA2	M.LOWARY	--	900	--	--	H	211DKOT	F	--	1305
123N64W27ADA3	M.LOWARY	--	8	--	--	U	112ELM	7.00	06/ /1949	1305
123N64W27CDDD2	ABERDEEN, CITY	--	100	--	1926	U	--	8.00	03/ /1926	1318
123N64W27D	NORTON, LEO	1123	1123	2	05/24/1973	H	211DKOT	F	--	--
123N64W27DD	CASE, HARVEY	18	18	18	12/13/1982	H	--	10.00	12/13/1982	--
123N64W27DDAA	N.SCHUH	--	1125	2	1960	H	211DKOT	32.00+	09/ /1968	1308
123N64W27DDDD	ABERDEEN, CITY	--	100	--	1926	U	--	--	--	1305
123N64W27D2	SCHOCK, LARRY	1132	1132	2	07/13/1977	H	211DKOT	F	--	--
123N64W28AAAB	F.REHFELD	--	1250	2	--	H	217FLRV	F	--	1325

TABLE 1. -- RECORDS OF WELLS AND TEST HOLES IN BROWN COUNTY - continued

LOCAL NUMBER	OWNER	DEPTH DRILLED (FEET)	DEPTH OF WELL (FEET)	CASING DIAM-ETER (INCHES)	DATE COMPLETED	USE OF WATER	PRINCIPAL AQUIFER	WATER LEVEL (FEET)	DATE WATER LEVEL MEASURED	ALTITUDE OF LAND SURFACE (FEET)
123N64W28BBBB	USBR	--	16	--	1953	U	--	12.00	1953	1326
123N64W28CCCC	ABERDEEN, CITY	--	185	--	1926	U	--	19.00	03/ /1926	1325
123N64W28CDDD	ABERDEEN, CITY	--	90	--	1926	U	--	6.00	03/ /1926	1315
123N64W28DDDD	ABERDEEN, CITY	--	140	--	1926	U	--	8.00	03/ /1926	1312
123N64W29AAAA	USGS	--	67	--	1970	U	--	--	--	1325
123N64W29BAB	R.ERNST	--	1100	0.75	--	H	211DKOT	F	--	1334
123N64W30BAA	G.ERNST	--	31	48	--	S	112ELM	15.00	06/ /1949	1330
123N64W31DAD	ROGERS, IRVIN	28	--	18	12/18/1978	H	--	12.00	12/18/1978	--
123N64W31DDDD	USGS	--	125	--	1971	U	--	--	--	1330
123N64W32BAD	H.STELLNER	--	900	0.75	--	H	211DKOT	F	--	1332
123N64W33DAA	F.WALBERG	--	22	36	1939	H	112ELM	--	--	1325
123N64W33DAA2	F.WALBERG	--	24	36	1941	S	112ELM	22.00	06/ /1949	1325
123N64W34AAA	DREIER, W	--	25	24	--	S	112ELM	7.00	06/ /1949	1305
123N64W34AAAA3	C.CROES	--	1123	2	1958	H	211DKOT	F	--	1305
123N64W34AAA2	DREIER, W	--	16	36	--	U	112ELM	6.00	06/ /1949	1305
123N64W34BBBB	SDWR	--	126	--	--	--	112JMESM	--	--	--
123N64W34DAB	SANDERS, DOUG	80	74	5	09/05/1983	H	--	24.00	09/05/1983	1308
123N64W34DBA	H.BLEEKER	--	8	36	--	H	112ELM	--	--	1310
123N64W34DBA2	H.BLEEKER	--	17	36	--	S	112ELM	14.00	06/ /1949	1310
123N64W34DD	WENDT, VERNON	57	57	4	08/19/1982	H	--	29.00	08/19/1982	--
123N64W34DDB	SANDERSON, A	--	185	--	--	U	112JMESM	--	--	--
123N64W35AAA	L.LINDSEY	--	18	36	1920	H	112ELM	9.00	07/ /1949	1298
123N64W35BBA	K.SAUCK	--	12	48	--	S	112ELM	9.00	06/ /1949	1305
123N64W35BBA2	K.SAUCK	--	1000	--	--	H	211DKOT	F	--	--
123N64W36AA	ABERDEEN, CITY	1200	--	1	--	N	--	--	--	--
123N64W36AAAC	--	970	--	--	--	--	--	--	--	1296
123N64W36AA2	ABERDEEN, CITY	900	--	0.75	--	U	--	--	--	--
123N64W36BAD	H.KING	--	14	36	--	S	112ELM	9.00	07/ /1949	1295
123N64W36BBBA	SDWR	--	25	--	--	--	112ELM	--	--	--
123N64W36BBBD	NORTHWESTN, PBL	--	18	--	--	U	112ELM	--	--	--
123N64W36CCCC	USGS	--	95	--	1971	U	--	--	--	1300
123N65W 1DDD	G.GROTE	--	1347	2	1959	--	221SNDC	F	--	1375
123N65W 3AAAA	USGS	--	40	--	1970	U	--	--	--	1400
123N65W 4CCCD	L.HANSON	--	1110	2	1958	H	211DKOT	F	--	1400
123N65W 4CC2	L.HANSON	--	14	36	1946	I	--	8.00	07/ /1949	--
123N65W 4DDC	A.NELSON	--	1100	2	1928	H	211DKOT	F	--	--
123N65W 5ADD	H.HANSON	--	1100	--	--	H	211DKOT	F	--	1415
123N65W 6BBBC	E.PETTIGREW	--	1113	2	1968	H	211DKOT	--	--	1440
123N65W 6CD2	H.KESSLER	--	1400	4	1951	--	221SNDC	--	--	--
123N65W 7CAC	N.HIGHLAND	1100	1020	2	1901	H	211DKOT	F	--	--

TABLE 1. -- RECORDS OF WELLS AND TEST HOLES IN BROWN COUNTY - continued

LOCAL NUMBER	OWNER	DEPTH DRILLED (FEET)	DEPTH OF WELL (FEET)	CASING DIAM-ETER (INCHES)	DATE COMPLETED	USE OF WATER	PRINCIPAL AQUIFER	WATER LEVEL (FEET)	DATE WATER LEVEL MEASURED	ALTITUDE OF LAND SURFACE (FEET)
123N65W 9DDDC	A.GEISLER	--	1157	3	1970	H	211DKOT	F	--	1390
123N65W10CAD	L.HANSON	--	1260	1	1922	H	217FLRV	F	--	--
123N65W10CAD2	H.YODER	--	1206	2	1967	--	211DKOT	14.00	03/ /1967	1395
123N65W10DCCB	LUCE, JESSE	1175	--	--	--	H,S	--	--	--	--
123N65W12CDD	C.JONES	--	25	20	--	--	112PLSC	13.00	07/ /1949	--
123N65W12CDD2	C.JONES	--	21	30	--	H	112PLSC	9.00	07/ /1949	--
123N65W12D	WAGENAAR, STEVE	1210	--	2	01/24/1981	--	--	--	--	--
123N65W12DDD	--	1328	--	1	1928	H,S	--	--	--	1375
123N65W13CDD	T.BROOKS	--	1150	--	--	H	211DKOT	F	--	--
123N65W14DDD	T.BROOKS	--	1305	1	1935	H	217FLRV	F	--	--
123N65W15DA	BEITELSPACHER,	1500	--	2	--	H,S	--	69.20+	07/15/1949	1385
123N65W17AAAC	H.WEGNER	--	1080	1	1920	H	211DKOT	--	--	--
123N65W17AAAC2	H.WEGNER	--	1080	1	1954	H	211DKOT	--	--	--
123N65W19CCDC	J.HANSEN	--	1360	1	1941	H	217FLRV	F	--	1425
123N65W21DA	WALLBERG, RAY	1300	--	2	1924	H,S	--	48.40+	--	1380
123N65W22AAD	HOLT, DERALD	--	1343	2	1967	H	221SNDC	332.00+	1969	1385
123N65W22DADA	H.SHIFLETT	--	24	36	--	H	112PLSC	13.00	07/ /1949	--
123N65W23ABB	BAIN, A	--	22	48	1949	H	--	15.00	07/ /1949	--
123N65W23ABB2	BAIN, A	--	1175	1.50	--	H	211DKOT	F	--	--
123N65W23ABB3	K.POTTS	--	22	1.25	--	H	--	18.00	07/ /1969	--
123N65W23BBB	MARTINMAAS, RAY	1173	--	--	09/22/1983	--	--	--	--	1384
123N65W23BBB	J.KUECHLE	--	22	36	--	H	112PLSC	16.00	07/ /1949	--
123N65W23CCA	A.YODER	--	1300	1	1926	H	217FLRV	F	--	--
123N65W24ABA	E.LOWE	--	1080	1	1920	H	211DKOT	F	--	--
123N65W24DDDD	USGS	--	75	--	1970	U	--	--	--	1355
123N65W25B	MUND, CLIFFORD	1159	1159	2	12/02/1976	H	211DKOT	21.00	12/02/1976	1360
123N65W25D	STUGELMAYER, HE	1200	1200	2	02/09/1976	H	211DKOT	15.00	02/09/1976	1350
123N65W26DDC	J.ZIEGLER	--	25	40	--	S	112PLSC	15.00	07/ /1949	--
123N65W26DDC2	J.ZIEGLER	--	26	30	1950	H	--	14.00	07/ /1969	1370
123N65W27AAAA	USGS	--	29	--	1970	--	--	--	--	1385
123N65W28ADD	MRS.E.WALKER	--	1300	1.25	1923	H	217FLRV	F	--	--
123N65W29A	KAMM, TONY	1146	--	2	07/22/1978	H	--	8.00	07/22/1978	1390
123N65W30CCD	T.STRECKFUSS	--	1400	1	1929	H	221SNDC	F	--	--
123N65W32ABB	F.GROTE	--	1280	2	1925	H	217FLRV	F	--	--
123N65W32BB	L.MATHERN	--	--	1.50	--	H	211DKOT	F	--	--
123N65W32BBDB	K.MATHERN	--	1329	2	1959	H	217FLRV	253.00+	07/ /1969	1400
123N65W34C	GEOHRING, RONAL	1212	1212	2	11/19/1973	H	211DKOT	9.00	11/19/1973	1385
123N65W34CCC	H.LESTER	--	1250	2	1931	H	211DKOT	F	--	1385
123N65W34DDD	H.PETERSON	--	7	38	--	S	112PLSC	5.00	07/ /1949	--
123N65W35ABA	D.ZIEGLER	--	1325	2	1947	H	217FLRV	F	--	1375

TABLE 1. -- RECORDS OF WELLS AND TEST HOLES IN BROWN COUNTY - continued

LOCAL NUMBER	OWNER	DEPTH DRILLED (FEET)	DEPTH OF WELL (FEET)	CASING DIAM-ETER (INCHES)	DATE COMPLETED	USE OF WATER	PRINCIPAL AQUIFER	WATER LEVEL (FEET)	DATE WATER LEVEL MEASURED	ALTITUDE OF LAND SURFACE (FEET)
123N65W35ABA2	T.HORN	--	1098	--	--	--	211DKOT	--	--	1375
123N65W35CCC	USGS	--	24	--	1970	U	--	--	--	1375
124N60W 2CCCA	C.JOHNSON	--	1100	2	1945	H	211DKOT	F	--	1307
124N60W 2CCCC2	C.JOHNSON	--	31	--	1955	S	--	21.00	06/ /1955	1307
124N60W 2CCCC3	C.JOHNSON	--	1025	2	1910	H	211DKOT	F	--	1307
124N60W 3BBBC	SDGS	--	114	--	1971	U	--	17.00	07/ /1971	1305
124N60W 4BBBA	KEMPF, A	--	959	--	1946	H	211DKOT	F	--	1305
124N60W 4BBBA2	L.JOHNSON	--	23	--	--	--	--	17.00	07/ /1951	1305
124N60W 6DAD2	C.CRAIG	--	1030	2	1950	H	211DKOT	F	--	1305
124N60W 9CDCC	A.SIPPEL	--	975	1	1932	H	211DKOT	F	--	1305
124N60W 9CDCC2	A.SIPPEL	--	28	24	1955	H	--	19.00	06/ /1955	1305
124N60W10ABBB	H.HEINZ	--	900	3	1942	H	211DKOT	F	--	1305
124N60W10DAAA	USBR	--	43	1	1955	--	112PLSC	19.00	06/ /1955	1303
124N60W12BBAB	BELDEN, HAROLD	--	898	--	--	S	211DKOT	--	--	--
124N60W12BBBB	BELDEN, H	--	1000	3	1910	H	211DKOT	F	--	1305
124N60W12C	--	1000	--	--	--	S	--	11.50+	--	1310
124N60W12CCCC	SCHLIEBE, A	--	1000	--	--	H	211DKOT	--	--	1305
124N60W13DCCD	SDGS	--	75	--	1970	U	--	10.00	08/ /1970	1300
124N60W14CCC	R.JOHNSON	--	985	2	1963	H	211DKOT	F	--	1310
124N60W15CCCC	SDGS	--	127	--	1970	U	--	19.00	08/ /1970	1305
124N60W18CCCC	M.GENARKA	--	940	3	1934	H	211DKOT	30.00+	06/ /1955	1305
124N60W19CBCD	GOOD SAMARITAN	--	960	--	1945	P	211DKOT	F	--	1305
124N60W21BCCC	R.HOOD	--	1300	1	1905	H	221SNDC	F	--	1305
124N60W21DDAA	USBR	--	120	--	1955	U	--	--	--	1305
124N60W24	OSTERMAN, GERAL	74	--	5	09/13/1980	H	--	--	--	--
124N60W24CCBB	OSTERMAN, GERAL	--	1000	--	--	S	211DKOT	--	--	--
124N60W25BBBB	BELDEN BROTHERS	--	18	--	1930	S	--	13.00	06/ /1955	1297
124N60W27B	KRUEGER, HOLLAC	98	--	5	07/02/1980	H	--	--	--	--
124N60W27CBBB	H.KRUGER	--	890	1.75	--	H	211DKOT	F	--	1305
124N60W27DCDC	L.JOHNSON	--	911	--	1915	H	211DKOT	F	--	1300
124N60W28ADDA	F.PRAY	--	1020	2	1968	H	211DKOT	F	--	1305
124N60W28ADDD	M.WALTER	--	1000	2	1920	D	211DKOT	F	--	1305
124N60W28DCCD	R.HARRISON	--	1100	2	1941	H	211DKOT	F	--	1305
124N60W29BBBB	D.CRAIG	--	1005	3	1952	H	211DKOT	F	--	1300
124N60W30A	ZOELLNER, ALAN	84	--	5	07/07/1980	H	--	--	--	--
124N60W30AADD	E.CRAIG	--	1080	2	1945	H	211DKOT	F	--	1300
124N60W30AADD2	BURNHAM	--	41	--	--	--	--	36.00	06/ /1955	1300
124N60W31	--	--	942	--	--	--	211DKOT	--	--	--
124N60W31CBBA	--	--	942	--	--	U	211DKOT	F	--	1300
124N60W32BBBA	USBR	--	120	--	1955	U	--	--	--	1300

TABLE 1. -- RECORDS OF WELLS AND TEST HOLES IN BROWN COUNTY - continued

LOCAL NUMBER	OWNER	DEPTH DRILLED (FEET)	DEPTH OF WELL (FEET)	CASING DIAM-ETER (INCHES)	DATE COMPLETED	USE OF WATER	PRINCIPAL AQUIFER	WATER LEVEL (FEET)	DATE WATER LEVEL MEASURED	ALTITUDE OF LAND SURFACE (FEET)
124N60W32CCCB	R.PETERSON	--	1200	--	1947	--	217FLRV	--	--	1305
124N60W32CCCC	PETERSON, R	950	--	1.25	--	H,S	--	--	--	1305
124N60W32CCCC2	R.PETERSON	--	1010	2	1947	H	211DKOT	F	--	1305
124N60W32CCCD	R.PETERSON	--	950	--	1918	--	211DKOT	--	--	1305
124N60W34CCCC	J.ABELN	--	1000	2	1906	H	211DKOT	F	--	1300
124N61W 1BBB	CLARK BROS.	--	950	--	--	H	211DKOT	F	--	1305
124N61W 1CCC	O.SMITH	--	48	3	1945	H	112PLSC	--	--	1305
124N61W 2D	THURSTON, NORMA	937	--	2.50	05/01/1973	--	--	--	--	--
124N61W 2DD	USGS	--	59	1	1957	U	--	16.00	10/ /1957	1294
124N61W 4CCCB	N.BONDE	--	1135	--	--	H	211DKOT	F	--	1300
124N61W 8BB	USGS	--	40	1	1951	U	--	23.00	07/ /1955	1295
124N61W 9AAAA	USGS	--	38	--	--	U	--	20.00	10/ /1951	1298
124N61W 9ACC	H.PHARIS	--	1093	2	1946	H	211DKOT	F	--	1305
124N61W 9C	J.CLARK	--	953	--	1925	--	211DKOT	F	--	1300
124N61W 9CDDA	K.ALBERTS	--	26	--	--	H	112PLSC	--	--	1303
124N61W 9DDDC	F.RIX	--	1082	2	1958	H	211DKOT	F	--	1305
124N61W10BCC	G.ALBERTS	--	49	2	1946	H	--	--	--	1305
124N61W10BCC2	G.ALBERTS	--	20	--	--	U	--	--	--	1305
124N61W11A	THURSTON, NORMA	1185	--	2.50	06/25/1971	--	--	P	--	--
124N61W11AAB	N.THURSTON	--	867	1	1927	H	211DKOT	F	--	1305
124N61W11AABB2	N.THURSTON	--	1188	2	1971	D	217FLRV	F	--	1305
124N61W11BCC	D.HOSLEY	--	930	2	1943	H	211DKOT	F	--	1300
124N61W11BCC2	D.HOSLEY	--	930	2	1943	H	211DKOT	F	--	1300
124N61W12DDD	F.RIX	--	965	1	1915	H	211DKOT	F	--	1305
124N61W14CCCC	SDGS	--	114	--	1970	U	--	15.00	07/ /1970	1302
124N61W14CDC	F.JENSEN	--	975	1	1924	H	211DKOT	F	--	1300
124N61W15	A.RASMUSSEN	--	1091	--	1957	--	211DKOT	F	--	--
124N61W15CCBB	USBR	--	10	--	1955	U	--	--	--	1300
124N61W15CCC	A.RASMUSSEN	--	850	1	1915	H	211DKOT	F	--	1302
124N61W15CCC2	G.ALBERTS JR.	--	1091	2	1957	H	211DKOT	F	--	1302
124N61W16DDDD	SDGS	--	109	--	1970	U	--	15.00	07/ /1970	1304
124N61W17CCC	A.LEIR	--	960	1	1915	H	211DKOT	F	--	1300
124N61W17DDD2	USGS	--	52	--	1951	U	--	--	--	1300
124N61W18D	JENSEN, ROBERT	1025	1025	--	1908	H	--	29.90	--	1290
124N61W18DDDA	C.JENSEN	--	1235	1	1910	H	221SNDC	F	--	1280
124N61W19AAA	USGS	--	16	1	1950	U	--	8.00	09/ /1950	1275
124N61W19ABB	USGS	--	15	1	1950	U	--	7.00	09/ /1950	1273
124N61W19BBB	USGS	--	15	1	1950	U	--	7.00	09/ /1950	1275
124N61W20CCCC2	D.HENLEY	--	1031	2	1958	H	211DKOT	F	--	1300
124N61W20DCDC	W.SIEH	--	950	1	1912	H	211DKOT	F	--	1300

TABLE 1. -- RECORDS OF WELLS AND TEST HOLES IN BROWN COUNTY - continued

LOCAL NUMBER	OWNER	DEPTH DRILLED (FEET)	DEPTH OF WELL (FEET)	CASING DIAM-ETER (INCHES)	DATE COMPLETED	USE OF WATER	PRINCIPAL AQUIFER	WATER LEVEL (FEET)	DATE WATER LEVEL MEASURED	ALTITUDE OF LAND SURFACE (FEET)
124N61W20DCDC2	J.SIEH	--	1087	2	1959	H	211DKOT	F	--	1300
124N61W22AAA	USGS	--	33	--	1951	U	--	--	--	--
124N61W22CDC2	W.SCHOPPE	--	24	--	--	U	--	16.00	07/ /1951	1300
124N61W22DDD	C.THOMPSON	--	25	--	--	U	--	15.00	07/ /1951	1300
124N61W23DA	M.GENGERKE	--	24	--	--	U	--	--	--	1305
124N61W24ADD	F.RIX	--	1000	1	1919	H	211DKOT	F	--	1305
124N61W24BCB	G.SIPPEL	--	28	3	1949	H	112PLSC	--	--	1305
124N61W26ADD	A.SCHUELKE	--	17	--	--	U	--	--	--	1305
124N61W26CDD	W.SCHUELKE	--	950	2	1941	H	211DKOT	F	--	1300
124N61W27ADDD	C.THOMPSON	--	1035	2	1943	H	211DKOT	F	--	1303
124N61W27CCCC	USGS	--	30	1	1956	U	--	27.00	08/ /1956	1301
124N61W27DAA	I.THOMPSON	--	40	--	--	U	112PLSC	20.00	07/ /1964	1305
124N61W27DAAA2	C.THOMPSON	--	1036	2	1964	H	211DKOT	F	--	1305
124N61W28CC	LILJEFELT	--	1250	1	1928	H	211DKOT	F	--	1302
124N61W28DDD	J.KEPKE	--	1010	1	1920	H	217FLRV	F	--	1300
124N61W29B	RUPCHIS, DAN	1046	1046	2	02/07/1977	H	211DKOT	16.00	02/07/1977	1300
124N61W29CDC	G.OLDENBURG	--	987	1	1906	H	211DKOT	F	--	1305
124N61W30ACCD	L.WITT	--	39	36	1900	H	--	27.00	07/ /1951	1302
124N61W30ACCD2	L.WITT	--	950	--	1925	S	211DKOT	F	--	1300
124N61W30CAD	E.MORTON	--	937	1	1920	H	211DKOT	F	--	1300
124N61W30CADD	E.RHODES	--	1091	2	1969	H	211DKOT	F	--	1300
124N61W31ABB	J.KARNOPP	--	980	2	1942	H	211DKOT	F	--	1300
124N61W31BBC	G.MILLER	--	950	1	1910	H	211DKOT	F	--	1300
124N61W31CBBC	USBR	--	39	4	1955	U	112PLSC	26.00	06/ /1955	1300
124N61W32CDD	E.HOWARD	--	1131	2	1959	H	211DKOT	F	--	1300
124N61W33ADD	W.MCCULLOUGH	--	990	1	1939	H	211DKOT	F	--	1300
124N61W34CBBB	W.KEPKE	--	1100	1	1910	H	211DKOT	F	--	1300
124N61W35DAA	S.ELLINGSON	--	1170	2	1949	H	211DKOT	F	--	1304
124N62W 1CC	B.GRAVES	--	--	--	--	U	--	25.00	07/ /1951	1302
124N62W 1DDDD	SDGS	--	114	--	1969	U	--	23.00	08/ /1969	1300
124N62W 4AAAA	SDGS	--	122	--	1969	U	--	23.00	08/ /1969	1301
124N62W 4BCB	W.WEISMANTEL	1090	--	1	1935	H	211DKOT	9.00	06/ /1955	1304
124N62W 5AAAA	SDGS	--	109	--	1969	U	--	19.00	08/ /1969	1300
124N62W 5AB	TRAPHAGEN, RICH	91	88	5	06/28/1983	H	--	23.00	06/29/1983	1301
124N62W 6DAAA	O.WEISMANTEL	--	1080	2	1941	D	211DKOT	F	--	1300
124N62W 7AAD	C.NILSSON	--	26	24	1919	H	112PLSC	--	--	1300
124N62W 7CDDD	K.DAVIS	--	1167	2	1960	H	211DKOT	F	--	1300
124N62W 7DCCC	F.DAVIS	--	1000	1	1915	H	211DKOT	F	--	1302
124N62W 8AADD	C.PADLEY	--	1064	3	1955	D	211DKOT	F	--	1300
124N62W 8ADDD	USBR	--	42	1	1955	U	112PLSC	19.00	06/ /1955	1305

TABLE 1. -- RECORDS OF WELLS AND TEST HOLES IN BROWN COUNTY - continued

LOCAL NUMBER	OWNER	DEPTH DRILLED (FEET)	DEPTH OF WELL (FEET)	CASING DIAM-ETER (INCHES)	DATE COMPLETED	USE OF WATER	PRINCIPAL AQUIFER	WATER LEVEL (FEET)	DATE WATER LEVEL MEASURED	ALTITUDE OF LAND SURFACE (FEET)
124N62W 8BBBB	SDGS	--	84	--	1969	U	--	12.00	08/ /1969	1297
124N62W 8BBBB2	USGS	110	24	1.50	05/21/1971	U	112PLSC	14.42	07/15/1971	1297
124N62W 8DDDD	SDGS	--	129	--	1969	U	--	11.00	08/ /1969	1300
124N62W 9ABA	O.BUNTROCK	--	1000	--	1927	H	211DKOT	F	--	1300
124N62W 9ABAA2	O.BUNTROCK	--	1140	2	1963	H	211DKOT	F	--	1300
124N62W 9CCCC	D.MERTZ	--	1103	2	1953	H	211DKOT	F	--	1300
124N62W11CCDB	G.BOWLING	--	940	1	1921	H	211DKOT	F	--	1300
124N62W12BB	USGS	--	59	1	1951	U	--	29.00	09/ /1951	1300
124N62W15DCCC	SDGS	--	107	--	1969	U	--	22.00	08/ /1969	1299
124N62W17BBBC	E.KING	--	1214	2	1955	H	217FLRV	F	--	1303
124N62W17DDDD2	D.JAMES	--	1170	2	1948	H	211DKOT	F	--	1303
124N62W19AAD	R.BECKER	--	1230	1	1940	H	217FLRV	F	--	1300
124N62W19AADC	W.FETHERHUFF	--	1213	2	1959	H	217FLRV	F	--	1300
124N62W19CDC	M.HANSON	--	1300	--	--	H	221SNDC	F	--	1303
124N62W21AAAB	W.SCHLIEBE	--	963	1	1939	H	211DKOT	28.00	03/ /1939	1300
124N62W21DADC	G.JONES	--	1088	1	1954	H	211DKOT	19.00	08/ /1968	1300
124N62W21DADD	JONES, G	--	1028	2	1953	H	211DKOT	F	--	1300
124N62W24A	USBR	--	100	--	1959	U	--	12.00	06/ /1959	1280
124N62W24AAA	USGS	--	52	--	1951	U	--	--	--	--
124N62W24AD	TACOMA PARK	--	1068	--	1946	--	211DKOT	F	--	1276
124N62W25CCCB	C.MONTAG	--	13	--	--	H	--	10.00	07/ /1951	1280
124N62W26B	E.ARMANTROUT	--	1087	--	1948	--	211DKOT	--	--	1303
124N62W26BCC	R.WILLIAMS	--	1180	2	1949	H	211DKOT	F	--	1303
124N62W26BCC2	E.ARMANTROUT	--	1087	--	1948	--	211DKOT	F	--	1303
124N62W27AAAA	SDGS	--	150	--	1970	U	--	18.00	07/ /1970	1295
124N62W27B	JAMES, DWAYNE	100	--	4	09/28/1978	H	--	--	--	--
124N62W27CCCC	SDGS	--	114	--	1970	U	--	34.00	07/ /1970	1300
124N62W28BBBB2	V.COLLINS	--	90	--	--	H	--	--	--	1300
124N62W28CCC	DUNN, BILL	92	90	5	06/20/1981	H	--	31.00	06/20/1981	--
124N62W28CCCC2	E.PECK	--	84	3	1955	H	--	24.00	08/ /1967	1302
124N62W29ADA	B.MELCHER	--	20	--	1953	H	112PLSC	--	--	1302
124N62W29D	REGULA JR., MRS	96	92	5	09/27/1982	H	--	26.00	09/27/1982	--
124N62W30CCCC	W.REED	--	1260	2	1945	H	217FLRV	F	--	1300
124N62W30CCCC2	W.REED	--	28	--	1935	U	--	22.00	06/ /1955	1300
124N62W30DDDD	W.FEATHERHUFF	--	1120	2	1945	H	211DKOT	25.00	1955	1300
124N62W32AAAA	E.JONES	--	32	36	1954	S	--	--	--	1300
124N62W32CCCC	F.SCHMIDT	--	18	--	1953	S	--	--	--	1300
124N62W33AAD	C.JONES	--	1040	1	1922	H	211DKOT	F	--	1300
124N62W33BCC	C.JONES	--	1175	2	1948	H	217FLRV	F	--	1300
124N62W34DCCC	C.BOYNTON	--	1116	2	1966	H	211DKOT	F	--	1300

TABLE 1. -- RECORDS OF WELLS AND TEST HOLES IN BROWN COUNTY - continued

LOCAL NUMBER	OWNER	DEPTH DRILLED (FEET)	DEPTH OF WELL (FEET)	CASING DIAM-ETER (INCHES)	DATE COMPLETED	USE OF WATER	PRINCIPAL AQUIFER	WATER LEVEL (FEET)	DATE WATER LEVEL MEASURED	ALTITUDE OF LAND SURFACE (FEET)
124N62W35AAA	J.FLUKE	--	885	1	1913	H	211DKOT	F	--	1280
124N63W 1AAAA	SDGS	--	100	--	1969	U	--	16.00	08/ /1969	1300
124N63W 2BBBB	USGS	--	245	--	1971	U	--	--	--	1300
124N63W 2DAAA	SDGS	--	92	--	1969	U	--	13.00	08/ /1969	1303
124N63W 3AAAA	SDGS	--	89	--	1969	U	--	5.00	08/ /1969	1301
124N63W 3BBBB	USGS	--	320	--	1971	U	--	--	--	1306
124N63W 3CBBB	SDGS	--	22	--	1969	U	--	7.00	08/ /1969	1307
124N63W 3CBCD	T.DALY	--	--	--	1941	H	--	--	--	1307
124N63W 3CCAB	A.BOHN	--	18	--	1935	H	112ELM	8.00	09/ /1967	1307
124N63W 4	ABERDEEN, CITY	--	--	4.50	06/25/1981	--	--	--	--	--
124N63W 4BBBB	USGS	--	155	--	1971	U	--	--	--	1325
124N63W 4CADD	G.GOODMAN	--	1200	--	--	H	217FLRV	30.00	1955	1313
124N63W 5	ABERDEEN, CITY	40	40	4.50	06/24/1981	--	--	--	--	--
124N63W 5BBA	ABERDEEN, CITY	40	40	4.50	06/24/1981	--	--	--	--	--
124N63W 5CCCC	USGS	40	34	1.50	05/20/1971	U	112ELM	9.17	07/15/1971	1315
124N63W 5CD	CHRISTENSEN, CL	70	54	5	12/02/1981	H	--	14.00	12/02/1981	--
124N63W 6AA	ABERDEEN, CITY	40	--	--	06/24/1981	--	--	--	--	--
124N63W 6AAC	ABERDEEN, CITY	40	--	--	06/23/1981	--	--	--	--	--
124N63W 6ADC	EYESTONE GRAVEL	--	10	--	--	--	112ELM	--	--	--
124N63W 6B	--	--	--	--	--	--	--	--	--	--
124N63W 6B2	ABERDEEN, CITY	40	--	--	06/25/1981	--	--	--	--	--
124N63W 6DD	ABERDEEN, CITY	40	--	--	06/23/1981	--	--	--	--	--
124N63W 7	ABERDEEN, CITY	42	40	4.50	06/25/1981	--	--	--	--	--
124N63W 7AAD	O.FISCHER	--	13	36	1966	H	--	12.00	09/ /1967	1310
124N63W 7ADA	O.FISCHER	--	18	--	--	H	112ELM	--	--	1310
124N63W 8AADD	ABERDEEN, CITY	--	88	--	1955	U	112ELM	--	--	1313
124N63W 8BAAA	ABERDEEN, CITY	--	120	--	1955	U	--	--	--	1315
124N63W 8BACC	ABERDEEN, CITY	--	31	--	1955	U	--	--	--	1310
124N63W 8BCC	ABERDEEN, CITY	--	90	--	1955	U	--	--	--	1314
124N63W 8BDBB	ABERDEEN, CITY	--	52	--	1955	U	--	--	--	1310
124N63W 9CCC	COUNTY GRAVEL	--	--	--	--	--	--	--	--	--
124N63W 9CCCD	ABERDEEN, CITY	--	105	--	1955	U	--	--	--	1308
124N63W 9DDD	W.DICKINSON	--	--	--	--	H	--	--	--	1305
124N63W10BBBB	D.HOWELL	--	--	--	--	H	--	--	--	1307
124N63W10BBBB2	D.HOWELL	--	20	--	--	S	112ELM	--	--	1307
124N63W10CCC	HIGHWAY DEPT.	--	48	--	1967	U	--	12.00	02/ /1967	1307
124N63W10CCCB	ABERDEEN, CITY	--	109	--	1956	U	--	--	--	1307
124N63W10CCCC2	SDGS	--	39	--	1969	U	--	15.00	08/ /1969	1305
124N63W11AAAA	SDGS	--	79	--	1969	U	--	9.00	08/ /1969	1301
124N63W11BBBB	SDGS	--	89	--	1969	U	--	6.00	08/ /1969	1298

TABLE 1. -- RECORDS OF WELLS AND TEST HOLES IN BROWN COUNTY - continued

LOCAL NUMBER	OWNER	DEPTH DRILLED (FEET)	DEPTH OF WELL (FEET)	CASING DIAM-ETER (INCHES)	DATE COMPLETED	USE OF WATER	PRINCIPAL AQUIFER	WATER LEVEL (FEET)	DATE WATER LEVEL MEASURED	ALTITUDE OF LAND SURFACE (FEET)
124N63W12AAAA	SDGS	--	79	--	1969	U	--	7.00	08/ /1969	1292
124N63W12CCCC	SDGS	--	129	--	1969	U	--	17.00	08/ /1969	1299
124N63W14ADA	E.MCHUGH	--	1000	--	1915	H	211DKOT	F	--	1302
124N63W14ADA2	MCHUGH, E	--	1100	--	1945	H	211DKOT	F	--	1302
124N63W14ADA3	E.MCHUGH	--	30	24	1952	I	--	--	--	1302
124N63W14BA	BOSCH, FREDIA	76	76	8.50	08/07/1982	H	--	--	--	--
124N63W14BBA	A.ZICK	--	1000	1	1916	H	211DKOT	F	--	1295
124N63W14CBC	C.KEHRBERG	--	1137	2	1945	H	211DKOT	127.00	1945	1300
124N63W15ABBB	SDGS	--	79	--	1969	U	--	13.00	08/ /1969	1300
124N63W15CB	ELM RIVER	--	--	--	--	--	--	--	--	--
124N63W15CBBB	USBR	125	38	4	06/ /1955	U	112ELM	8.92	09/03/1970	1304
124N63W15CBBB	USBR	--	38	4	1955	U	--	11.00	07/ /1955	1304
124N63W15DDCC	J.HOWELL	--	1126	2	1959	H	211DKOT	F	--	1300
124N63W17ADD	B.STUCKE	--	--	--	--	S	--	--	--	1307
124N63W17CC	STUCKE FARM	--	207	--	1953	U	--	--	--	1315
124N63W17DDDD	USGS	--	170	--	1972	U	--	--	--	1306
124N63W18A	FIALS, GARY	60	60	24	09/ /1981	H	--	--	--	--
124N63W18AA	FIALS, GARY	60	--	--	09/ /1981	H	--	--	--	--
124N63W18A2	RODELL, RUSSELL	56	--	4	1978	H	--	--	--	--
124N63W19	HART, BRUCE	71	--	--	11/ /1980	H	--	--	--	--
124N63W19CCCC	D.SCHLIEBE	--	36	24	1955	S	--	11.00	09/ /1967	1315
124N63W19D	BIEBER, FRED	80	--	4	09/ /1978	--	--	--	--	--
124N63W19DDD	L.DOELL	--	24	48	1950	H	112ELM	--	--	1302
124N63W20ABA2	--	--	13	--	--	--	--	8.00	--	1309
124N63W20ABA3	--	--	--	--	--	S	--	--	--	1309
124N63W20D	DELL, HAROLD	--	80	--	--	U	112ELM	--	--	--
124N63W20DCC	E.DELL	--	--	36	1952	H	--	--	--	1305
124N63W20DCC2	E.DELL	--	--	--	--	H	--	--	--	1305
124N63W22BBB	B.STUCKE	--	13	--	--	H	--	10.00	07/ /1955	1303
124N63W22CDD	H.YOUNG	--	16	2	1944	H	--	--	--	1300
124N63W22DCC	L.WILLIAMS	--	16	2	1940	H	--	--	--	1302
124N63W23CBC	W.STEPANEK	--	15	48	1936	S	--	9.00	07/ /1955	1300
124N63W23CBC2	W.STEPANEK	--	16	2	1950	H	--	--	--	1300
124N63W23DCC	PRAIRIE VIEW SC	--	20	2	1954	P	112PLSC	--	--	1305
124N63W24AAAA	SDGS	--	129	--	1969	U	--	17.00	08/ /1969	1303
124N63W26AAD	H.DELL	--	40	18	1954	H	--	14.00	09/ /1967	1307
124N63W26B	L.LONG	--	555	--	1960	--	211GRNR	--	--	1300
124N63W26BCBC	L.LONG	--	1140	2	1960	H	211DKOT	F	--	1300
124N63W26BCC	F.KAYMAN	--	--	--	--	--	--	--	--	1300
124N63W27ABBA	C.YOUNG	--	10	--	1923	H	112PLSC	--	--	1303

TABLE 1. -- RECORDS OF WELLS AND TEST HOLES IN BROWN COUNTY - continued

LOCAL NUMBER	OWNER	DEPTH DRILLED (FEET)	DEPTH OF WELL (FEET)	CASING DIAM-ETER (INCHES)	DATE COMPLETED	USE OF WATER	PRINCIPAL AQUIFER	WATER LEVEL (FEET)	DATE WATER LEVEL MEASURED	ALTITUDE OF LAND SURFACE (FEET)
124N63W27CBB	H.OLIVER	--	15	--	--	H	--	11.00	07/ /1955	1300
124N63W27CBB3	H.OLIVER	--	--	24	1956	H	--	13.00	08/ /1956	1302
124N63W28BBB	E.CUMMINGS	--	14	36	1930	S	112ELM	10.00	07/ /1955	1305
124N63W28BBBC	G.MEYERS	--	21	3	1962	H	112ELM	--	--	1300
124N63W28CCCC	SDWR	--	29	--	--	--	112ELM	--	--	--
124N63W28DCD	R.RUSSELL	--	--	--	--	H	211DKOT	28.00	07/ /1955	1301
124N63W28DDCC	R.RUSSELL	--	1081	2	1967	H	211DKOT	F	--	1300
124N63W29BCCD	A.ARNDT	--	23	24	1955	H	112ELM	11.00	07/ /1955	1305
124N63W29BCCD2	A.ARNDT	--	10	48	1907	U	--	7.00	05/ /1956	1305
124N63W29BCCD3	A.ARNDT	--	13	--	--	S	--	--	--	1305
124N63W30ADD	O.SANDERS	--	25	--	--	S	112ELM	8.00	07/ /1955	1305
124N63W30ADDA	J.MULDOON	--	982	3	1970	S	211DKOT	--	--	1300
124N63W30ADD2	O.SANDERS	--	10	2	1954	H	--	--	--	1305
124N63W30BBC	SCHLIEBE, D	--	1206	3	1950	H	217FLRV	F	--	1315
124N63W30BBCC	ZICK, FRANK	990	--	1.50	07/23/1955	--	--	F	--	1310
124N63W31DCCC	E.FEIOCK	--	1122	2	1963	H	211DKOT	F	--	1300
124N63W32CCCC	USGS	--	125	--	1971	U	--	--	--	1295
124N63W33BBB	L.WAGNER	--	--	36	1925	H	112ELM	--	--	1300
124N63W33CCCC	J.BOUTON	--	1260	2	1946	H	217FLRV	F	--	1296
124N63W33CCCC2	J.BOUTON	--	12	--	--	I	112ELM	9.00	05/ /1956	1296
124N63W33DCCD	J.OERTLI	--	1087	2	1945	H	211DKOT	F	--	1300
124N63W33DCDD	P.GROTE	--	41	4	1970	H	112ELM	--	--	1300
124N63W34A	D.HOWELL	--	535	--	1961	--	211GRNR	--	--	1300
124N63W34AAD	C.ZICK	--	30	18	1954	H	112ELM	12.00	07/ /1955	1302
124N63W34AADA	D.HOWELL	--	1122	2	1961	H	211DKOT	F	--	1300
124N63W34AAD2	C.ZICK	--	16	36	1927	S	--	8.00	07/ /1955	1300
124N63W34A2	HOWELL, DAVID	1138	1138	2	10/12/1974	H	--	F	--	--
124N63W34BB	DELL, DAVID	77	67	5	06/02/1983	H	--	20.00	06/02/1983	1300
124N63W34CCB	J.MEYERS	--	1090	1	1925	H	211DKOT	F	--	1295
124N63W35ABB	R.STEPANEK	--	1000	2	1945	H	211DKOT	F	--	1303
124N63W35BCC	D.ROBERTS	--	30	24	1954	H	--	--	--	1300
124N63W35BCC2	D.ROBERTS	--	30	36	1915	S	--	--	--	1300
124N63W35CCC	G.PARDEN	--	1000	2	1920	H	211DKOT	F	--	1300
124N64W 1AAAD	USGS	--	111	--	1970	U	--	--	--	1330
124N64W 1BBB	B.HARRINGTON	--	1200	2	1920	H	211DKOT	F	--	1355
124N64W 1DCCC	GEISLER & GANJI	--	30	--	--	H	112ELM	20.00	08/ /1970	1345
124N64W 2AAAA	USGS	--	110	--	1972	U	--	--	--	1340
124N64W 2BBBB	USGS	--	95	--	1972	U	--	--	--	1340
124N64W 2CCC	D.CRAWFORD	--	1154	2	1968	H	211DKOT	F	--	--
124N64W 2DAC	D.CRAWFORD	--	40	3	1966	S	--	15.00	08/ /1970	1335

TABLE 1. -- RECORDS OF WELLS AND TEST HOLES IN BROWN COUNTY - continued

LOCAL NUMBER	OWNER	DEPTH DRILLED (FEET)	DEPTH OF WELL (FEET)	CASING DIAM-ETER (INCHES)	DATE COMPLETED	USE OF WATER	PRINCIPAL AQUIFER	WATER LEVEL (FEET)	DATE WATER LEVEL MEASURED	ALTITUDE OF LAND SURFACE (FEET)
124N64W 3BA	SHARP, GARY	--	30	--	--	U	112ELM	--	--	--
124N64W 3CC	KORAB, EDWIN	72	72	24	07/23/1982	H	--	40.00	07/23/1982	--
124N64W 3CDC	R.RETZER	--	28	--	--	H	--	20.00	08/ /1970	--
124N64W 4AAAA	USGS	--	76	--	1970	U	--	--	--	1360
124N64W 4CCCC	D.STORLEY	--	43	48	1925	H	--	36.00	09/ /1970	--
124N64W 5AAB	H.MELCHER	--	50	24	1968	H	--	42.00	08/ /1970	--
124N64W 6BBBB	USGS	--	64	--	1970	U	--	--	--	1386
124N64W 8CCC	J.CRAMPTON	--	40	--	1964	S	--	20.00	08/ /1970	--
124N64W 8DDDD	USGS	--	77	--	1970	U	--	--	--	1364
124N64W 9AAA	G.STRUCK	--	30	48	1930	H	--	26.00	1930	--
124N64W 9BBB	J.CRAMPTON	--	46	32	1929	H	112ELM	39.00	08/ /1970	--
124N64W10AAAA	CHRISTMAN BROS.	--	1100	1	1954	H	211DKOT	F	--	--
124N64W10DAC	CHRISTMAN BROS.	--	23	18	1967	S	112ELM	--	--	--
124N64W12ADA	S.FIEDLER	--	15	24	1930	S	--	10.00	08/ /1970	1331
124N64W12ADD	S.FIEDLER	--	25	30	1969	H	--	10.00	08/ /1970	1331
124N64W12DCC	J.GAGE	--	35	3	1960	H	--	10.00	08/ /1970	1330
124N64W12DCCC	GAGE	--	40	--	--	H	112ELM	40.00	--	1328
124N64W13DDD	S.GROSS	--	10	--	1965	H	112ELM	8.00	08/ /1970	1313
124N64W13DDDA	S.GROSS	--	65	24	1951	S	--	40.00	08/ /1970	1318
124N64W13DDD2	S.GROSS	--	15	--	--	S	--	12.00	08/ /1970	1313
124N64W14AAA	J.SCHWAN	--	23	18	1962	S	--	9.00	08/ /1970	1330
124N64W14AAA2	J.SCHWAN	--	30	18	1956	H	112ELM	--	--	1330
124N64W14BBB	A.BELLIKKA	--	36	24	1964	H	--	20.00	08/ /1970	--
124N64W14CCC	L.KALLAS	--	26	24	1963	H	--	17.00	08/ /1970	--
124N64W14DCC	G.RUETHER	--	12	24	1965	S	--	8.00	08/ /1970	--
124N64W14DCC2	G.RUETHER	--	20	30	1930	H	--	10.00	08/ /1970	--
124N64W15ADD	ROUNDY, M	--	30	30	1955	H	--	20.00	08/ /1970	--
124N64W15ADDA	BRENNEISE	--	35	--	--	H	112ELM	35.00	--	1344
124N64W15ADD2	ROUNDY, M	--	20	30	1915	I	--	18.00	08/ /1970	--
124N64W15CCC	ROUNDY, R	--	39	24	1968	H	112ELM	--	--	--
124N64W15CCCB	USGS	--	130	--	1970	U	--	--	--	--
124N64W15CCCC	USGS	--	28	--	1970	U	--	--	--	--
124N64W15CCC2	ROUNDY, R	--	39	24	1962	S	--	--	--	--
124N64W15DC	SCHNAIDT, LARRY	48	48	--	05/04/1983	--	--	21.00	05/04/1983	1369
124N64W15DCC	ROUNDY, R	--	42	24	1953	H	112ELM	25.00	09/ /1970	--
124N64W15DDDD	USGS	--	132	--	1970	U	--	--	--	1340
124N64W16DA	SIEFKES, ERWIN	66	66	24	06/02/1982	H	--	35.00	06/02/1982	--
124N64W17ADA	A.CRAWFORD	--	60	24	1957	H	--	35.00	09/ /1970	--
124N64W17CDD	HANSEN, LEO	35	35	24	07/27/1982	H	--	20.00	07/27/1982	--
124N64W18AAD	W.MAYNARD	--	32	30	1928	H	112ELM	24.00	08/ /1970	--

TABLE 1. -- RECORDS OF WELLS AND TEST HOLES IN BROWN COUNTY - continued

LOCAL NUMBER	OWNER	DEPTH DRILLED (FEET)	DEPTH OF WELL (FEET)	CASING DIAM-ETER (INCHES)	DATE COMPLETED	USE OF WATER	PRINCIPAL AQUIFER	WATER LEVEL (FEET)	DATE WATER LEVEL MEASURED	ALTITUDE OF LAND SURFACE (FEET)
124N64W18DDD	A.GAUCHAT	--	32	8	1939	H	--	25.00	08/ /1970	--
124N64W19ADD	E.BLAKE	--	28	16	1925	H	112ELM	23.00	08/ /1970	--
124N64W19ADD2	E.BLAKE	--	30	36	1949	S	112ELM	25.00	08/ /1970	--
124N64W19CBB	L.MILLER	--	1060	1	1905	H	211DKOT	F	--	--
124N64W19DDAD	E.BLAKE	--	32	22	1955	U	--	26.00	08/ /1970	--
124N64W20AAAA	USGS	--	73	--	1970	U	--	28.00	08/ /1970	1356
124N64W20BBBB	USGS	--	66	--	1970	U	--	--	--	1372
124N64W20DAAA	R.EVANS	--	33	12	1920	H	--	--	--	--
124N64W20DC	BUNTROCK, KIM	38	--	--	07/09/1980	H	--	--	--	--
124N64W20DDD	MOHR, HAROLD	41	--	--	05/17/1979	H	--	24.00	05/17/1979	1350
124N64W21DDDD	USGS	--	95	--	1970	U	--	--	--	1346
124N64W22BCC	ROUNDY, C	--	40	24	1968	H	--	28.00	09/ /1970	--
124N64W22CCC	BISHOP, JIM	60	40	4	11/16/1982	H	--	24.00	11/16/1982	--
124N64W23AA	FEICKERT, DENNI	38	--	18	11/04/1978	--	--	20.00	11/04/1978	--
124N64W23C	HARMS, LOREN	80	--	--	07/ /1978	--	--	--	--	--
124N64W23CD	SCHRENK, MILTON	84	--	--	03/20/1981	H	--	--	--	--
124N64W23CDD	SCHRENK, MILTON	84	84	8.50	03/20/1981	H	--	--	--	--
124N64W23C2	LASKLY, FLOYD	62	--	4	05/ /1978	H	--	--	--	--
124N64W23DD	RINKE, FRANCIS	38	--	18	10/11/1983	H	--	16	10/11/1983	1343
124N64W23DDAB	BITZ	--	30	--	--	H	112ELM	30.00	--	1329
124N64W24AAAA	USGS	--	130	--	1970	U	--	--	--	1310
124N64W24CC	BITZ, MARLINE	28	--	--	05/03/1980	H	--	--	--	--
124N64W24CCD	E.BITZ	--	2000	3	1960	H	221SNDC	F	--	--
124N64W24DDD	H.GROSS	--	45	20	1956	H	--	--	--	1315
124N64W24DDD2	H.GROSS	--	15	36	1965	S	--	--	--	1315
124N64W25CCA	A.GALZ	--	26	--	1950	S	--	22.00	08/ /1970	1327
124N64W25CCA2	A.GALZ	--	30	--	1969	H	--	--	--	1327
124N64W25DDAD	MAYER, KARL	32	--	--	1967	H,S	--	15.20	1970	1305
124N64W25DDD	L.CRANFORD	--	30	24	1965	S	--	11.00	09/ /1970	1305
124N64W25DDDC	L.CRANFORD	--	--	--	--	H	--	--	--	--
124N64W25DDDC2	L.CRANFORD	--	30	24	1957	I	112ELM	8.00	09/ /1970	1305
124N64W26AADA	N.FRIZZELL	--	25	--	1960	H	112ELM	--	--	--
124N64W26AADA2	N.FRIZZELL	--	18	--	1961	S	--	--	--	--
124N64W26ADD	D.HEDGES	--	42	4	1960	I	112ELM	19.00	08/ /1970	1330
124N64W26ADD2	D.HEDGES	--	37	30	1960	H	112ELM	30.00	08/ /1970	1330
124N64W26CDD	J.FISCHER	--	25	20	1948	S	112ELM	17.00	08/ /1970	--
124N64W26D	GERHARTER, VERN	1126	--	2	10/ /1980	H	--	--	--	--
124N64W26DAA	J.STAUSS	--	42	24	1966	H	--	10.00	08/ /1970	--
124N64W26DAAA3	D.DEHNE	--	25	18	1969	H	--	14.00	08/ /1970	--
124N64W26DAA2	R.IMBERI	--	37	--	--	H	--	--	--	--

TABLE 1. -- RECORDS OF WELLS AND TEST HOLES IN BROWN COUNTY - continued

LOCAL NUMBER	OWNER	DEPTH DRILLED (FEET)	DEPTH OF WELL (FEET)	CASING DIAM-ETER (INCHES)	DATE COMPLETED	USE OF WATER	PRINCIPAL AQUIFER	WATER LEVEL (FEET)	DATE WATER LEVEL MEASURED	ALTITUDE OF LAND SURFACE (FEET)
124N64W26DDD	L.WAGNER	--	30	24	1969	U	--	15.00	08/ /1970	--
124N64W27BBB	ENGEL, KENNETH	43	--	--	06/09/1979	H	--	20.00	06/09/1979	1340
124N64W27BCC	A.BEAN	--	29	6	1956	H	112ELM	--	--	--
124N64W27BCC2	A.BEAN	--	24	24	1945	U	--	19.00	08/ /1970	--
124N64W27CC	J.NESS	--	135	--	1953	U	--	--	--	1350
124N64W27CCC	SQUIRE LAND CO	32	--	18	09/29/1978	H	--	14.00	09/29/1978	--
124N64W27CC2	SDGS	--	135	--	1953	U	--	--	--	1350
124N64W27CDDD	J.PELZL	--	38	24	1968	H	--	10.00	08/ /1970	--
124N64W28BBA	C.HASKELL	--	25	36	1905	H	112ELM	20.00	08/ /1970	--
124N64W28CDC	R.BULLOCK	--	29	4	1969	H	112ELM	--	--	--
124N64W28CDCC	DUMDUI	--	18	--	--	H	112ELM	18.00	--	1345
124N64W28CDD	R.BULLOCK	--	26	4	1964	S	--	--	--	--
124N64W28DDD	D.HAM	--	36	24	1968	H	--	21.00	09/ /1970	--
124N64W29CDC	C.HETTICH	--	25	24	1970	H	112ELM	13.00	09/ /1970	--
124N64W29DDD	WAGNER BROS.	--	17	48	1953	H	--	15.00	09/ /1970	--
124N64W29DDD2	WAGNER BROS.	--	21	--	1910	S	--	19.00	08/ /1970	--
124N64W29DDD3	WAGNER BROS.	--	24	--	1942	S	--	22.00	08/ /1970	--
124N64W30D	COADY, WILLIAM	1365	--	2.50	04/14/1973	--	--	F	--	--
124N64W30DCBA	VALLEY EST, PLE	--	1500	2.50	1973	P	221SNDC	F	--	1375
124N64W31ADD	R.ARLT	--	--	--	--	H	--	--	--	--
124N64W31CDDC	E.KORAB	--	--	--	--	H	--	F	--	--
124N64W32AAA	T.LIEDLE	--	37	36	1968	H	--	12.00	08/ /1970	--
124N64W32AAA2	T.LIEDLE	--	9	4	1968	S	--	4.00	08/ /1970	--
124N64W32ABBA	BOHLE	--	22	--	--	H	112ELM	22.00	--	1299
124N64W32B	RAY, IDA	--	28	--	--	U	112ELM	--	--	--
124N64W32BAB	M.EISENBEIS	--	21	4	1958	H	--	11.00	08/ /1970	--
124N64W32CAAB	HEIGHTS, RICHMO	1285	1285	--	1975	P	217FLRV	F	--	1350
124N64W33	MOCCASIN CREEK,	30	30	4	07/20/1981	H	--	--	--	--
124N64W33AAA	ALBEE, WILLIAM	36	--	--	05/11/1979	H	--	23.00	05/11/1979	1301
124N64W33ADD	R.SCHLOSSER	--	27	--	1967	H	--	--	--	--
124N64W33BB	NORD, CHARLES	24	24	18	10/14/1983	H	--	8	10/14/1983	1342
124N64W33BBB	F.WALTMAN	--	26	24	1970	H	--	16.00	08/ /1970	--
124N64W33BBB2	R.WALTMAN	--	36	4	1966	U	--	--	--	--
124N64W33DDD	G.NOLTNER	--	28	24	1969	H	--	14.00	09/ /1970	--
124N64W34AAB	M.IMBERI	--	26	18	1969	H	--	16.00	08/ /1970	--
124N64W34AAD	BERGER, JOHN	39	--	--	02/12/1981	H	--	18.00	02/12/1981	--
124N64W34ABB	K.ZELLER	--	44	18	1963	H	112ELM	36.00	09/ /1970	--
124N64W34ADD	A.MELCHER	--	18	7	1950	H	--	18.00	08/ /1970	--
124N64W34ADD2	A.MELCHER	--	44	24	1930	S	--	15.00	08/ /1970	--
124N64W34BAB	V.GRAVES	--	35	--	1962	H	112ELM	--	--	--

TABLE 1. -- RECORDS OF WELLS AND TEST HOLES IN BROWN COUNTY - continued

LOCAL NUMBER	OWNER	DEPTH DRILLED (FEET)	DEPTH OF WELL (FEET)	CASING DIAM-ETER (INCHES)	DATE COMPLETED	USE OF WATER	PRINCIPAL AQUIFER	WATER LEVEL (FEET)	DATE WATER LEVEL MEASURED	ALTITUDE OF LAND SURFACE (FEET)
124N64W34BCC	B.GROSS	--	26	1	1943	H	112ELM	--	--	--
124N64W34BCC2	B.GROSS	--	23	1	1928	S	--	--	--	--
124N64W34C	V.GRAVES	--	100	--	1969	U	--	--	--	1335
124N64W34CCCA	COUNTRY, VILLAG	--	40	--	1976	P	112ELM	P	--	1330
124N64W34CCCB	COUNTRY, VILLAG	--	40	--	1976	P	112ELM	P	--	1330
124N64W34CCCC	COUNTRY, VILLAG	--	42	--	1972	P	112ELM	P	--	1330
124N64W34CCDC	COUNTRY, VILLAG	--	42	--	1972	P	112ELM	P	--	1330
124N64W34CDC	V.GRAVES	--	30	4	1969	H	--	--	--	1340
124N64W35ABB	W.HETTICK	--	24	18	1964	H	--	17.00	08/ /1970	--
124N64W35BB	FORDHAM, JOHN	36	--	--	05/13/1980	H	--	--	--	--
124N64W35BCCC	KANEB PIPE LINE	--	100	4	1961	H	--	--	--	1330
124N64W35DDD	A.WAGNER	--	36	18	1946	H	--	28.00	08/ /1970	1320
124N64W35DDDD	USBR	--	21	--	1953	U	--	16.00	1953	1323
124N64W35DDD2	WAGNER, A	--	28	--	--	S	112ELM	20.00	08/ /1970	1320
124N64W36A	NOLTNER, JACK	1131	1131	2	03/28/1974	H	211DKOT	F	--	--
124N64W36CCCC	USGS	--	305	--	1971	U	--	--	--	1315
124N64W36D	ARNISON, WALLAC	1131	1131	2	04/25/1974	H	211DKOT	F	--	--
124N64W36DDDD	USGS	--	80	--	1970	U	--	--	--	1310
124N65W 2CCDD	SDGS	--	14	--	1971	U	--	4.00	09/ /1971	1375
124N65W 3DCD	L.KRAGE	--	1224	2	1960	H	211DKOT	F	--	1420
124N65W 5BBB	F.CONN	--	1153	2	1961	H	211DKOT	F	--	1445
124N65W 5D	BAIN, BERWYN	--	--	--	08/07/1981	--	--	--	--	--
124N65W 7BDDA	SDGS	--	10	--	1971	U	--	--	--	1455
124N65W 8A	--	900	--	--	--	H,S	--	--	--	1448
124N65W10C	AMAN, JACOB	1372	1372	5	05/14/1976	H	--	F	--	--
124N65W12DDD	IVERSON BROS.	--	1330	2	1952	H	217FLRV	F	--	1390
124N65W13BAB	KIRCHGESLER, W	--	1239	2	1965	H	211DKOT	F	--	1385
124N65W13CCC	E.MEYER	--	1300	1	1931	H	217FLRV	F	--	--
124N65W13DCD	D.BIEGLER	--	1100	2	1965	H	211DKOT	F	--	1390
124N65W13DDDD	USGS	--	60	--	1970	U	--	--	--	1385
124N65W14	LARSON, STEVE	52	52	24	08/14/1981	H	--	20.00	08/14/1981	--
124N65W14AAD	L.DEWALD	--	1100	2	1969	H	211DKOT	F	--	--
124N65W14AAD2	L.DEWALD	--	1400	4	1952	S	221SNDC	F	--	1395
124N65W14B	DEWALTZ, LEROY	1090	--	3	01/11/1969	--	--	--	--	--
124N65W14B2	LARSON, STEVE	52	--	--	08/14/1981	H	--	20.00	08/14/1981	--
124N65W14B3	SMITH, JOHN W	--	--	24	04/24/1981	H	--	10.00	04/24/1981	--
124N65W15BCC	M.ESKE	--	1378	2	1953	H	217FLRV	F	--	1422
124N65W17CCD	J.BREEMES	--	1200	1	1938	H	211DKOT	F	--	--
124N65W21AAA	E.LINGOR	--	1360	--	--	H	217FLRV	F	--	--
124N65W21BBA	B.SCHAFFER	--	1361	2	1948	H	217FLRV	F	--	--

TABLE 1. -- RECORDS OF WELLS AND TEST HOLES IN BROWN COUNTY - continued

LOCAL NUMBER	OWNER	DEPTH DRILLED (FEET)	DEPTH OF WELL (FEET)	CASING DIAM-ETER (INCHES)	DATE COMPLETED	USE OF WATER	PRINCIPAL AQUIFER	WATER LEVEL (FEET)	DATE WATER LEVEL MEASURED	ALTITUDE OF LAND SURFACE (FEET)
124N65W24	KELLEY, JIM	23	--	24	08/15/1980	H	--	12.00	--	1389
124N65W24	CONLEY, RICHARD	40	--	24	08/20/1980	H	--	--	--	1389
124N65W24	KEINTZMAN, SIGR	42	--	--	08/19/1980	H	--	18	--	1389
124N65W24	WENDT, CARL	34	--	--	06/25/1982	H	--	18.00	06/25/1982	--
124N65W24	INGERSON	81	80	--	08/07/1981	S	--	30.00	08/07/1981	--
124N65W24	WATER ASS., SPI	1370	1370	2	10/13/1977	H	217FLRV	F	--	--
124N65W24D	INGERSON, CHARL	81	80	24	08/07/1981	S	--	30.00	08/07/1981	--
124N65W25B	FORDHAM, DON	51	--	--	02/24/1981	H	--	20.00	02/24/1981	--
124N65W25BBC	J.SCHAFFER JR.	--	1239	1	1917	H	211DKOT	F	--	--
124N65W25BBC2	J.SCHAFFER JR.	--	21	2	1958	S	--	13.00	09/ /1970	--
124N65W25DCD	R.SPILDE	--	1285	2	1950	H	217FLRV	F	--	1386
124N65W26D	SCHAFFER, MICHA	1380	1380	5	06/22/1981	--	221SNDC	--	--	--
124N65W26DDA	M.SCHAFFER	--	1302	2	1951	H	217FLRV	F	--	1382
124N65W27ABB	S.GAVER	--	1100	2	1925	H	211DKOT	F	--	--
124N65W27BAA	S.GAVER	--	1050	2	1937	S	211DKOT	F	--	--
124N65W32AAA	A.SCHAEFFER	--	1361	2	1967	H	217FLRV	F	--	1425
124N65W32AAA2	A.SCHAEFFER	--	1351	2	1951	U	217FLRV	F	--	1425
124N65W33CDA	E.PETERSON	--	1402	2	1961	--	217FLRV	F	--	1405
124N65W35ADA	C.MACPHAIL	--	1309	2	1939	H	217FLRV	F	--	1385
124N65W36DDDD	USGS	--	30	--	1970	U	--	--	--	1375
125N60W 1AAAA	SDGS	--	84	--	1962	U	--	--	--	1307
125N60W 1AB	C.OLSON	--	25	2	1948	H	--	--	--	--
125N60W 1ADDD	SDGS	--	145	--	1962	U	--	--	--	1303
125N60W 1BBBB	SDGS	--	64	--	1962	U	--	14.00	1962	1298
125N60W 1BC	--	857	--	--	--	--	211DKOT	--	--	1300
125N60W 1CC	H.KLUDT	--	1025	3	1949	H	211DKOT	F	--	--
125N60W 1CCCC	SDGS	--	69	--	1962	U	--	--	--	1298
125N60W 1CCDD	KURTH, DALE	--	1000	--	--	S	211DKOT	--	--	--
125N60W 2	SANDERSON	--	102	--	--	--	--	--	--	--
125N60W 2B	J.NIETERT	--	104	--	--	--	--	--	--	1300
125N60W 2BADC	CLAREMONT, CITY	--	905	3	1906	P	211DKOT	F	--	1300
125N60W 2BB	USGS	--	40	--	--	U	--	--	--	--
125N60W 2BBBB	SDGS	--	84	--	1962	U	--	17.00	1962	1300
125N60W 2BBDD	SDGS	--	117	--	1962	U	--	9.00	1962	1300
125N60W 2BCAA	CLAREMONT, CITY	--	939	4	1965	P	211DKOT	1.00	07/ /1965	1300
125N60W 2BCAC	SDGS	--	140	--	1962	U	--	--	--	1300
125N60W 2CC2	D.HENAHAN	--	35	--	--	H	--	--	--	1310
125N60W 2DA2	A.SWANSON	--	30	2	1948	H	--	--	--	--
125N60W 2DA3	A.SWANSON	--	40	24	1945	S	--	20.00	07/ /1951	1305
125N60W 2DDD	--	--	34	--	--	H	112PLSC	--	--	--

TABLE 1. -- RECORDS OF WELLS AND TEST HOLES IN BROWN COUNTY - continued

LOCAL NUMBER	OWNER	DEPTH DRILLED (FEET)	DEPTH OF WELL (FEET)	CASING DIAM-ETER (INCHES)	DATE COMPLETED	USE OF WATER	PRINCIPAL AQUIFER	WATER LEVEL (FEET)	DATE WATER LEVEL MEASURED	ALTITUDE OF LAND SURFACE (FEET)
125N60W 3CBB	V.CUTLER	--	50	3	1940	H	--	--	--	--
125N60W 4AD	R.KELLY	--	1000	1	1920	H	211DKOT	F	--	--
125N60W 4ADDD	SDGS	--	140	--	1962	U	--	--	--	1317
125N60W 5ADD2	G.CARLSON	--	49	2	1963	S	--	17.00	1963	1305
125N60W 5DDDD	USGS	--	43	--	1951	U	--	12.00	1951	1301
125N60W 6DDD	R.BARNS	--	39	--	--	H	--	--	--	1305
125N60W 6DDD2	R.BARNES	--	988	3	1961	H	211DKOT	F	--	1301
125N60W 7ABBB	USBR	--	45	1	1955	U	112PLSC	20.00	06/ /1955	1295
125N60W 8BB	WEGLEITER, RON	41	39	5	08/25/1982	H	--	19.00	08/25/1982	--
125N60W 9AAA	W.CUTLER	--	48	3	1963	H	--	--	--	1305
125N60W10AA	D.HINRICHS	--	1200	1	1920	S	211DKOT	F	--	--
125N60W10AAAA	SDGS	--	59	--	1962	U	--	24.00	1962	1309
125N60W10AA2	D.HINRICHS	--	54	4	1949	H	112PLSC	--	--	--
125N60W10BBBB	SDGS	--	64	--	1962	U	--	15.00	1962	1303
125N60W10CCCC	SDGS	--	64	--	1962	U	--	19.00	1962	1306
125N60W12AAAA	SDGS	--	59	--	1962	U	--	14.00	1962	1300
125N60W13AAAA	SDGS	--	64	--	1962	U	--	--	--	1303
125N60W13BBBB	SDGS	--	64	--	1962	U	--	19.00	1962	1307
125N60W14ABBB	SDGS	--	185	--	1962	U	--	--	--	1303
125N60W14BA	SDGS	--	183	--	1966	U	--	--	--	1303
125N60W14BBBB	SDGS	--	69	--	1962	U	--	11.00	1962	1303
125N60W14DAD	H.CUTLER	--	1075	2	1963	S	211DKOT	F	--	1305
125N60W16CCDC	D.OLSEN	--	1102	2	1961	H	211DKOT	F	--	1305
125N60W18CC	B.CRAIG	--	847	--	--	S	211DKOT	F	--	--
125N60W18CC2	B.CRAIG	--	54	--	--	H	--	F	--	--
125N60W20CC	E.DAVIDSON	--	900	1	1900	H	211DKOT	F	--	--
125N60W20DDBA	SDGS	--	54	--	1962	U	--	9.00	1962	1300
125N60W21AA	E.FLIEHS	--	890	1	1900	H	211DKOT	5.00	08/ /1967	1305
125N60W22AA	L.GUSTAFSON	--	990	1	1924	H	211DKOT	F	--	--
125N60W22DD2	L.ANDERSON	--	930	2	1949	S	211DKOT	F	--	--
125N60W23BAA	C. BREAW	--	130	--	--	U	--	--	--	1310
125N60W23BAA2	C.BREAW	--	35	--	--	--	--	--	--	1310
125N60W23CC	E.JOHNSON	--	900	1	1908	H	211DKOT	F	--	--
125N60W23CD	CUTLER, KAY	41	28	--	05/13/1983	H	--	19.00	05/13/1983	1307
125N60W24AAAA	USGS	--	123	--	1968	U	--	--	--	1300
125N60W25DADA	LIKNESS, BERNEL	--	39	--	--	S	112PLSC	--	--	--
125N60W26DD	USBR	--	100	--	--	U	--	--	--	1297
125N60W28CBCC	KEMPF, A	--	941	--	1945	--	211DKOT	F	--	1310
125N60W30DDD	O.OLSON	--	905	--	1935	--	211DKOT	--	--	1310
125N60W32BC	CLARK, JOHN	40	30	5	04/18/1983	--	--	21.00	04/18/1983	1305

TABLE 1. -- RECORDS OF WELLS AND TEST HOLES IN BROWN COUNTY - continued

LOCAL NUMBER	OWNER	DEPTH DRILLED (FEET)	DEPTH OF WELL (FEET)	CASING DIAM-ETER (INCHES)	DATE COMPLETED	USE OF WATER	PRINCIPAL AQUIFER	WATER LEVEL (FEET)	DATE WATER LEVEL MEASURED	ALTITUDE OF LAND SURFACE (FEET)
125N60W33BBB2	L.WAGNER	--	--	--	--	S	--	18.00	07/ /1951	1305
125N60W34	L.JOHNSON	--	953	2	1902	--	211DKOT	185.00	1905	1305
125N60W35C	MUTUAL LIFE INS	--	981	--	1947	--	211DKOT	F	--	1308
125N61W 1DD	P.BENEDICT	--	900	2	1944	H	211DKOT	F	--	--
125N61W 1DDD	USGS	--	60	--	--	U	--	--	--	--
125N61W 2CDD	USGS	--	16	1	1950	U	--	--	--	1274
125N61W 3	--	--	716	--	--	--	211DKOT	--	--	--
125N61W 3DCD	I.JAMES	--	36	2	1949	H	--	--	--	--
125N61W 3DCD2	I.JAMES	--	1106	1	1957	H	211DKOT	F	--	1305
125N61W 5AA	DALY, D.	--	20	1	1944	H	--	--	--	--
125N61W 5CC	F.ATKINS	--	903	--	1947	H	211DKOT	F	--	1308
125N61W 6A	MITCHELL, MARVI	43	--	3	05/22/1980	H,S	--	--	--	--
125N61W 6AAAA	USGS	--	125	--	1972	U	--	--	--	1306
125N61W 6CCCC	SDGS	--	82	--	1969	U	--	7.00	08/ /1969	1293
125N61W 6DD2	USBR	--	101	--	--	U	--	--	--	--
125N61W 7DD	SCHOOL	--	40	--	--	H	--	--	--	--
125N61W 7DDDB	DALY, DEAN	1040	--	--	06/29/1975	--	--	--	--	1305
125N61W 7DD2	C.DALY	--	40	3	1946	H	--	--	--	--
125N61W 8A	D.WRIGHT	--	110	--	1969	U	--	12.00	09/ /1969	1300
125N61W 8CC	A.DALY	--	40	3	1946	H	--	--	--	--
125N61W 9AA	D.MILLER	--	900	--	--	S	211DKOT	F	--	--
125N61W 9BB	D.MILLER	--	42	3	1948	H	112PLSC	F	--	--
125N61W10BBB	USGS	--	60	--	--	U	--	16.00	1962	--
125N61W11BAA	USGS	--	60	1	1951	--	--	--	--	1276
125N61W13CC	P.SINDE	--	920	--	--	H	211DKOT	F	--	--
125N61W17BB	R.DALY	--	40	1	1947	S	--	--	--	--
125N61W17BBBB	SDGS	--	109	--	1969	U	--	20.00	08/ /1969	1300
125N61W17CC	SPENCER, RICHAR	47	40	5	07/20/1982	H	--	19.00	07/20/1982	--
125N61W17DDA	USBR	--	23	3	1950	U	--	--	--	1290
125N61W19DAAA	SDGS	--	109	--	1969	U	--	16.00	08/ /1969	1297
125N61W20BB	W.DALY	--	30	1	1910	H	--	--	--	--
125N61W20CB	C.HANSON	--	37	--	--	H	--	--	--	--
125N61W20CB2	HANSON, CONNIE	930	--	--	1913	S,D	--	18.48+	--	1304
125N61W20CD	USGS	--	22	--	--	U	--	10.00	1962	1285
125N61W21CD	USGS	--	17	1	1950	--	--	--	--	1283
125N61W21DDD	USGS	--	60	--	--	U	--	--	--	1297
125N61W21DDD2	USGS	--	17	--	--	U	--	--	--	1297
125N61W23AB	P.SINDE	--	38	--	--	S	--	--	--	--
125N61W24AA	B.GOULD	--	850	--	--	H	211DKOT	F	--	--
125N61W24CC	USGS	--	60	--	--	U	--	--	--	--

TABLE 1. -- RECORDS OF WELLS AND TEST HOLES IN BROWN COUNTY - continued

LOCAL NUMBER	OWNER	DEPTH DRILLED (FEET)	DEPTH OF WELL (FEET)	CASING DIAM-ETER (INCHES)	DATE COMPLETED	USE OF WATER	PRINCIPAL AQUIFER	WATER LEVEL (FEET)	DATE WATER LEVEL MEASURED	ALTITUDE OF LAND SURFACE (FEET)
125N61W24DD	O.DOMBROWE	--	900	1	1916	H	211DKOT	F	--	--
125N61W27CCBC	H.STANLEY	--	800	--	--	H	211DKOT	F	--	--
125N61W27CCBC2	H.STANLEY	--	1004	2	1956	H	211DKOT	F	--	1300
125N61W28ADDA	J.HANSON	--	49	3	1959	I	--	40.00	1959	1300
125N61W28ADDA2	J.HANSON	--	986	2	1962	H	211DKOT	F	--	1300
125N61W30AC	L.GABERT	--	57	2	1949	H	--	--	--	--
125N61W30CCCC	SDGS	--	120	--	1969	U	--	14.00	08/ /1969	1296
125N61W32AA	USGS	--	15	1	1950	U	--	--	--	1281
125N61W32AB	USGS	--	15	1	1950	U	--	--	--	1288
125N61W32D	PHARIS, HARRY	41	--	3	09/17/1980	S	--	--	--	--
125N61W32DD	W.HONEY	--	900	1	1927	H	211DKOT	F	--	--
125N61W33CD	F.RIX	--	--	--	--	U	--	13.00	07/ /1951	1295
125N61W34DDCB	J.CLARK	--	1102	2	1957	S	211DKOT	F	--	1305
125N61W36AC	--	--	40	--	--	--	--	--	--	--
125N62W 1AD	H.KEMNITZ	--	1106	--	1947	--	211DKOT	F	--	1305
125N62W 1BBBB	USGS	--	200	--	1972	U	--	--	--	1293
125N62W 1CCC	H.TOPLE	--	80	2	1949	H	--	--	--	--
125N62W 1CCCC4	ALBRECHT, F	--	1085	2	1959	H	211DKOT	F	--	1305
125N62W 1CCC2	F.ALBRECHT	--	110	--	1955	H	112JMESM	--	--	1305
125N62W 1CCC3	J.ALBRECHT	--	964	--	1946	--	211DKOT	F	--	1305
125N62W 2BBB	SDGS	--	119	--	1969	U	--	8.00	08/ /1969	1288
125N62W 2D	E.KARLEN	--	1181	--	1944	--	217FLRV	F	--	1300
125N62W 3BC	M.KNUTSON	--	75	6	1948	H	--	--	--	--
125N62W 5AAAA	USGS	--	170	--	1971	U	--	--	--	1300
125N62W 5ADDD	SDGS	--	62	--	1969	U	--	10.00	1969	1295
125N62W 5BC	A.BUNTROCK	--	1100	2	1934	H	211DKOT	F	--	--
125N62W 6AAAA	USGS	--	125	--	1972	U	--	--	--	1305
125N62W 6BA	H.RINGGENBERG	--	1100	--	--	H	211DKOT	F	--	1300
125N62W 6BAAB	H.RINGGENBERG	--	1043	1	1953	H	211DKOT	F	--	1300
125N62W 8BB	DENNERT, H	--	1000	--	--	H	211DKOT	F	--	--
125N62W 8BBAC	L.DENNERT	--	67	3	1966	I	--	--	--	1300
125N62W 8BBAD	L.DENNERT	--	880	1	1900	H	211DKOT	--	--	1300
125N62W10AADA	J.GILCHRIST	1188	1184	2	1967	H	217FLRV	F	--	1302
125N62W10BC	H.MCGREGOR	--	928	1	1904	H	211DKOT	F	--	--
125N62W10BCC	SIEBER, KENNETH	100	100	5	06/25/1983	H	--	24.00	06/25/1983	1290
125N62W11CCC	E.ARVIDSON	--	1176	1	1954	H	211DKOT	F	--	1305
125N62W11DC	C.HANSON	--	1082	--	1947	H	211DKOT	F	--	1300
125N62W12BB	F.ALBRECHT	--	1000	2	1916	H	211DKOT	F	--	--
125N62W12BCB	F.ALBRECHT	--	1098	2	1953	--	211DKOT	F	--	1305
125N62W12CC	W.ALBRECHT	--	1004	1	1947	H	211DKOT	F	--	--

TABLE 1. -- RECORDS OF WELLS AND TEST HOLES IN BROWN COUNTY - continued

LOCAL NUMBER	OWNER	DEPTH DRILLED (FEET)	DEPTH OF WELL (FEET)	CASING DIAM-ETER (INCHES)	DATE COMPLETED	USE OF WATER	PRINCIPAL AQUIFER	WATER LEVEL (FEET)	DATE WATER LEVEL MEASURED	ALTITUDE OF LAND SURFACE (FEET)
125N62W12CCC	E.PETERSON	--	1120	1	1962	H	211DKOT	F	--	1303
125N62W14DD	USBR	--	23	3	1950	--	--	23.00	04/ /1951	1306
125N62W14DDBD	S.VAIL	--	1071	2	1962	H	211DKOT	F	--	1305
125N62W15ADDD	SDGS	--	83	--	1969	U	--	12.00	08/ /1969	1295
125N62W16DCDD	SDGS	--	230	--	1972	U	--	--	--	1305
125N62W17D	ROETTELE, CHARL	1265	--	--	1946	H,S	--	6.90+	1946	1300
125N62W17DA	E.ROETTELE	--	1566	2	1943	H	221SNDC	F	--	--
125N62W17DAAA	ROETTELE, G	--	1285	--	--	H,S	217FLRV	--	--	1304
125N62W17DA2	ROETTLE, GORDON	100	85	5	05/06/1981	H	--	23.00	05/06/1981	--
125N62W17DD	USBR	--	21	3	1950	--	--	--	--	1293
125N62W18BBBB	SDGS	--	70	--	1969	U	--	38.00	08/ /1969	1293
125N62W18CCDC	USGS	--	320	--	1971	U	--	--	--	1300
125N62W19AA	USBR	--	19	3	1950	U	--	--	--	1293
125N62W19BBBC	SDGS	--	74	--	1969	U	--	7.00	08/ /1969	1290
125N62W20AAAA	USGS	--	200	--	1971	U	--	--	--	1292
125N62W20ADDA	SDGS	--	155	--	1972	U	--	--	--	1290
125N62W20BBBB	SDGS	--	185	--	1972	U	--	--	--	1285
125N62W20DA	F.MEINTS	--	1096	--	1945	H	211DKOT	F	--	1297
125N62W20DADA	SDGS	--	170	--	1972	U	--	--	--	1300
125N62W20DADD	SDGS	--	170	--	1972	U	--	--	--	1300
125N62W20DBAA	SDGS	--	125	--	1972	U	--	--	--	1290
125N62W20DBDD	SDGS	--	125	--	1972	U	--	--	--	1295
125N62W20DCDD	SDGS	--	74	--	1969	U	--	8.00	08/ /1969	1282
125N62W20DDAA	SDGS	--	185	--	1972	U	--	--	--	1300
125N62W20DDAD	SDGS	--	185	--	1972	U	--	--	--	1300
125N62W20DDCB	SDGS	--	140	--	1972	U	--	--	--	1300
125N62W20DDCB2	SDGS	--	107	1	1972	U	--	--	--	1300
125N62W21ADAA	SDGS	--	170	--	1972	U	--	--	--	1305
125N62W21B	E.KLEPFER	--	1002	1	1937	--	211DKOT	--	--	1303
125N62W21BBBB	SDGS	--	119	--	1969	U	--	14.00	08/ /1969	1290
125N62W21BCDC	SDGS	94	--	--	1972	U	--	--	--	1305
125N62W21B2	MEINTS, DON	94	--	5	10/08/1980	H	--	--	--	--
125N62W21CBAB	SDGS	--	200	--	1972	U	--	--	--	1305
125N62W21CCCC	USGS	--	166	2	1972	U	112JMESM	--	--	1300
125N62W21CDCC	SDGS	--	230	--	1972	U	--	--	--	1305
125N62W21DAAA	SDGS	--	140	--	1972	U	--	--	--	1303
125N62W22BBBB	SDGS	--	200	--	1972	U	--	--	--	1305
125N62W24CCCC	SDGS	--	110	--	1969	U	--	8.00	08/ /1969	1290
125N62W24DDD	USGS	--	97	--	--	U	--	--	--	1290
125N62W25	BOHLING, HENRY	100	--	4	09/28/1978	H	--	--	--	--

TABLE 1. -- RECORDS OF WELLS AND TEST HOLES IN BROWN COUNTY - continued

LOCAL NUMBER	OWNER	DEPTH DRILLED (FEET)	DEPTH OF WELL (FEET)	CASING DIAM-ETER (INCHES)	DATE COMPLETED	USE OF WATER	PRINCIPAL AQUIFER	WATER LEVEL (FEET)	DATE WATER LEVEL MEASURED	ALTITUDE OF LAND SURFACE (FEET)
125N62W26ADD	USBR	--	30	--	--	U	--	20.00	06/ /1951	1302
125N62W26ADD2	USBR	--	100	--	--	U	--	--	--	1302
125N62W26BBB	USGS	--	26	--	--	U	--	--	--	1300
125N62W26DBC	F.ATKINS	--	1000	1	1904	H	211DKOT	F	--	--
125N62W26DD	USBR	--	21	3	1950	U	--	16.00	04/ /1951	1296
125N62W27ADDD	SDGS	--	110	--	1969	U	--	10.00	08/ /1969	1303
125N62W27B	H.DENNERT	--	1034	--	1942	--	211GRNR	--	--	1308
125N62W27BCCC	SDGS	--	129	--	1969	U	--	22.00	08/ /1969	1303
125N62W27CA	H.ZASTROW	--	1000	--	--	H	211DKOT	F	--	--
125N62W27CDAA	A.LARSON	--	1078	2	1969	H	211DKOT	F	--	1300
125N62W28B	COLUMBIA, CITY	--	964	--	--	P	211DKOT	--	--	--
125N62W28BB	KARLEN, E	--	1053	--	1942	--	211DKOT	--	--	1290
125N62W28BBCB	SDGS	--	160	1	1972	U	--	--	--	1295
125N62W28BDDD	SDGS	--	89	--	1969	U	--	21.00	08/ /1969	1304
125N62W28CBB	S.D.W.G.ASSN.	--	101	4	1967	H	112JMESM	24.00	11/ /1967	1303
125N62W28CBBB	FARMER'S UNION	--	97	--	--	H	112JMESM	--	--	1304
125N62W28CCBA	SDGS	--	74	--	1969	U	--	13.00	08/ /1969	1287
125N62W28DB	LARSON, RAY	215	214	5	06/01/1982	H,S	--	25.00	06/01/1982	--
125N62W28DBBA	A.LARSON	--	82	3	1950	H	112JMESM	--	--	--
125N62W28DBBA2	A.LARSON	--	--	--	--	S	--	12.00	07/ /1951	1291
125N62W28DBBA3	A.LARSON	--	993	2	1965	H	211DKOT	F	--	1300
125N62W29AAAA2	SDGS	--	120	--	1969	U	--	6.00	08/ /1969	1293
125N62W29AAAD	M.WEISMANTEL	--	92	--	--	H	112JMESM	--	--	--
125N62W29ACDB	SDGS	--	185	--	1972	U	--	--	--	1283
125N62W29ADA	COLUMBIA SCHOOL	--	1015	--	1940	P	211DKOT	F	--	1305
125N62W29ADAC	R.BECKER	--	102	4	1966	H	--	22.00	04/ /1966	1303
125N62W29ADBC	SDGS	--	69	--	1969	U	--	10.00	08/ /1969	1282
125N62W29ADDD	SDGS	--	104	--	1969	U	--	20.00	08/ /1969	1304
125N62W29BB	G.WAHL	--	970	1	1904	S	211DKOT	F	--	--
125N62W29BBAA	SDGS	--	122	--	1969	U	--	4.00	08/ /1969	1280
125N62W29BBBB	SDGS	--	260	--	1972	U	--	--	--	1305
125N62W29CCCC	SDGS	--	74	--	1969	U	--	17.00	08/ /1969	1304
125N62W29CD	H.KLEPFER	--	1000	--	--	H	211DKOT	F	--	--
125N62W30BBBB	SDGS	--	84	--	1969	U	--	19.00	08/ /1969	1298
125N62W30BBBB2	SDGS	--	380	--	1972	U	--	--	--	1300
125N62W30DAA	T.DALY	--	--	--	--	H	--	24.00	07/ /1951	1305
125N62W31CCCC	SDGS	--	215	--	1969	U	--	17.00	08/ /1969	1302
125N62W31DDDD	SDGS	--	115	--	1969	U	--	12.00	08/ /1969	1290
125N62W33AC	C.LARSON	--	30	--	--	H	--	24.00	07/ /1951	1300
125N62W33BC	R.JACKSON	--	1118	1	1945	--	211DKOT	F	--	1301

TABLE 1. -- RECORDS OF WELLS AND TEST HOLES IN BROWN COUNTY - continued

LOCAL NUMBER	OWNER	DEPTH DRILLED (FEET)	DEPTH OF WELL (FEET)	CASING DIAM-ETER (INCHES)	DATE COMPLETED	USE OF WATER	PRINCIPAL AQUIFER	WATER LEVEL (FEET)	DATE WATER LEVEL MEASURED	ALTITUDE OF LAND SURFACE (FEET)
125N62W33CBBB	USGS	--	125	--	1971	U	112JMESM	--	--	1300
125N62W34CCC	LARSON, FRANCIS	115	115	5	10/24/1981	H	--	22.00	10/24/1981	--
125N62W34DDDD	SDGS	--	123	--	1969	U	--	7.00	08/ /1969	1286
125N62W35AAAA	SDGS	--	102	--	1969	U	--	7.00	08/ /1969	1292
125N62W35B	SDGS	--	52	--	1953	U	--	--	--	1286
125N62W35BAC	R.JOHNSON	--	1000	--	--	H	211DKOT	F	--	--
125N62W36AB	J.SMILLOFF	--	102	3	1948	H	112PLSC	--	--	--
125N62W36CCCD	SDGS	--	108	--	1969	U	--	26.00	08/ /1969	1301
125N62W36CCDD	L.GILCHRIST	--	980	1	1920	H	211DKOT	F	--	1300
125N62W36CCDD2	L.GILCHRIST	--	100	3	1960	U	--	--	--	1300
125N62W36CCDD3	L.GILCHRIST	--	105	4	1967	H	--	15.00	08/ /1968	1300
125N63W 1AAAA	USGS	--	155	--	1971	U	--	--	--	1305
125N63W 1DCC	WILSON, MIKE	54	48	5	10/31/1983	H	--	15.00	10/31/1983	1304
125N63W 2BCCC	SDGS	--	90	--	1969	U	112JMESM	13.00	08/ /1969	1300
125N63W 3	FRERICHS, J	--	120	--	1968	U	--	--	--	1340
125N63W 3AAAA	E.KLUCK	--	935	--	1907	H	211DKOT	F	--	--
125N63W 3AAAA2	USGS	--	65	--	1971	U	--	--	--	1320
125N63W 3BAAA	USGS	--	320	--	1971	U	--	--	--	1335
125N63W 3CCCC	C.OLSON	--	1100	2	1949	H	211DKOT	F	--	1350
125N63W 4	MAYNES, JOE	--	35	--	--	U	112ELM	--	--	--
125N63W 4	MAYNES, JOE	--	35	--	--	U	112ELM	--	--	--
125N63W 4	MAYNES, JOE	--	35	--	--	U	112ELM	--	--	--
125N63W 4A	DENNERT, H	120	--	--	11/15/1968	U	--	--	--	--
125N63W 4AAAA	SDWR	--	84	--	--	--	112ELM	--	--	1350
125N63W 4ADDB	DENNERT, H	--	65	--	--	U	112ELM	--	--	--
125N63W 4BABA	M.JUNG	--	30	--	--	H	112ELM	25.00	08/ /1955	1355
125N63W 4BB	KOLB, HERB	40	40	--	08/18/1981	S	--	30.00	08/18/1981	--
125N63W 4DAAA	DENNERT ESTATE	--	980	1	1942	H	211DKOT	F	--	1290
125N63W 4DAAA2	P.DENNERT	--	60	--	--	H	--	--	--	1350
125N63W 5BBBC	M.OLSON	--	1200	--	--	H	211DKOT	F	--	--
125N63W 5DDDD	SCHOOL	--	19	--	--	--	--	15.00	08/ /1955	1358
125N63W 6BAA	RINGGENBERG, HA	100	96	5	04/21/1981	H	--	--	--	--
125N63W 6BAAA	H.RINGGENBERG	--	1100	--	--	H	211DKOT	F	--	1370
125N63W 6CDDD	L.EASTERBY	--	1300	--	1918	H	217FLRV	F	--	--
125N63W 7CCA	KOLB, HERB	68	68	--	08/20/1981	S	--	46.00	08/20/1981	--
125N63W 7DCCC	R.HVETTL	--	942	1	1953	H	211DKOT	F	--	--
125N63W 8BBCC	A.BUSSIAN	--	42	--	--	H	112ELM	--	--	--
125N63W 8BCB	BUSSIAN, ALBERT	100	90	5	06/03/1983	H	--	28.00	06/03/1983	1365
125N63W 8DCC	H.LAIRD	--	1050	--	--	H	211DKOT	F	--	1360
125N63W 8DCCA	H.LAIRD	--	960	--	--	H	211DKOT	F	--	--

TABLE 1. -- RECORDS OF WELLS AND TEST HOLES IN BROWN COUNTY - continued

LOCAL NUMBER	OWNER	DEPTH DRILLED (FEET)	DEPTH OF WELL (FEET)	CASING DIAM-ETER (INCHES)	DATE COMPLETED	USE OF WATER	PRINCIPAL AQUIFER	WATER LEVEL (FEET)	DATE WATER LEVEL MEASURED	ALTITUDE OF LAND SURFACE (FEET)
125N63W 8DCCC	H.LAIRD	--	28	--	--	I	--	28.00	08/ /1955	1361
125N63W 9AAC	DENNERT, H PAUL	--	100	--	--	U	112ELM	--	--	--
125N63W10AAAA	SDGS	--	110	--	1969	U	112JMESM	19.00	08/ /1969	1325
125N63W10ADDD	SDGS	--	410	--	1969	U	--	18.00	08/ /1969	1315
125N63W10BBBB	M.OSCHMANN	--	1300	--	--	H	217FLRV	F	--	1345
125N63W11ADDD	SDGS	--	60	--	1969	U	--	33.00	08/ /1969	1307
125N63W11BAAB	SDGS	--	1086	--	--	U	211DKOT	--	--	1307
125N63W11BAAB	H.DENNERT	--	1086	3	1968	S	211DKOT	F	--	1305
125N63W11BAAB	--	814	--	--	09/05/1968	--	--	--	--	1308
125N63W11C	DENNERT, H	80	--	--	11/15/1968	U	--	--	--	--
125N63W11CCCC	SDGS	--	119	--	1969	U	--	32.00	08/ /1969	1319
125N63W11DAAD	V.SIEBER	--	41	3	1952	H	112ELM	4.00	1952	--
125N63W12AAAA	SDGS	--	89	--	1969	U	--	--	--	1305
125N63W12ADA	RINGGENBERG, GL	133	112	5	05/01/1981	H	--	45.00	05/01/1981	--
125N63W12ADAA	A.RINGGENBERG	--	990	--	--	H	211DKOT	F	--	1303
125N63W13BBBB	SDGS	--	88	--	1969	U	--	12.00	08/ /1969	1303
125N63W13BCCC	J.FRERICHS	--	43	3	1968	H	112ELM	14.00	09/ /1968	1305
125N63W13CACC	FRERICHS, J	--	120	--	1968	U	--	--	--	1305
125N63W13CBBB	FRERICHS, J	--	40	--	--	H	112ELM	14.00	--	1305
125N63W13CBBB	J.FRERICHS	--	23	--	1952	H	112ELM	21.00	08/ /1955	--
125N63W13CCCC	SDGS	--	129	--	1969	U	112ELM	7.00	08/ /1969	1305
125N63W13CCCC2	USGS	36	34	1.50	05/21/1971	U	112ELM	9.91	07/15/1971	1305
125N63W13D	ROETTELE, RON	--	190	--	--	U	112JMESM	--	--	--
125N63W14BBAA	J.FRERICHS	--	948	--	--	S	211DKOT	F	--	--
125N63W14BBAC	J.FRERICHS	--	928	2	1964	S	211DKOT	F	--	1320
125N63W14CCC	J.HUETTL	--	1070	--	1941	H	211DKOT	21.00	08/ /1955	1319
125N63W15CBCB	A.OSCHMANN	--	1250	1	1944	H	217FLRV	F	--	1325
125N63W15CBCC	A.OSCHMANN	--	1250	--	1944	H	217FLRV	F	--	1326
125N63W16AAAA	SDWR	--	54	--	--	--	112ELM	--	--	1335
125N63W17ADDA	A.HUETTL	--	1300	--	--	H	217FLRV	F	--	--
125N63W18CBBB	H.SCHEIDT	--	1200	--	--	U	211DKOT	F	--	--
125N63W18CBBC	F.HATTERSHEIDT	--	1278	2	1966	H	217FLRV	F	--	1365
125N63W19CCDD	D.GUNDERSON	--	35	24	1966	H	112ELM	--	--	1325
125N63W19DCCB2	O.MINCKS	--	60	--	--	H	--	50.00	09/ /1968	1352
125N63W22AAAA	USGS	--	260	--	1971	U	--	--	--	1315
125N63W22BBBB	SDGS	--	129	--	1969	U	--	7.00	08/ /1969	1320
125N63W23BCCC	E.OLSON	--	1160	2	1946	H	211DKOT	F	--	--
125N63W24B	ROETTELE, RON	--	150	--	--	U	112JMESM	--	--	--
125N63W24CCBB	A.KREGE	--	1100	--	--	H	211DKOT	F	--	--
125N63W25AAAA	F.RINGGENBERG	--	60	3	1950	H	112ELM	--	--	--

TABLE 1. -- RECORDS OF WELLS AND TEST HOLES IN BROWN COUNTY - continued

LOCAL NUMBER	OWNER	DEPTH DRILLED (FEET)	DEPTH OF WELL (FEET)	CASING DIAM-ETER (INCHES)	DATE COMPLETED	USE OF WATER	PRINCIPAL AQUIFER	WATER LEVEL (FEET)	DATE WATER LEVEL MEASURED	ALTITUDE OF LAND SURFACE (FEET)
125N63W25AAAB	W.BOHLING	--	1110	2	1968	H	211DKOT	F	--	1300
125N63W25ADDD	SDGS	--	134	--	1969	U	--	24.00	08/ /1969	1298
125N63W25BBBB	K.RINGGENBERG	--	950	2	1942	H	211DKOT	F	--	1305
125N63W25BBBB2	K.RINGGENBERG	--	1100	1	1943	S	211DKOT	F	--	1305
125N63W26AAAA	SDGS	--	134	--	1969	U	--	24.00	08/ /1969	1298
125N63W26BBCC	W.KEMNITZ	--	875	2	1905	H	211DKOT	F	--	--
125N63W26DDDD	SDGS	--	74	--	1969	U	--	7.00	08/ /1969	1300
125N63W28CDDD	C.ELLIS	--	64	4	1951	H	112ELM	12.00	08/ /1958	--
125N63W28CDDD2	C.ELLIS	--	1050	--	--	H	211DKOT	F	--	--
125N63W28D	DAIRY, PITZ A.	1305	1305	2	04/11/1973	S	217FLRV	F	--	--
125N63W29ADDA	PODOLL, R	--	1260	2	1934	H	217FLRV	41.00	09/ /1968	1335
125N63W29CCCC	SDWR	--	62	--	--	--	112ELM	--	--	1345
125N63W30CD	H.PICKUS JR.	--	66	4	1969	H	--	12.00	05/ /1969	1310
125N63W30CDDD	B.CATLETTE	--	30	--	--	H	--	23.00	09/ /1968	1325
125N63W30DCDD	H.GRIEBEN	--	1300	--	--	H	217FLRV	F	--	1350
125N63W31BA	PICKUS GRAVEL	--	--	--	--	--	--	--	--	--
125N63W31BBBC	ABERDEEN	--	105	--	1955	U	--	--	--	1320
125N63W31DDDC	USGS	--	110	--	1972	U	--	--	--	1315
125N63W32CBDD	H.HALL	--	120	--	1968	U	--	--	--	1340
125N63W32DDCA	A.PODOLL	--	86	3	1968	H	112ELM	14.00	08/ /1968	1330
125N63W33CDCC	W.DREIER	--	1000	--	--	H	211DKOT	F	--	--
125N63W34ABBB	SDGS	--	129	--	1969	U	--	14.00	08/ /1969	1307
125N63W34BCBB	VAN WINKLE	--	1150	2	1940	H	211DKOT	F	--	--
125N63W34BCBB2	VAN WINKLE, E	--	1200	1	1958	H	211DKOT	F	--	1320
125N63W35ADDD	W.BUNTROCK	--	1000	1	1943	H	211DKOT	36.00	09/ /1968	1300
125N63W35DCCC	SDGS	--	83	--	1969	U	--	12.00	08/ /1969	1301
125N63W35DDDD	SDGS	--	22	1	1968	U	--	8.00	08/ /1968	1300
125N63W35DDDD2	SDGS	--	72	--	1969	U	--	13.00	08/ /1969	1300
125N63W35DDDD3	USGS	--	320	--	1971	U	--	--	--	1300
125N63W36CAAA	SDGS	--	29	--	1969	U	--	8.00	08/ /1969	1295
125N64W 1AAAA	USGS	--	95	--	1970	U	--	--	--	1365
125N64W 1ABB	K.VANDOVER	--	1200	--	1942	H	211DKOT	F	--	1370
125N64W 1BBC	W.RYSTROM	--	--	--	--	H	211DKOT	F	--	1375
125N64W 2DAD	H.VANDOVER	--	1090	1	1920	H	211DKOT	F	--	1375
125N64W 3BBB	P.PORTER	--	20	--	--	S	112ELM	13.00	08/ /1970	1340
125N64W 3BCB	W.KRUSE	--	25	24	1962	H	112ELM	18.00	08/ /1970	1340
125N64W 3CAA	H.SCHAUNAMAN	--	920	--	--	H	211DKOT	F	--	1330
125N64W 3CAA2	H.SCHAUNAMAN	--	22	18	1970	U	--	17.00	08/ /1970	1335
125N64W 4ABBC	--	1552	--	5	10/31/1974	--	--	--	--	1385
125N64W 6BBBB	USGS	--	17	--	1970	U	--	--	--	1402

TABLE 1. -- RECORDS OF WELLS AND TEST HOLES IN BROWN COUNTY - continued

LOCAL NUMBER	OWNER	DEPTH DRILLED (FEET)	DEPTH OF WELL (FEET)	CASING DIAM-ETER (INCHES)	DATE COMPLETED	USE OF WATER	PRINCIPAL AQUIFER	WATER LEVEL (FEET)	DATE WATER LEVEL MEASURED	ALTITUDE OF LAND SURFACE (FEET)
125N64W 7	WESTPORT	--	306	--	--	I	211DKOT	--	--	--
125N64W 7	WESTPORT	--	1030	--	--	I	211DKOT	--	--	--
125N64W 7ADD	W.MARKO	--	900	1	1932	H	211DKOT	F	--	1410
125N64W 8DCD	W.HINZ	--	1050	1	1941	H	211DKOT	F	--	1390
125N64W 9CDA	A.HUETTL	--	1107	--	1950	H	211DKOT	F	--	1375
125N64W 9DDC	A.HUETTL	--	1228	2	1966	H	211DKOT	F	--	1380
125N64W11ADD	L.JUNG	--	990	4	1949	H	211DKOT	F	--	1330
125N64W11ADD2	L.JUNG	--	14	24	1968	I	--	12.00	08/ /1970	1330
125N64W12AAA	SCHAUNAMAN, LYL	26	26	--	08/19/1981	S	--	6.00	08/19/1981	--
125N64W12BD	A.DENNERT	--	1100	--	--	H	211DKOT	F	--	1370
125N64W12C	TOWN WESTPORT	--	1030	--	--	--	211DKOT	--	--	--
125N64W12DDC	A.DENNERT	--	1300	2	1947	H	217FLRV	F	--	1365
125N64W13ADDD	USGS	--	132	--	1970	U	--	--	--	1365
125N64W13CBC	R.RYSTROM	--	900	--	--	H	211DKOT	F	--	1360
125N64W14ADA	F.HARVEY	--	--	--	--	H	211DKOT	F	--	1360
125N64W14ADA2	F.HARVEY	--	55	3	1960	S	--	22.00	08/ /1970	1360
125N64W14ADB	HARVEY, FRED	64	64	--	04/11/1983	H	--	27.00	04/11/1983	1312
125N64W16DDDD	USGS	--	116	--	1970	U	--	--	--	1373
125N64W17BAA	R.MARKO	--	1088	2	1966	H	211DKOT	F	--	1405
125N64W19BBBB	USGS	--	25	--	1970	U	--	--	--	1408
125N64W19D	SCHAUNAMAN, LEO	1185	1185	2	02/02/1974	H	--	F	--	--
125N64W19DDD	L.SCHAUNAMAN	--	1100	1	1920	H	211DKOT	F	--	--
125N64W20BBB	J.KANALY	--	1000	1	1916	H	211DKOT	F	--	1387
125N64W22DDA	F.MULLNER	--	48	18	1950	H	112ELM	33.00	08/ /1970	--
125N64W23BBA	M.SCHAUNAMAN	--	--	1	1962	H	211DKOT	F	--	1370
125N64W23DAA	W.HEDGES	--	20	--	--	H	112ELM	18.00	08/ /1970	1357
125N64W24CBB	VALENTINE, E	--	1200	--	1951	H	--	--	--	1355
125N64W25CCB	J.KOPETSKY	--	30	20	1968	H	--	20.00	08/ /1970	--
125N64W26CBC	D.GRIEBEN	--	24	--	--	I	--	12.00	08/ /1970	--
125N64W26DDC	E.MILBRANDT	--	27	24	1930	H	--	10.00	08/ /1970	--
125N64W26DDC2	E.MILBRANDT	--	23	48	1945	H	--	12.00	08/ /1970	--
125N64W27CCC	L.GAGE	--	28	36	1946	H	--	--	--	--
125N64W28ADD	A.BEER	--	70	24	1957	H	112ELM	--	--	--
125N64W30DDD	H.SCHAUNAMAN SR	--	1000	1	1905	H	211DKOT	F	--	--
125N64W31CDD	H.SCHAUNAMAN JR	--	1100	--	--	H	211DKOT	F	--	--
125N64W31D	SCHAUNAMAN, LYL	59	59	--	08/09/1981	S	--	41.00	08/09/1981	--
125N64W32CCC	C.GROTE	--	1308	2	1939	H	217FLRV	30.00	07/ /1939	1390
125N64W33AAA	C.GAGE	--	42	36	1931	H	112ELM	32.00	08/ /1970	--
125N64W33DAA	J.SCHAUNAMAN	--	30	36	1925	H	--	6.00	08/ /1970	--
125N64W34BBB	B.SCHAUNAMAN	--	23	30	1939	H	112ELM	15.00	08/ /1970	--

TABLE 1. -- RECORDS OF WELLS AND TEST HOLES IN BROWN COUNTY - continued

LOCAL NUMBER	OWNER	DEPTH DRILLED (FEET)	DEPTH OF WELL (FEET)	CASING DIAM-ETER (INCHES)	DATE COMPLETED	USE OF WATER	PRINCIPAL AQUIFER	WATER LEVEL (FEET)	DATE WATER LEVEL MEASURED	ALTITUDE OF LAND SURFACE (FEET)
125N64W36	ABERDEEN, CITY	40	--	--	09/17/1981	--	--	--	--	--
125N64W36	ABERDEEN, CITY	40	--	--	09/16/1981	--	--	--	--	--
125N64W36	ABERDEEN, CITY	40	--	--	09/17/1981	--	--	--	--	--
125N64W36	ABERDEEN, CITY	40	40	4.50	09/17/1981	--	--	--	--	--
125N64W36A	ABERDEEN, CITY	40	--	--	09/16/1981	--	--	--	--	--
125N65W 3BCB	HUETTL, H	--	1430	1	1962	H	217FLRV	F	--	1455
125N65W 6ABB	A.KOLB	--	16	12	1951	H	--	10.00	08/ /1970	--
125N65W 7CCCC	SDGS	14	--	--	08/20/1969	U	--	--	--	1458
125N65W 8CDD	W.HINZ	--	1422	2	1958	H	217FLRV	F	--	1455
125N65W 8DDD	L.HOFFBAUER	--	1402	2	1952	H	217FLRV	F	--	1460
125N65W13D	BROADBENT, DALE	1155	--	--	1946	H,S	--	32.20+	1946	1405
125N65W14ADA	E.BACKOUS	--	1435	2	1951	H	217FLRV	F	--	--
125N65W18AAAA	E.BERRETH	--	1509	2	1951	--	310MNLS	F	--	1455
125N65W20DCD	J.LARSON	--	1440	1	1949	H	217FLRV	F	--	--
125N65W22AAA	E.KRAGE	--	1435	2	1948	H	217FLRV	F	--	--
125N65W23ADD	E.SCHAUNAMAN	--	1100	1	1941	H	211DKOT	F	--	--
125N65W23BAB	H.KRAGE	--	975	--	1948	S	211DKOT	F	--	--
125N65W24AAA	E.SCHAUNAMAN	--	1050	1	1944	S	211DKOT	F	--	--
125N65W26CCD	RAETZMAN, WM.	1627	--	--	1944	H,S	--	F	--	1425
125N65W30A	SCHILE, BARTLE	1406	--	--	1947	H,S	--	57.50+	1947	1440
125N65W30AAA	B.SCHILE	--	1300	2	1947	H	217FLRV	F	--	--
125N65W31BAA	S.SELZER	--	1300	--	1945	H	217FLRV	F	--	--
125N65W33AA	OIL HUNTERS INC	--	1522	--	1952	U	310MNLS	--	--	1425
125N65W33AA	RAETZMAN, WM A	1522	--	--	08/ /1952	S	--	161.00+	08/ /1952	1425
125N65W36DCD	C.NELSON	--	1200	2	1962	H	211DKOT	F	--	1396
126N60W 2BB	C.PERKINS	--	--	30	1945	H	--	13.00	06/ /1951	1303
126N60W 3CDDD	USGS	--	140	--	1971	U	--	--	--	1300
126N60W 3DAA	J.PULFREY	--	960	1	1921	H	211DKOT	F	--	--
126N60W 3DAA2	N.PULFREY	--	1021	2	1955	H	211DKOT	F	--	1300
126N60W 3DAA3	J.PULFREY	--	1011	2	1964	H	211DKOT	F	--	1300
126N60W 4AA	A.ODLAND	--	987	2	1941	H	211DKOT	F	--	--
126N60W 6BBB	USGS	--	75	--	--	U	--	--	--	1293
126N60W 6CCCC	USGS	--	140	--	1972	U	--	--	--	1298
126N60W 6DD	G.KENNY	--	30	--	--	H	--	--	--	--
126N60W 8BCB	G.SCHULLER	--	1048	2	1955	S	211DKOT	F	--	1283
126N60W 8CDC	E.HOSTETTER	--	20	1	1949	H	--	--	--	--
126N60W10CC	E.LARSON	--	980	1	1904	H	211DKOT	F	--	--
126N60W10DD	USGS	--	16	1	1951	U	--	11.00	06/ /1951	1398
126N60W10DD2	USGS	--	40	1	1957	--	--	11.00	06/ /1951	1297
126N60W11ACCC	B.SCHULLER	--	989	2	1960	S	211DKOT	F	--	1300

TABLE 1. -- RECORDS OF WELLS AND TEST HOLES IN BROWN COUNTY - continued

LOCAL NUMBER	OWNER	DEPTH DRILLED (FEET)	DEPTH OF WELL (FEET)	CASING DIAM-ETER (INCHES)	DATE COMPLETED	USE OF WATER	PRINCIPAL AQUIFER	WATER LEVEL (FEET)	DATE WATER LEVEL MEASURED	ALTITUDE OF LAND SURFACE (FEET)
126N60W11BB	R.SCHULLER	--	900	--	--	H	211DKOT	F	--	--
126N60W12A	ROELFS, ELMER	965	--	--	12/01/1979	H	--	11.00	12/01/1979	1310
126N60W12AA	E.ROELFS	--	1006	2	1947	S	211DKOT	F	--	--
126N60W12AABD	ROELFS, ELMER	--	898	--	--	S	211DKOT	--	--	--
126N60W12DDDD	USGS	--	155	--	1970	U	--	--	--	1300
126N60W13A	SCHULLER, BERT	1043	--	2	08/15/1957	--	--	--	--	1300
126N60W14CB	SCHULLER, BERT	965	--	1.50	1945	H,S	--	F	--	--
126N60W15DA2	R.SWANSON	--	975	1	1953	--	211DKOT	F	--	--
126N60W15DDDD	USGS	--	125	--	1971	U	--	--	--	1287
126N60W16BBBC	B.SCHULLER	--	1040	2	1964	S	211DKOT	F	--	1285
126N60W16DDDD	USGS	--	125	--	1971	U	--	--	--	1289
126N60W17AA	C.LUPTAK	--	1500	--	--	H	310MNLS	F	--	--
126N60W17CC	USBR	--	23	3	1950	--	--	--	--	1281
126N60W18AAAA	USGS	--	125	--	1971	U	--	--	--	1288
126N60W18CCCC	SDGS	--	118	--	1970	U	--	5.00	08/ /1970	1285
126N60W18CCCC2	USGS	--	125	--	1971	U	--	--	--	1285
126N60W19ADBB	SDGS	--	54	--	1962	U	--	5.00	1962	1280
126N60W19CC	USGS	--	18	1	1951	U	--	5.00	07/ /1951	1282
126N60W19CD	USGS	--	18	1	1951	U	--	--	--	1280
126N60W19DD	USGS	--	18	1	1951	U	--	--	--	1287
126N60W19DDA	P.PULFREY	--	20	36	1940	--	--	--	--	--
126N60W19DD	USGS	--	18	1	1951	U	--	--	--	1287
126N60W19DDD	B.NIETERT	--	33	3	1961	S	--	--	--	1286
126N60W20BBB	S.D.HIGHWAY DEP	--	62	--	1960	U	--	--	--	1283
126N60W21BBBC	USGS	--	125	--	1971	U	--	--	--	1285
126N60W21CB	F.BOWLES	--	900	2	1949	H	211DKOT	F	--	--
126N60W22BBBB	SDGS	--	114	--	1970	U	--	12.00	08/ /1970	1289
126N60W22CC	A.DALY	--	25	--	--	H	--	--	--	--
126N60W23ADA	G.SCHULLER	--	--	--	--	H	--	20.00	06/ /1951	1305
126N60W24AAAA	SDGS	--	124	--	1970	U	--	9.00	08/ /1970	1301
126N60W24ABA	J.FREY	--	1001	2	1951	S	211DKOT	F	--	--
126N60W24ABA2	--	--	31	--	--	--	--	--	--	--
126N60W25DC	R.PULFREY	--	28	--	--	H	--	--	--	--
126N60W26DDDD	SDGS	--	49	--	1962	U	--	13.00	1962	1297
126N60W27AA	C.FESER	--	900	1	1900	H	211DKOT	F	--	--
126N60W27CCCC	SDGS	--	59	--	1962	U	--	14.00	1962	1301
126N60W27CD	H.SWANSON	--	900	--	--	H	211DKOT	F	--	--
126N60W27DD	H.SWANSON	--	900	--	--	H	211DKOT	F	--	--
126N60W27DDDD	SDGS	--	64	--	1962	U	--	10.00	1962	1303
126N60W28CC	G.MICK	--	950	1	1910	H	211DKOT	F	--	--

TABLE 1. -- RECORDS OF WELLS AND TEST HOLES IN BROWN COUNTY - continued

LOCAL NUMBER	OWNER	DEPTH DRILLED (FEET)	DEPTH OF WELL (FEET)	CASING DIAM-ETER (INCHES)	DATE COMPLETED	USE OF WATER	PRINCIPAL AQUIFER	WATER LEVEL (FEET)	DATE WATER LEVEL MEASURED	ALTITUDE OF LAND SURFACE (FEET)
126N60W29C	--	900	--	--	--	S	--	20.10+	--	1306
126N60W30CC	USGS	--	10	1	1951	U	--	3.00	10/ /1951	1278
126N60W30CC2	USGS	--	58	1	1951	U	--	2.00	10/ /1951	1278
126N60W31CD	D.HINRICHS	--	870	--	--	H	211DKOT	F	--	--
126N60W32AB	W.HANSE	--	891	1	1927	H	211DKOT	F	--	--
126N60W32DDDD	SDGS	--	114	--	1970	U	--	8.00	08/ /1970	1298
126N60W33BCD	J.NIETERT	--	35	--	--	S	--	--	--	1295
126N60W33DACA	SDGS	--	34	--	1962	U	--	9.00	1962	1305
126N60W33DD	B.GIBBS	--	25	--	--	H	--	--	--	--
126N60W33DDDC	SDGS	--	59	--	1962	U	--	17.00	1962	1305
126N60W34BBB	USGS	--	30	1	1951	--	--	10.00	10/ /1951	1303
126N60W35ABBB	SDGS	--	140	--	1962	U	--	--	--	1301
126N60W35BBB	V.ODLAND	--	38	--	--	S	112PLSC	--	--	--
126N60W35BCCC	R.BARNES	--	1030	--	1964	--	211DKOT	--	--	1300
126N60W35DC	J.NIETERT	--	960	1	1950	S	211DKOT	F	--	--
126N60W35DC2	J.NIETERT	--	--	--	--	U	--	12.00	06/ /1951	1300
126N60W36CD	--	--	45	--	--	U	--	--	--	--
126N61W 1ADBB	J.MAYNES	--	130	--	1968	U	--	--	--	1295
126N61W 1CD	B.MAYNES	--	1000	--	--	S	211DKOT	F	--	--
126N61W 1D	P.BENEDICT	--	970	--	1945	--	211DKOT	F	--	1295
126N61W 1DDBB	J.MAYNES	--	120	--	1968	U	--	--	--	1295
126N61W 3AAA	USGS	--	91	--	--	U	--	6.00	07/ /1951	1297
126N61W 3DDC	J.CORLISS	--	1100	--	--	H	211DKOT	F	--	--
126N61W 5ADBB	H.KNECHT	--	130	--	1968	U	--	--	--	1300
126N61W 5ADC	KNECHT, FARMS I	--	45	--	--	U	112JMESM	--	-- --	
126N61W 5CCCC	SDWR	--	41	--	--	--	112ELM	--	--	1302
126N61W 6AA	USGS	--	17	1	1950	U	--	8.00	09/ /1950	1296
126N61W 6AAB	HOUGHTON, CITY	--	930	1	1958	P	211DKOT	F	--	--
126N61W 6ABA	D.WEBB	--	37	--	--	--	--	--	--	1300
126N61W 6CB	O.TUNBY	--	900	2	1933	H	211DKOT	F	--	--
126N61W 7DD	USGS	--	15	1	1950	U	--	10.00	09/ /1950	1299
126N61W 9DD	USBR	--	95	1	1951	--	--	12.00	06/ /1951	1300
126N61W 9DDA	SANDERSON, CLAY	40	40	10	09/10/1981	H	--	20.00	09/10/1981	--
126N61W 9DDDA	C.SANDERSON	--	22	2	1952	S	--	--	--	--
126N61W 9DD2	J.WEIFENBACH	--	18	--	--	H	--	--	--	--
126N61W12DDDD	USGS	--	140	--	1972	U	--	--	--	1295
126N61W13CC	USBR	--	13	3	1950	U	--	4.00	04/ /1951	1289
126N61W13CCCC	USGS	--	125	--	1971	U	--	--	--	1290
126N61W14CCCC	USGS	--	110	--	1971	U	--	--	--	1293
126N61W15C	R.HERSETH	--	1051	--	1942	--	211DKOT	F	--	1295

TABLE 1. -- RECORDS OF WELLS AND TEST HOLES IN BROWN COUNTY - continued

LOCAL NUMBER	OWNER	DEPTH DRILLED (FEET)	DEPTH OF WELL (FEET)	CASING DIAM-ETER (INCHES)	DATE COMPLETED	USE OF WATER	PRINCIPAL AQUIFER	WATER LEVEL (FEET)	DATE WATER LEVEL MEASURED	ALTITUDE OF LAND SURFACE (FEET)
126N61W17DD	USBR	--	12	3	1950	U	--	5.00	04/ /1951	1290
126N61W17DDDD	USGS	--	110	--	1971	U	--	--	--	1290
126N61W18CC	A.KNECHT	--	960	--	--	H	211DKOT	F	--	--
126N61W19ADD	D.WEBB	--	37	2	1962	S	--	18.00	1962	--
126N61W20A	TUNBY, O	--	952	--	1943	--	211DKOT	F	--	1295
126N61W20BBBB	USGS	--	140	--	1971	U	--	--	--	1297
126N61W21BC	T.TUNBY	--	1040	--	--	H	211DKOT	F	--	--
126N61W22BBBB	USGS	--	170	--	1971	U	--	--	--	1290
126N61W26CC	USGS	--	39	1	1951	U	--	8.00	10/ /1957	1287
126N61W27BCB	F.JAMES	--	22	--	--	H	--	--	--	--
126N61W27CC	R.NEFF	--	38	--	--	H	--	--	--	--
126N61W28BC	F.JAMES	--	35	--	--	H	--	--	--	--
126N61W29D	--	1010	--	--	--	S	--	--	--	1317
126N61W30A	M.GAGMUN	--	1100	--	1944	--	211DKOT	F	--	1300
126N61W30BC	J.GAGNUM	--	1100	2	1944	H	211DKOT	F	--	--
126N61W30CB	W.ACKERSON	--	44	3	1949	H	--	--	--	--
126N61W30CC	USGS	--	16	1	1950	U	--	8.00	09/ /1950	1304
126N61W30CC2	USGS	--	38	1	1951	U	--	7.00	07/ /1951	1304
126N61W30CC3	USGS	--	113	--	--	U	--	--	--	1304
126N61W31CCCC	USGS	--	170	--	1971	U	--	--	--	1295
126N61W32BB	USBR	--	80	--	--	U	--	--	--	1296
126N61W32DD	USBR	--	15	3	1950	U	--	7.00	04/ /1951	1295
126N61W32DDDD	SDGS	--	101	--	1970	U	--	9.00	08/ /1970	1298
126N61W33CCCC	USGS	--	110	--	1971	U	--	--	--	1298
126N61W34CB	P.BACON	--	30	--	--	H	--	--	--	--
126N61W34DA	R.FREELAND	--	20	--	--	H	--	--	--	--
126N61W34DDDD	SDGS	--	124	--	1970	U	--	14.00	08/ /1970	1310
126N61W35CAC	I.JAMES	--	105	--	1969	U	--	--	--	1295
126N61W35CDA	I.JAMES	--	105	--	1969	U	--	--	--	1290
126N61W36CC	USBR	--	9	3	1950	U	--	1.00	06/ /1951	1278
126N61W36DDDD	SDGS	--	103	--	1970	U	--	7.00	08/ /1970	1275
126N62W 3BB	USGS	--	14	1	1950	U	--	12.00	09/ /1950	1303
126N62W 4BB	A.DENNERT	--	1080	--	--	H	211DKOT	F	--	--
126N62W 6ABBB	H.SCHEFFET	--	50	--	--	H	--	35.00	08/ /1955	1325
126N62W 8	DENNERT, DONALD	--	238	--	--	U	112JMESD	--	--	--
126N62W 8BAAB	C.JOHNSON	--	51	--	--	U	--	14.00	08/ /1955	1315
126N62W 9D	DENNERT, H	160	--	--	11/15/1968	U	--	--	--	--
126N62W12DC	USGS	--	15	1	1950	U	--	7.00	09/ /1950	1292
126N62W13AA	USGS	--	15	1	1950	U	--	13.00	09/ /1950	1298
126N62W13AB	R.HERSETH	--	1100	1	1918	H	211DKOT	F	--	--

TABLE 1. -- RECORDS OF WELLS AND TEST HOLES IN BROWN COUNTY - continued

LOCAL NUMBER	OWNER	DEPTH DRILLED (FEET)	DEPTH OF WELL (FEET)	CASING DIAM-ETER (INCHES)	DATE COMPLETED	USE OF WATER	PRINCIPAL AQUIFER	WATER LEVEL (FEET)	DATE WATER LEVEL MEASURED	ALTITUDE OF LAND SURFACE (FEET)
126N62W13DDDD	USGS	--	215	--	1971	U	--	--	--	1300
126N62W16ABBB	USGS	--	36	1	1950	U	--	18.00	07/ /1951	1302
126N62W17ADA	H.WELLS	--	1150	1	1927	H	211DKOT	F	--	--
126N62W17DAAA	SDWR	--	271	--	--	--	112JMESD	--	--	1300
126N62W18CCBC	USGS	--	200	--	1971	U	--	--	--	1315
126N62W19BDDD	M.EICHLER	--	1025	--	1946	S	211DKOT	F	--	1305
126N62W19CCCC	USGS	--	170	--	1972	U	--	--	--	1306
126N62W20AA	GILCHRIST, P	--	104	2	1948	H	--	--	--	--
126N62W20AAAA	USGS	--	335	--	1971	U	--	--	--	1300
126N62W20ADD	HANSON, FARMS	--	290	--	--	U	112JMESD	--	--	--
126N62W21A	COLUMBIA RD RES	--	--	--	--	--	--	--	--	--
126N62W22DCC	B.TOLLEFSON	--	948	--	1943	H	211DKOT	F	--	1295
126N62W23CCCC	USGS	--	183	--	1971	U	--	--	--	1287
126N62W24AD	D.DEHOETE	--	1270	4	1944	H	217FLRV	F	--	--
126N62W24BA	USBR	--	10	3	1950	U	--	4.00	04/ /1950	1291
126N62W24CC	USGS	--	15	1	1950	U	--	13.00	09/ /1950	1295
126N62W25AA	USGS	--	16	1	1950	U	--	10.00	09/ /1950	1298
126N62W26BA	USGS	--	19	1	1950	U	--	4.00	09/ /1950	1291
126N62W26DAD	E.SHORE	--	926	1	1943	--	211DKOT	F	--	1303
126N62W27BB	USGS	--	18	1	1950	U	--	9.00	09/ /1950	1293
126N62W27CC	USGS	--	126	1	1957	U	--	21.00	11/ /1951	1306
126N62W28BC	H.EICHLER	--	970	1	1923	H	211DKOT	F	--	--
126N62W28C	EICHLER, HARVEY	1050	--	--	1926	H,S	--	23.00+	1926	1301
126N62W28DCB	DEPT.OF G.F.PKS	--	69	--	--	H	--	--	--	--
126N62W29BB	R.VITENSE	--	850	--	--	H	211DKOT	F	--	--
126N62W29CC	G.THOMPSON	--	1000	--	--	H	211DKOT	F	--	--
126N62W33DD	USBR	--	20	3	1950	U	--	16.00	04/ /1950	1302
126N62W34ABB	USGS	--	16	1	1950	U	--	4.00	09/ /1950	1290
126N62W34ABBB2	USGS	--	16	1	1950	U	--	9.00	10/ /1966	1290
126N62W34CC	USGS	--	16	1	1950	U	--	--	--	1304
126N62W34CCCC	USGS	--	225	--	1971	U	--	--	--	1305
126N62W35AA	USGS	--	16	1	1950	--	--	11.00	09/ /1950	1300
126N62W35AAD	W.SPIEGLER	--	96	3	1948	H	--	--	--	--
126N62W35AB	USGS	--	16	1	1950	U	--	9.00	09/ /1950	1297
126N62W35BBAA	C.MITCHELL	--	1060	2	1955	H	211DKOT	F	--	1295
126N62W35DD	USBR	--	23	3	1950	U	--	6.00	04/ /1951	1294
126N62W36DD	L.ALBRECHT	--	40	3	1949	H	--	--	--	--
126N63W 1DCCC	J.FORSTING	--	1029	1	1919	H	211DKOT	F	--	1325
126N63W 1DCCD	R.FORSTING	--	19	24	1960	S	112ELM	18.00	07/ /1970	1325
126N63W 1DCCD2	R.FORSTING	--	23	24	1963	H	112ELM	18.00	07/ /1970	1325

TABLE 1. -- RECORDS OF WELLS AND TEST HOLES IN BROWN COUNTY - continued

LOCAL NUMBER	OWNER	DEPTH DRILLED (FEET)	DEPTH OF WELL (FEET)	CASING DIAM-ETER (INCHES)	DATE COMPLETED	USE OF WATER	PRINCIPAL AQUIFER	WATER LEVEL (FEET)	DATE WATER LEVEL MEASURED	ALTITUDE OF LAND SURFACE (FEET)
126N63W 2ADDD	W.CHRISTIANSON	--	1240	1	1940	H	211DKOT	F	--	1348
126N63W 2DDDD	J.FORSTING	--	--	--	1945	S	211DKOT	F	--	--
126N63W 3BBD	CHRISTIANSON, E	--	75	--	--	U	112ELM	--	--	--
126N63W 4D	MULLNER, BROS.	1240	1240	2	10/15/1975	H	211DKOT	F	--	--
126N63W 4DCDD	MULLNER, J	--	27	18	1966	H	112ELM	12.00	07/ /1970	1370
126N63W 4DCDD2	MULLNER, J	--	27	18	1967	S	--	12.00	07/ /1970	1370
126N63W 5BBBA	W.ELLIOTT	--	1157	1	1949	H	211DKOT	F	--	1385
126N63W 5BBBA2	W.ELLIOTT	--	42	24	1951	S	--	8.00	07/ /1970	1385
126N63W 5BBBA3	W.ELLIOTT	--	38	24	1962	S	112ELM	6.00	07/ /1970	1385
126N63W 6BBB	W.CHRISTENSON	--	54	24	1964	S	--	30.00	07/ /1970	1395
126N63W 6BBB2	W.CHRISTENSON	--	34	24	1930	H	112ELM	22.00	07/ /1970	1395
126N63W 6BBB3	W.CHRISTENSON	--	1140	1	1958	--	211DKOT	--	--	1395
126N63W 7DCD	G.KROGMAN	--	28	30	1950	H	--	--	--	1375
126N63W 8BCC	A.CALLAGHAN	--	1190	1	1916	H	211DKOT	F	--	1380
126N63W 8CCB	A.CALLAGHAN	--	40	--	--	U	--	10.00	07/ /1970	1380
126N63W 8CCB2	A.CALLAGHAN	--	37	24	1956	U	--	27.00	07/ /1970	1380
126N63W 9C	THOMPSON, MYRTL	100	84	5	08/13/1982	H	--	35.00	08/13/1982	--
126N63W 9CDCD	G.THOMPSON	--	48	--	1950	H	--	--	--	1375
126N63W10AABC	M.RONNING	--	1150	2	1958	H	211DKOT	F	--	1365
126N63W10CCA	RONNING, MARTIN	--	95	--	--	U	112ELM	--	--	--
126N63W10DDCA	M.RONNING	--	23	24	1953	U	--	4.00	07/ /1970	1335
126N63W10DDCA2	M.RONNING	--	1085	1	1928	H	211DKOT	F	--	1335
126N63W11ADAA	H.FORSTING	--	22	18	1930	H	--	19.00	07/ /1970	1335
126N63W11ADAA2	H.FORSTING	--	33	18	1946	S	--	23.00	07/ /1970	1335
126N63W11DAAA	L.FORSTING	--	900	--	--	H	211DKOT	--	--	1335
126N63W11DAAA2	H.FORSTING	--	38	18	1956	U	--	26.00	07/ /1970	1335
126N63W12DDAA	E.PLUMMER	--	1180	3	1963	H	211DKOT	F	--	1315
126N63W13CDDD	H.FORSTING	--	--	--	--	H	211DKOT	--	--	--
126N63W13DDA	E.PLUMMER	--	125	3	1959	H	112JMESM	8.00	07/ /1970	1315
126N63W14BBBA	L.FORSTING	--	26	--	--	H	112ELM	12.00	08/ /1955	1330
126N63W14BBBA2	L.FORSTING	--	26	24	1963	S	112ELM	18.00	07/ /1970	1325
126N63W14BBBA3	L.FORSTING	--	26	18	1954	H	--	18.00	07/ /1970	1325
126N63W15CBCC	E.CHRISTIANSON	--	28	24	1920	H	--	21.00	07/ /1970	1370
126N63W15CCB	CHRISTIANSON, E	--	80	--	--	U	112ELM	--	--	--
126N63W15CCCC	USGS	--	129	--	1970	U	--	--	--	1370
126N63W16DDAB	CHRISTIANSON, E	--	70	--	--	U	112ELM	--	--	--
126N63W16DDDD	SDWR	--	75	--	--	--	112ELM	--	--	--
126N63W17BBCB	D.ENGELHART	--	28	--	--	S	--	12.00	07/ /1970	1377
126N63W17BBC2	J.DESCAMPS	--	32	24	1918	U	--	24.00	07/ /1970	1375
126N63W17CBB	J.DESCAMPS	--	34	21	1966	H	112ELM	15.00	07/ /1970	1380

TABLE 1. -- RECORDS OF WELLS AND TEST HOLES IN BROWN COUNTY - continued

LOCAL NUMBER	OWNER	DEPTH DRILLED (FEET)	DEPTH OF WELL (FEET)	CASING DIAM-ETER (INCHES)	DATE COMPLETED	USE OF WATER	PRINCIPAL AQUIFER	WATER LEVEL (FEET)	DATE WATER LEVEL MEASURED	ALTITUDE OF LAND SURFACE (FEET)
126N63W19BCB	CASEY, A B	2000	--	1.75	1946	H	--	F	--	1380
126N63W19BCB2	A.CASEY	--	20	24	1955	S	--	15.00	07/ /1970	1380
126N63W20ABB	J.BADGLEY	--	30	48	1908	H	112ELM	25.00	07/ /1970	1370
126N63W20ABB2	J.BADGLEY	--	34	38	1965	S	--	26.00	07/ /1970	1370
126N63W21AAAD	ENGELHART, STEV	--	52	--	--	U	112ELM	--	--	--
126N63W21ACAB	ENGELHART, STEV	--	50	--	--	U	112ELM	--	--	--
126N63W21BAB	A.BRADKE	--	25	--	--	H	112ELM	19.00	07/ /1970	1365
126N63W21BABB	BRADKE	--	--	--	--	H	112ELM	23.00	--	1363
126N63W21DAD	G.LIEN	--	20	36	1960	S	112ELM	10.00	07/ /1970	1360
126N63W21DAD2	G.LIEN	--	20	36	1967	H	--	10.00	07/ /1970	1360
126N63W22BBBB	USGS	--	335	--	1971	U	--	--	--	1365
126N63W22BBDD	RONNING, PATRIC	--	65	--	--	U	112ELM	--	--	--
126N63W22CCA	DENNERT, H PAUL	--	75	--	--	U	112ELM	--	--	--
126N63W23DDAA	B.RYSTROM	--	1150	1	1905	H	211DKOT	F	--	1315
126N63W24DDDD	M.YESKE	--	1174	1	1948	H	217FLRV	F	--	1310
126N63W25A	MUTUAL, LIFE IN	948	--	1.50	01/26/1940	--	--	--	--	--
126N63W25DDDD	USGS	--	170	--	1972	U	--	--	--	1309
126N63W28D	--	1100	--	--	--	--	--	14.00	--	1361
126N63W28DDDD	A.SCHLEDER	--	40	24	1955	H	112ELM	20.00	07/ /1970	1355
126N63W28DDDD2	A.SCHLEDER	--	80	5	1962	H	--	40.00	07/ /1970	1355
126N63W28DDD3	A.SCHLEDER	--	40	24	1955	S	--	20.00	07/ /1970	1355
126N63W31	--	--	965	--	--	--	211DKOT	--	--	1362
126N63W31DAD	--	--	965	--	--	--	211DKOT	F	--	1362
126N63W31DDAA	G.GAUB	--	1000	1	1951	H	211DKOT	F	--	1365
126N63W32BCC	D.DENNERT	--	68	3	1957	H	--	6.00	07/ /1970	1365
126N63W32DDD	A.DENNERT	--	68	3	1952	H	112ELM	--	--	1362
126N63W33ADBD	DENNERT, H	--	95	--	--	U	112ELM	--	--	--
126N63W33CCCC	USGS	--	130	--	1970	U	--	--	--	1360
126N63W33DDDD	DENNERT, P	--	65	--	--	H	112ELM	--	--	1350
126N63W33DDDD	P.DENNERT	--	65	--	--	S	112ELM	F	--	1350
126N63W34BBC	M.LARSON	--	40	36	1951	H	112ELM	20.00	07/ /1970	1350
126N63W34CCCC	SDGS	--	99	--	1968	U	--	28.00	09/ /1968	1350
126N63W34DCDC	BELL, T	--	40	--	--	S	112ELM	--	--	1341
126N63W34DCDC	T.BELL	--	40	6	1950	H	112ELM	10.00	07/ /1970	1345
126N63W36CDDD	A.YESKE	--	1200	2	1941	H	211DKOT	--	--	1310
126N63W36CDDD2	A.YESKE	--	1100	2	1967	H	211DKOT	F	--	1310
126N64W 1AAAA	USGS	--	95	--	1970	U	--	--	--	1394
126N64W 1BBC	F.SHATTUCK	--	30	18	1960	H	--	17.00	07/ /1970	1390
126N64W 1CCB	C.SHATTUCK	--	28	36	1907	H	--	16.00	07/ /1970	1387
126N64W 2CCB	W.CANTWELL	--	1480	3	1947	H	221SNDC	F	--	1400

TABLE 1. -- RECORDS OF WELLS AND TEST HOLES IN BROWN COUNTY - continued

LOCAL NUMBER	OWNER	DEPTH DRILLED (FEET)	DEPTH OF WELL (FEET)	CASING DIAM-ETER (INCHES)	DATE COMPLETED	USE OF WATER	PRINCIPAL AQUIFER	WATER LEVEL (FEET)	DATE WATER LEVEL MEASURED	ALTITUDE OF LAND SURFACE (FEET)
126N64W 2DDDC	C.BAKKEN	--	28	--	--	H	--	17.00	07/ /1970	1390
126N64W 5DDA	E.HARMS	--	32	2	1954	H	--	20.00	08/ /1970	1350
126N64W 9BBB	L.HAM	--	--	--	1918	H	--	--	--	1395
126N64W 9BBB2	L.HAM	--	49	--	1956	U	--	--	--	1395
126N64W 9DDD	M.THOMAS	--	40	--	--	S	--	22.00	07/ /1970	1395
126N64W10CDC	J.CANTWELL	--	1340	1	1921	H	217FLRV	--	--	1397
126N64W10CDC2	J.CANTWELL	--	52	18	1969	S	--	--	--	1397
126N64W12DDD	E.PEAL	--	34	24	1958	H	112ELM	16.00	07/ /1970	1385
126N64W13CCB	D.ENGELHART	--	63	3	1960	Z	112ELM	--	--	1395
126N64W13CCB2	D.ENGELHART	--	1200	4	1953	H	211DKOT	F	--	1395
126N64W13DDDD	USGS	--	115	--	1970	U	--	--	--	1380
126N64W13DDDD	SDWR	--	63	--	--	--	112ELM	--	--	--
126N64W14DAD	C.HERMAN	--	1140	2	1965	H	211DKOT	F	--	1400
126N64W14DAD2	C.HERMAN	--	1330	1	1944	S	217FLRV	F	--	1400
126N64W15CDDB	P.CANTWELL	--	1288	1	1949	H	211DKOT	F	--	1400
126N64W17AAC	W.EMERY	--	38	--	--	H	--	20.00	08/ /1970	1395
126N64W17CCC	S.D.HIGHWAY DEP	--	20	--	1959	U	--	--	--	1346
126N64W18ADA	H.HERMAN	--	1115	1	1950	H	211DKOT	F	--	1395
126N64W18BCB	W.ROHWEDDER	--	1100	1	1943	H	211DKOT	F	--	1415
126N64W20AAA	L.KEELER	--	1015	3	1900	H	211DKOT	F	--	1395
126N64W20DDDA	A.RONNING	--	1147	--	1965	S	211DKOT	--	--	1390
126N64W21ABB	A.BEIBER	--	30	30	1965	H	--	--	--	1395
126N64W21ABB2	A.BEIBER	--	50	4	1960	S	--	--	--	1395
126N64W23ADDD	H.NIVA	--	1200	1	1920	H	211DKOT	F	--	1388
126N64W23DDDC	M.THOMAS	--	1178	2	1968	H	211DKOT	F	--	1390
126N64W23DDDC2	M.THOMAS	--	36	--	--	U	--	--	--	1390
126N64W24ABA	R.GELLING	--	36	24	1965	H	112ELM	24.00	07/ /1970	1385
126N64W24ADBC	ELLWEIN, DENNIS	--	75	--	--	U	112ELM	--	--	--
126N64W25B	RYSTROM, E P	1080	--	--	1935	--	--	11.50+	1935	1383
126N64W25BCC	V.OLSON	--	1200	8	1938	H	211DKOT	F	--	1383
126N64W26D	THOMAS, MATHIAS	1121	--	3	02/ /1968	--	--	--	--	--
126N64W29ACD	A.HERMAN	--	1000	2	1920	S	211DKOT	F	--	1345
126N64W29ADD	A.HERMAN	--	1100	2	1945	H	211DKOT	F	--	1360
126N64W29DBD	D.HINZ	--	1076	1	1957	H	211DKOT	F	--	1335
126N64W30A	WALWORTH, W D	--	--	--	1898	S	--	3.50+	--	1382
126N64W31BBA	S.GRAY	--	10	18	1959	S	--	5.00	08/ /1970	1400
126N64W32CCC	W.PARMETER	--	1100	1	1926	H	211DKOT	F	--	1405
126N64W32DDD	FASSETT	--	1030	--	1893	U	211DKOT	81.00	--	1400
126N64W33D	TIDBALL, NIAL	1198	1198	2	09/22/1976	H	211DKOT	F	--	--
126N64W34AA	SUMPTION, WILLA	40	--	15	09/06/1978	--	--	17.00	09/06/1978	--

TABLE 1. -- RECORDS OF WELLS AND TEST HOLES IN BROWN COUNTY - continued

LOCAL NUMBER	OWNER	DEPTH DRILLED (FEET)	DEPTH OF WELL (FEET)	CASING DIAM-ETER (INCHES)	DATE COMPLETED	USE OF WATER	PRINCIPAL AQUIFER	WATER LEVEL (FEET)	DATE WATER LEVEL MEASURED	ALTITUDE OF LAND SURFACE (FEET)
126N64W34BCDD	H.SCHAUNAMAN	--	--	--	1910	H	--	F	--	1340
126N64W34CCCC	USGS	--	29	--	1970	U	--	--	--	1338
126N64W35AAD	S.ENGELHART	--	38	--	1917	H	--	30.00	07/ /1970	1385
126N64W35CBC	W.VANDOVER	--	1000	--	--	H	211DKOT	F	--	1390
126N65W 3C	DAVIS, KENNETH	1440	1440	2	06/28/1973	S	221SNDC	F	--	--
126N65W 4C	KRANZLER, PETE	800	--	--	1914	H,S	--	16.10+	--	1464
126N65W 5CDDA	B.BAIN	--	1285	4	1966	H	211DKOT	0.00	08/ /1970	1470
126N65W 5D	BAIN, BERYWN	1680	1680	5	07/30/1981	--	--	--	--	--
126N65W 7AAA	E.BAIN	--	14	24	1947	S	--	8.00	08/ /1970	1455
126N65W 7AAA2	E.BAIN	--	14	18	1955	H	--	--	--	1455
126N65W 7AAA3	E.BAIN	--	1221	2	1963	S	211DKOT	F	--	1455
126N65W 7BBBB	BRATZEL, R	--	1100	--	1897	H,S	211DKOT	F	--	1480
126N65W 8ACC	O.SMALLEY	--	--	--	--	H	--	F	--	--
126N65W11DA	H.TAYLOR	--	1385	2	1950	S	217FLRV	F	--	1431
126N65W11DA2	H.TAYLOR	--	1405	2	1960	H	217FLRV	F	--	1431
126N65W12CDD	J.KELLEY	--	1220	1	1951	H	211DKOT	F	--	1432
126N65W14ADD	J.KELLEY	--	1385	2	1957	S	217FLRV	199.00	05/ /1968	1443
126N65W14ADD	KELLEY, JAMES E	--	1376	3	1957	H,S	217FLRV	164.70+	05/25/1960	1443
126N65W14CCC	S.D.HIGHWAY DEP	--	14	--	1959	U	--	--	--	1396
126N65W15DAA	S.EMERY	--	--	--	--	H	--	F	--	--
126N65W16	--	1445	--	--	1945	--	--	--	--	--
126N65W18DDD	E.BUNKE	--	--	--	--	H	--	F	--	--
126N65W18DDD2	E.BUNKE	--	12	--	1968	U	--	5.00	08/ /1970	--
126N65W24BAA	L.LINDELL	--	--	--	--	H	--	--	--	1420
126N65W24C	GERANEN, DENNIS	1146	1146	2	08/ /1977	--	211DKOT	F	--	--
126N65W25DCD	R.JOB	--	1100	1	1940	H	211DKOT	5.00	08/ /1970	--
126N65W27BAA	O.DOCKTER	--	1300	2	1942	H	211DKOT	F	--	--
126N65W29BBC	M.HEMEN	--	22	24	1930	S	--	2.00	08/ /1970	--
126N65W30AAD	M.HEMEN	--	22	24	1961	H	--	14.00	08/ /1970	--
126N65W31ADD	H.HEMEN	--	1115	1	1948	H	211DKOT	F	--	--
126N65W31CDD	I.KLEIN	--	20	30	1940	S	--	--	--	--
126N65W31DCC	I.KLEIN	--	20	30	1950	H	--	--	--	--
126N65W33BCB	E.G.BUNKE	--	1420	1	1947	H	217FLRV	F	--	--
126N65W34AAAA	S.GRAY	--	1250	2	1958	H	211DKOT	5.00	08/ /1970	1450
126N65W34B	MCCULLOCH, EARL	1456	--	--	1941	H,S	--	115.00+	--	1444
126N65W34BBB	E.MCCULLOUGH	--	1400	2	1940	H	217FLRV	F	--	--
127N60W 1DD	VALENTINE, A	--	950	2	1950	H	211DKOT	F	--	--
127N60W 1DDDA	SDGS	--	141	--	1970	U	--	12.00	08/ /1970	1295
127N60W 2ABB	USBR	--	11	3	1950	U	--	7.00	04/ /1950	1292
127N60W 2CD	H.WRIGHT	--	108	--	--	S	--	--	--	--

TABLE 1. -- RECORDS OF WELLS AND TEST HOLES IN BROWN COUNTY - continued

LOCAL NUMBER	OWNER	DEPTH DRILLED (FEET)	DEPTH OF WELL (FEET)	CASING DIAM-ETER (INCHES)	DATE COMPLETED	USE OF WATER	PRINCIPAL AQUIFER	WATER LEVEL (FEET)	DATE WATER LEVEL MEASURED	ALTITUDE OF LAND SURFACE (FEET)
127N60W 3BB	USGS	--	80	--	--	U	--	--	--	1290
127N60W 4DCC	L.DINGER	--	1000	1	1900	H	211DKOT	F	--	--
127N60W 5BA	USBR	--	24	3	1950	U	--	--	--	1288
127N60W 7CD	H.CLARK	--	--	--	--	U	--	4.00	06/ /1951	1285
127N60W 8CC	M.HUBERT	--	90	--	--	S	--	--	--	--
127N60W 8D	W.SCOTT	--	963	--	1936	--	211DKOT	--	--	1285
127N60W 9CC	I.DINGER	--	119	2	1927	H	--	--	--	--
127N60W10CC	E.DINGER	--	1083	2	1945	H	211DKOT	F	--	--
127N60W11C	FETHERHUFF, WAR	974	--	1.50	05/21/1963	--	--	F	--	--
127N60W12CC	L.DINGER	--	905	2	1917	H	211DKOT	F	--	--
127N60W12CCC	DINGER, DUANE	--	984	--	--	S	211DKOT	--	--	--
127N60W12DDDD	SDGS	--	129	--	1970	U	--	6.00	08/ /1970	1290
127N60W14	BECK, ARTHER	990	--	1.50	12/10/1960	--	--	F	--	--
127N60W14ACDD	A.BECK	--	990	2	1960	H	211DKOT	F	--	1300
127N60W14BAA	W.FETHERHUFF	--	974	2	1963	H	211DKOT	25.00	06/ /1969	1293
127N60W14C	BECK, CARL	988	--	3	09/21/1964	--	--	F	--	1296
127N60W14CDD	C.BECK	--	988	2	1964	H	211DKOT	F	--	1295
127N60W14DB	A.BECK	--	950	--	--	H	211DKOT	F	--	--
127N60W14DD	USGS	--	39	1	1951	U	--	9.00	07/ /1951	1290
127N60W14DD2	USGS	--	17	1	1951	U	--	9.00	07/ /1951	1290
127N60W15AA	USGS	--	90	--	--	U	--	--	--	1293
127N60W15AAD	E.BONZER	--	935	--	1947	H	211DKOT	F	--	1320
127N60W15ADAA	B.BONZER	--	92	4	1967	S	--	18.00	07/ /1968	1300
127N60W17AA	USGS	--	80	--	--	U	--	--	--	1284
127N60W18BACD	MERTZ, FLOYD	--	105	--	--	U	112JMESM	--	--	--
127N60W18DA	MERTZ, TIM	110	104	5	07/28/1982	H	--	28.00	07/28/1982	--
127N60W19CB	W.GRAF	--	28	1	1900	H	--	--	--	--
127N60W19CCCC	SDGS	--	129	--	1970	U	--	15.00	08/ /1970	1300
127N60W20AA	USBR	--	22	3	1950	U	--	20.00	04/ /1951	1297
127N60W20AA2	USGS	--	80	1	1951	U	--	17.00	09/ /1951	1295
127N60W20AD	L.JOHNSON	--	1000	1	1945	H	211DKOT	F	--	--
127N60W21AA	USGS	--	14	1	1951	U	--	6.00	08/ /1951	1284
127N60W21AA2	USGS	--	39	--	1951	U	--	--	--	1285
127N60W21B	MENTZER, C G	1050	--	--	1912	H,S	--	20.70+	--	1317
127N60W21CCCC	USGS	--	155	--	1971	U	--	--	--	1300
127N60W21DDD	DINGER, HUBERT	165	165	--	09/14/1983	H	--	20.00	09/14/1983	--
127N60W21DDDA	H.DINGER	--	1017	3	1965	S	211DKOT	F	--	1290
127N60W22CC	USGS	--	60	--	1951	U	--	--	--	1292
127N60W23AA	USBR	--	21	3	1950	U	--	14.00	04/ /1951	1294
127N60W23BB	W.DINGER	--	800	--	--	H	211DKOT	F	--	--

TABLE 1. -- RECORDS OF WELLS AND TEST HOLES IN BROWN COUNTY - continued

LOCAL NUMBER	OWNER	DEPTH DRILLED (FEET)	DEPTH OF WELL (FEET)	CASING DIAM-ETER (INCHES)	DATE COMPLETED	USE OF WATER	PRINCIPAL AQUIFER	WATER LEVEL (FEET)	DATE WATER LEVEL MEASURED	ALTITUDE OF LAND SURFACE (FEET)
127N60W23DDA	F.FERSER	--	1040	1	1900	H	211DKOT	F	--	--
127N60W24DDDD	SDGS	--	126	--	1970	U	--	12.00	08/ /1970	1289
127N60W26BBB	USGS	--	43	1	1951	U	--	3.00	09/ /1951	1290
127N60W26BBB2	USGS	--	16	1	1951	U	--	9.00	08/ /1951	1287
127N60W26CC	USGS	--	17	1	1951	U	--	5.00	08/ /1951	1284
127N60W27CCDB	L.SWANSON	--	900	1	1910	S	211DKOT	F	--	1290
127N60W28BB	R.SMITH	--	900	1	1930	H	211DKOT	F	--	--
127N60W29CC	USGS	--	39	--	1951	U	--	--	--	1288
127N60W30AA	G.SULLIVAN	--	44	3	1945	H	--	--	--	--
127N60W30AA2	G.SULLIVAN	--	1100	1	1935	H	211DKOT	F	--	--
127N60W30CCCC	USGS	--	140	--	1972	U	--	--	--	1295
127N60W30DD	E.HUBERT	--	1020	2	1950	H	211DKOT	F	--	--
127N60W31BC	USGS	--	25	--	1951	U	--	--	--	1294
127N60W31CC	T.HINDERKS	--	1000	--	--	H	211DKOT	F	--	--
127N60W32CDAA	G.SCHULLER	--	1060	2	1960	S	211DKOT	31.00	06/ /1969	1285
127N60W32DD	USBR	--	17	--	--	U	--	7.00	05/ /1951	1285
127N60W32DD2	USGS	--	75	--	1951	U	--	--	--	1284
127N60W33	SMITH, LOYD R	981	981	--	11/08/1958	--	211DKOT	F	--	--
127N60W33AAD	F.SMITH	--	24	36	1900	H	--	--	--	--
127N60W34DCD	L.SWANSON	--	980	2	1966	S	211DKOT	F	--	1305
127N60W35DA	USGS	--	17	1	1951	U	--	8.00	09/ /1951	1288
127N60W35DC	P.HENLEY	--	30	30	1950	H	--	--	--	--
127N60W35DCCC	P.HENLEY	--	966	1	1961	U	211DKOT	F	--	1300
127N61W 1DA	SWANSON	--	87	--	--	--	--	F	--	--
127N61W 3AA	USGS	--	39	1	1951	U	--	5.00	07/ /1951	1294
127N61W 3DA	J.MEYER	--	1000	2	1947	H	211DKOT	F	--	--
127N61W 4AA	A.SCOTT	--	960	2	1949	H	211DKOT	F	--	--
127N61W 4AA	SCOTT, LEROY	140	34	5	05/03/1983	H	--	14.00	05/03/1983	1300
127N61W 4DD	M.KRUSE	--	25	2	1949	H	--	--	--	--
127N61W 4DDD	R.KENNY	--	35	--	--	U	--	32.00	06/ /1968	--
127N61W 5DD	MAURICE	--	--	3	1930	H	--	F	--	--
127N61W 8D	--	1100	--	--	--	H,S	--	25.30+	--	1302
127N61W 8DD	USGS	--	15	1	1950	U	--	7.00	09/ /1950	1295
127N61W 9DD	USBR	--	80	--	--	U	--	--	--	1296
127N61W 9DD2	USGS	--	15	1	1950	U	--	8.00	09/ /1950	1296
127N61W10CC	D.SALLING	--	1040	3	1940	H	211DKOT	F	--	--
127N61W13CC	USGS	--	85	--	1951	U	--	--	--	1290
127N61W13DA	J.AZURE	--	90	--	--	H	--	--	--	--
127N61W14DD	USBR	--	14	3	1950	U	--	7.00	05/ /1951	1292
127N61W15BA	DINGER, DAVE	120	111	5	06/05/1982	S	--	12.00	06/05/1982	--

TABLE 1. -- RECORDS OF WELLS AND TEST HOLES IN BROWN COUNTY - continued

LOCAL NUMBER	OWNER	DEPTH DRILLED (FEET)	DEPTH OF WELL (FEET)	CASING DIAM-ETER (INCHES)	DATE COMPLETED	USE OF WATER	PRINCIPAL AQUIFER	WATER LEVEL (FEET)	DATE WATER LEVEL MEASURED	ALTITUDE OF LAND SURFACE (FEET)
127N61W15BB	DINGER, BILL	150	139	5	07/10/1981	H	--	15.00	07/10/1981	--
127N61W17AAAD	WRC	--	46	2	1967	U	--	5.00	07/ /1969	1295
127N61W17AADD	SDWR	--	43	--	--	--	112ELM	--	--	1290
127N61W17BAA	USGS	--	15	1	1950	U	--	7.00	09/ /1950	1293
127N61W17BAB	USGS	--	12	1	1950	U	--	5.00	09/ /1950	1292
127N61W17DD	USBR	--	15	3	1950	U	--	10.00	04/ /1951	1298
127N61W19DD	USGS	--	15	1	1950	U	--	4.00	11/ /1950	1290
127N61W19DDDD	USGS	--	155	--	1972	U	--	--	--	1290
127N61W20ACC	E.MITCHELL	--	160	--	1968	U	--	--	--	1295
127N61W20ADC	E.MITCHELL	--	125	16	1968	I	--	5.00	05/ /1969	1295
127N61W20BCC	E.MITCHELL	--	1005	3	1961	S	211DKOT	F	--	1295
127N61W20CDDC	SDWR	--	163	--	--	--	112JMESM	--	--	1295
127N61W20DBB	E.MITCHELL	--	185	--	1964	U	--	15.00	11/ /1964	1295
127N61W20DCC2	E.MITCHELL	--	144	3	1961	S	112JMESM	--	--	1295
127N61W20DCC3	E.MITCHELL	--	37	--	1969	H	--	--	--	1295
127N61W21CC	USGS	--	15	1	1950	U	--	6.00	09/ /1950	1295
127N61W21CCCC	USGS	--	140	--	1972	U	--	--	--	1295
127N61W21DADC	E.MITCHELL	--	160	--	1968	U	--	--	--	1295
127N61W21DD	USGS	--	15	1	1950	U	--	8.00	09/ /1950	1296
127N61W21DD2	USGS	--	39	1	1951	--	--	5.00	07/ /1951	1297
127N61W22CC	USBR	--	91	--	--	U	--	--	--	1298
127N61W23BB	E.MCGUIRE	--	78	2	1946	H	--	--	--	--
127N61W23CCCC	USGS	--	140	--	1971	U	--	--	--	1290
127N61W23DD	L.SMITH	--	25	3	1949	H	--	--	--	--
127N61W24DDDD	USGS	--	125	--	1971	U	--	--	--	1300
127N61W25AA	USGS	--	90	--	1951	U	--	--	--	1300
127N61W25DC	H.ACKERSON	--	55	--	--	H	--	--	--	--
127N61W26BB	F.STEVENSON	--	1050	2	1930	H	211DKOT	F	--	--
127N61W26DBCC	E.MITCHELL	--	47	4	1964	S	--	7.00	10/ /1967	1295
127N61W26DBCC2	E.MITCHELL	--	110	--	1964	--	--	--	--	1295
127N61W27AAAA	SDGS	--	99	--	1970	U	--	9.00	08/ /1970	1292
127N61W27BBBB	USGS	--	125	--	1972	U	--	--	--	1298
127N61W28BBC	E.MITCHELL	--	32	3	1961	U	--	14.00	1961	1300
127N61W29AAB	E.MITCHELL	--	130	--	1968	U	--	--	--	1295
127N61W29AAC	E.MITCHELL	--	135	--	1968	U	--	--	--	1295
127N61W29ABC	E.MITCHELL	--	160	--	1968	U	--	--	--	1295
127N61W29BA	USGS	--	15	1	1950	U	--	8.00	09/ /1950	1295
127N61W29CAA	L.THELEN	--	130	--	1968	U	--	--	--	1295
127N61W29CAB	L.THELEN	--	130	--	1968	U	--	--	--	1295
127N61W29DC	L.THELEN	--	875	2	1944	H	211DKOT	F	--	--

TABLE 1. -- RECORDS OF WELLS AND TEST HOLES IN BROWN COUNTY - continued

LOCAL NUMBER	OWNER	DEPTH DRILLED (FEET)	DEPTH OF WELL (FEET)	CASING DIAM-ETER (INCHES)	DATE COMPLETED	USE OF WATER	PRINCIPAL AQUIFER	WATER LEVEL (FEET)	DATE WATER LEVEL MEASURED	ALTITUDE OF LAND SURFACE (FEET)
127N61W30DD	C.SPURR	--	1060	1	1922	H	211DKOT	F	--	--
127N61W30DDCD	C.SPURR	--	35	3	1961	S	--	--	--	--
127N61W30DDCD2	S.SPURR	--	35	--	--	--	--	--	--	1300
127N61W30DDCD3	S.SPURR	--	170	--	--	--	--	--	--	1300
127N61W31AA	USGS	--	82	--	1951	U	--	--	--	1300
127N61W31ABB	C.SPURR	--	140	--	1968	U	--	--	--	1290
127N61W31DC	C.&N.W. R.R.	--	120	--	--	--	--	--	--	--
127N61W31DD	HOUGHTON	--	60	--	--	H	--	--	--	--
127N61W32BBB	SPURR, MAHLON	--	182	--	--	U	112JMESM	--	--	--
127N61W32CBBB	H.KNECHT	--	140	--	1968	U	--	--	--	1305
127N61W32CDBB	H.KNECHT	--	140	--	1968	U	--	--	--	1300
127N61W32D	KNECHT, FARM IN	--	38	--	--	U	112ELM	--	--	--
127N61W32DCD	H.KNECHT	--	1050	--	1947	H	211DKOT	F	--	1300
127N61W33CC	USBR	--	14	3	1950	U	--	6.00	04/ /1951	1298
127N61W34AD	D.SALLING	--	32	3	1947	H	--	--	--	--
127N61W34ADD2	V.SALLING	--	41	--	--	--	--	--	--	1295
127N61W34CB	A.STEVENSON	--	22	2	1930	H	--	--	--	--
127N61W36CC	USBR	--	16	3	1950	U	--	10.00	04/ /1951	1298
127N62W 1AAAA	USGS	--	140	--	1971	U	--	--	--	1295
127N62W 1BA	E.RHODES	--	--	--	--	H	--	F	--	--
127N62W 2CAB	O.STENSLAND	--	1067	--	1937	--	211DKOT	F	--	1330
127N62W 2DA	R.JONES	--	--	--	--	H	--	--	--	--
127N62W 2DAAA	R.JONES	--	1100	2	1968	H	211DKOT	F	--	1315
127N62W 3ADAD	PFUTZENREUTER,	--	1132	1	1945	H	211DKOT	F	--	1340
127N62W 3BBBB	F.BRUNS	--	83	16	1958	H	--	17.00	07/ /1970	1340
127N62W 3DDA	PFUTZENREUTER,	--	1122	1	1958	H	211DKOT	F	--	1332
127N62W 3DDA2	PFUTZENREUTER,	--	1100	1	1920	H	211DKOT	F	--	1332
127N62W 4AAAA	USGS	--	260	--	1971	U	--	--	--	1337
127N62W 4BABA	STEINMETZ, J	--	1115	2	1941	--	211DKOT	F	--	1342
127N62W 4BABA2	J.STEINMETZ	--	1085	1	1958	H	211DKOT	F	--	1342
127N62W 4DAA	L.GLOVER	--	1260	2	1966	H	217FLRV	F	--	1342
127N62W 5AAD	T.ERICKSON	--	47	40	1924	H	112ELM	22.00	07/ /1970	1340
127N62W 5AAD2	T.ERICKSON	--	37	40	1924	U	--	5.00	07/ /1970	1340
127N62W 5DCC	T.ERICKSON	--	900	--	1905	S	211DKOT	F	--	1352
127N62W 7AAC	H.SCHLISNER	--	1250	1	1942	H	211DKOT	F	--	1351
127N62W 8DDDD	HIMANGO BROS.	--	1180	1	1900	H	211DKOT	--	--	1353
127N62W 8DDDD2	HIMANGO BROS.	--	39	18	1963	S	--	31.00	07/ /1970	1353
127N62W 9CDD	PFUTZENREUTER,	--	1105	1	1964	H	211DKOT	F	--	1341
127N62W 9D	EDWARDS, RICHAR	1108	1108	2	03/01/1977	H	211DKOT	F	--	--
127N62W 9DCCC	C.EDWARDS	--	105	2	1957	H	112JMESM	--	--	1337

TABLE 1. -- RECORDS OF WELLS AND TEST HOLES IN BROWN COUNTY - continued

LOCAL NUMBER	OWNER	DEPTH DRILLED (FEET)	DEPTH OF WELL (FEET)	CASING DIAM-ETER (INCHES)	DATE COMPLETED	USE OF WATER	PRINCIPAL AQUIFER	WATER LEVEL (FEET)	DATE WATER LEVEL MEASURED	ALTITUDE OF LAND SURFACE (FEET)
127N62W11BAB	R.DINGER	--	1140	2	1941	H	211DKOT	F	--	1324
127N62W12	FAIRBAULT CO.	--	1080	--	1947	--	211DKOT	F	--	1305
127N62W12BCCB	R.JONES	--	1172	2	1947	H	211DKOT	F	--	1309
127N62W14AAB	--	--	--	--	--	H	--	F	--	--
127N62W14ABA	A.GRUETT	--	960	3	1922	H	211DKOT	F	--	1305
127N62W15AAB	PFUTZENREUTER,	--	1165	2	1945	H	211DKOT	F	--	1330
127N62W15CCC	KROGMAN, G	--	--	--	--	H	--	F	--	1340
127N62W17A	CERO, ARNE	1070	--	--	1918	H,S	--	--	--	1363
127N62W17AAA	A.KARO	--	1000	1	1918	H	211DKOT	F	--	1355
127N62W17DDDA	W.ZELLER	--	1200	1	1920	H	211DKOT	F	--	1340
127N62W21BBB	DALY, W	--	1228	2	1966	S	211DKOT	F	--	1340
127N62W21BBB2	W.DALY	--	1200	--	--	H	211DKOT	F	--	1340
127N62W21CCCC	USGS	--	290	--	1971	U	--	--	--	1340
127N62W21DDAD	R.JONES	--	1182	2	1950	H	211DKOT	F	--	1335
127N62W24A	MUD LAKE	--	--	--	--	--	--	--	--	--
127N62W27AAAA	USGS	--	170	--	1971	U	--	--	--	1304
127N62W27DAA	G.PFUTZENREUTER	--	930	1	1901	H	211DKOT	F	--	1300
127N62W28BBBB	USGS	--	110	--	1970	U	--	--	--	1340
127N62W28DD	R.JOHNSON	--	1250	--	--	H	211DKOT	F	--	--
127N62W28DDD2	C.HERSETH	--	950	1	1925	H	211DKOT	F	--	1320
127N62W29ABBB	KARLEN, J	--	1245	1	1956	H	211DKOT	F	--	1346
127N62W29CDC	DENNERT, E	--	1100	1	1961	H	211DKOT	F	--	1335
127N62W29DBB	C.KARVONEN	--	1150	3	1922	H	211DKOT	F	--	1332
127N62W30BBBB	USGS	--	305	--	1971	U	--	--	--	1345
127N62W31BBC	W.SAMMULI	--	1200	1	1938	H	211DKOT	F	--	1345
127N62W31CCCC	USGS	--	230	--	1971	U	--	--	--	1325
127N62W32CDDD	C.DENNERT	--	1027	1	1942	H	211DKOT	F	--	1317
127N62W33DDDD	USGS	--	140	--	1971	U	--	--	--	1302
127N62W34AC	--	--	--	--	--	H	--	F	--	--
127N62W34ACD	SAND LAKE RANCH	--	943	2	1958	--	211DKOT	F	--	1301
127N62W34DC	USGS	--	20	1	1950	U	--	--	--	1301
127N62W35BBA	E.PODOLL	--	82	--	--	H	--	--	--	1297
127N62W36CD	USGS	--	20	1	1950	U	--	--	--	1291
127N62W36DC	USBR	--	13	3	1950	U	--	7.00	04/ /1951	1294
127N62W36DD	USGS	--	15	1	1950	U	--	--	--	1294
127N62W36DDCD	C.HERSETH	--	1000	1	1910	H	211DKOT	F	--	1300
127N62W36DD3	USGS	--	57	--	1959	--	--	--	--	1295
127N63W 1BAD	T.HEIS	--	1000	1	1925	H	211DKOT	F	--	1360
127N63W 1BD	HEIS, TOMAS	1257	--	--	11/13/1980	S	--	--	--	--
127N63W 1DD	HOWALL, G B	1023	--	1.25	04/29/1906	--	--	F	--	--

TABLE 1. -- RECORDS OF WELLS AND TEST HOLES IN BROWN COUNTY - continued

LOCAL NUMBER	OWNER	DEPTH DRILLED (FEET)	DEPTH OF WELL (FEET)	CASING DIAM-ETER (INCHES)	DATE COMPLETED	USE OF WATER	PRINCIPAL AQUIFER	WATER LEVEL (FEET)	DATE WATER LEVEL MEASURED	ALTITUDE OF LAND SURFACE (FEET)
127N63W 2DBBB	O.CRAWFORD	--	1140	--	--	H	211DKOT	F	--	1375
127N63W 3BBB	S.GERANEN	--	27	24	1963	S	112ELM	22.00	07/ /1970	1405
127N63W 3BBB2	S.GERANEN	--	1199	2	1927	H	211DKOT	6.00	07/ /1970	1405
127N63W 3DCC	W.MCCULLOUGH	--	1100	1	1920	H	211DKOT	F	--	1400
127N63W 5ABA	J.GERANEN	--	45	18	1965	H	112ELM	40.00	07/ /1970	1410
127N63W 6ADD	E.MARKLUND	--	1163	1	1941	H	211DKOT	F	--	--
127N63W 7BAAA	F.HOUSE	--	1325	1	1953	H	217FLRV	F	--	1407
127N63W 8BBBB	L.DOSCH	--	35	--	--	H	112ELM	25.00	07/ /1970	1406
127N63W11BBCC	H.OLSON	--	35	18	1968	H	112ELM	20.00	07/ /1970	1395
127N63W12	--	--	856	--	--	--	211DKOT	--	--	--
127N63W13CDD	A.ACKEN	--	960	1	1906	H	211DKOT	--	--	--
127N63W14CCD	W.JARVI	--	1160	1	1942	S	211DKOT	F	--	1370
127N63W14CCD2	W.JARVI	--	28	36	1964	H	112ELM	20.00	07/ /1970	1370
127N63W17DCC	J.KOPETSKY	--	40	24	1964	H	112ELM	32.00	07/ /1970	1410
127N63W17DCC2	J.KOPETSKY	--	1100	3	1920	H	211DKOT	--	--	1410
127N63W19DDC	C.SUMPTION	--	24	48	1920	H	112ELM	20.00	07/ /1970	1390
127N63W20ADDD	J.SUMPTION	--	1340	--	--	H	217FLRV	F	--	1405
127N63W20DDDD	USGS	--	111	--	1970	U	--	22.00	08/ /1970	1400
127N63W20DDDD2	USGS	--	185	--	1971	U	--	--	--	1402
127N63W21	--	--	800	--	--	--	211DKOT	--	--	--
127N63W21BBC	J.GERANEN	--	40	18	1920	S	--	35.00	07/ /1970	1405
127N63W21DCC	RUSH BROS.	--	40	36	1952	H	--	10.00	07/ /1970	1395
127N63W21DDDD	USGS	--	305	--	1972	U	--	--	--	1395
127N63W22CCCC	SDWR	--	102	--	--	--	112ELM	--	--	--
127N63W22DCCC	E.TVEIT	--	1300	--	1929	H	211DKOT	35.00	07/ /1970	1420
127N63W22DCCC2	E.TVEIT	--	--	--	1948	U	--	--	--	1420
127N63W22DDDD	USGS	--	200	--	1971	U	--	--	--	1372
127N63W23CCCC	USGS	--	125	--	1970	U	--	--	--	1370
127N63W23DAA	E.MARTILLA	--	950	1	1905	S	211DKOT	F	--	--
127N63W23DAA2	E.MARTILLA	--	1130	1	1961	H	211DKOT	F	--	1350
127N63W25AAAA	USGS	--	110	--	1970	U	--	--	--	1345
127N63W27AAC	CHRISTIANSON, W	--	100	--	--	U	112ELM	--	--	--
127N63W27CCCB	E.GELLING	--	1185	1	1927	H	211DKOT	25.00	07/ /1970	1390
127N63W28AAAC	SUMPTION, JOHN	--	49	--	--	U	112ELM	--	--	--
127N63W28DDA	E.GELLING	--	35	32	1966	S	112ELM	30.00	07/ /1970	1390
127N63W30AAB	R.SUMPTION	--	22	72	1946	H	112ELM	--	--	1390
127N63W30BBBB	USGS	--	127	--	1970	U	--	--	--	1388
127N63W30DAA	C.SUMPTION	--	24	48	1914	H	112ELM	20.00	07/ /1970	1390
127N63W32ADD	H.JOHNSON	--	1100	--	1913	H	211DKOT	F	--	1370
127N63W32ADD2	H.JOHNSON	--	20	--	1945	S	112ELM	--	--	1370

TABLE 1. -- RECORDS OF WELLS AND TEST HOLES IN BROWN COUNTY - continued

LOCAL NUMBER	OWNER	DEPTH DRILLED (FEET)	DEPTH OF WELL (FEET)	CASING DIAM-ETER (INCHES)	DATE COMPLETED	USE OF WATER	PRINCIPAL AQUIFER	WATER LEVEL (FEET)	DATE WATER LEVEL MEASURED	ALTITUDE OF LAND SURFACE (FEET)
127N63W34BCB	M.TVEIT	--	1200	1	1927	S	211DKOT	--	--	1395
127N64W 1BCCB	S.LAURILLA	--	1003	2	1908	H	211DKOT	F	--	1395
127N64W 1CCC	C.HART	--	1100	--	--	H	211DKOT	F	--	1390
127N64W 1CCC2	C.HART	--	48	--	--	--	--	--	--	1390
127N64W 3DDDD	SDGS	1220	--	2	05/ /1972	--	--	--	--	1398
127N64W 5CCD	L.TOPEL	--	1212	--	1951	S	211DKOT	F	--	1435
127N64W 5DAD	L.TASKERUD	--	1143	2	1949	H	211DKOT	F	--	1415
127N64W 6ABD	S.DOSCH	--	1255	2	1951	H	211DKOT	F	--	1448
127N64W 8CDD	C.FISCHER	--	1100	--	--	H	211DKOT	F	--	1450
127N64W 8DACD	SEVERANCE BROS.	--	1180	2	1958	H	211DKOT	F	--	1425
127N64W10ADA	R.PENCE	--	1200	2	1950	H	211DKOT	F	--	1397
127N64W10ADA2	R.PENCE	--	30	24	1950	U	--	20.00	07/ /1970	1397
127N64W11BAC	FREDERICK, CITY	--	1200	--	--	U	211DKOT	120.00	1905	1425
127N64W11BAD	FREDERICK, CITY	--	230	--	--	P	112ELM	15.00	08/ /1955	1425
127N64W11BADD	FREDERICK, CITY	65	33	15.50	02/17/1977	P	112ELM	20.25	1977	1372
127N64W11BADD2	FREDERICK, CITY	1318	1317	2	1906	P	217FLRV	F	--	1372
127N64W11BDAA	CM.ST.P&P RR	--	1119	2	1933	U	211DKOT	F	--	1425
127N64W11BDAA	FREDERICK, CITY	--	21	48	1934	P	112ELM	--	--	1372
127N64W12ABBB	G.RAHJA	--	--	--	--	H	--	F	--	1920
127N64W13BBBB	C.HART	--	1120	--	1950	H	211DKOT	F	--	1393
127N64W13BBBB2	C.HART	--	16	18	1965	S	112ELM	10.00	07/ /1970	1393
127N64W14CBB	S.D.HIGHWAY DEP	--	34	--	1960	U	--	--	--	1362
127N64W15A	GORDER, J D	1126	--	--	1945	H,S	--	20.70+	--	1395
127N64W15AAD	E.BERNIKLAN	--	1110	1	1944	H	211DKOT	F	--	1392
127N64W15DDD	F.PENCE	--	26	30	1966	H	--	16.00	07/ /1970	1365
127N64W15DDD2	F.PENCE	--	26	30	1930	I	--	16.00	07/ /1970	1365
127N64W17ABA	W.SEVERANCE	--	1150	2	1963	H	211DKOT	F	--	1425
127N64W18BAB	D.DRUMM	--	1170	2	1952	H	211DKOT	F	--	1437
127N64W22CDDC	E.PENCE	--	1200	1	1912	H	211DKOT	F	--	1375
127N64W22DDDD	USGS	--	55	--	1970	U	--	--	--	1390
127N64W23CBCB	J.WOLFF	--	1225	1	1955	H	211DKOT	F	--	1397
127N64W23DAAA	R.WOLFF	--	1212	--	1955	H	211DKOT	F	--	1400
127N64W24BBBC	H.PELOS	--	22	24	1930	H	112ELM	--	--	1400
127N64W25ABBA	G.SUMPTION	--	27	20	1965	H	--	17.00	07/ /1970	1395
127N64W28AAAA	A.GOTZ	--	1147	2	1953	U	211DKOT	F	--	1400
127N64W28BBBB	USGS	--	19	--	1970	U	--	--	--	1398
127N64W29ABB	F.VOELLER	--	1115	1	1942	U	211DKOT	F	--	1417
127N64W29ABB2	F.VOELLER	--	1351	--	1942	H	217FLRV	F	--	1417
127N64W29BAAD	M.VOELLER	--	1360	2	1970	H	217FLRV	F	--	1415
127N64W30ABAA	D.EMERY	--	1365	2	1960	H	217FLRV	F	--	1430

TABLE 1. -- RECORDS OF WELLS AND TEST HOLES IN BROWN COUNTY - continued

LOCAL NUMBER	OWNER	DEPTH DRILLED (FEET)	DEPTH OF WELL (FEET)	CASING DIAM-ETER (INCHES)	DATE COMPLETED	USE OF WATER	PRINCIPAL AQUIFER	WATER LEVEL (FEET)	DATE WATER LEVEL MEASURED	ALTITUDE OF LAND SURFACE (FEET)
127N64W33AAB	W.SUMPTION	--	1200	1	1900	S	211DKOT	F	--	1360
127N64W34AAAA	G.RIPPERBERGER	--	31	16	1948	H	--	--	--	1395
127N65W 1C	REXINGER, E C	1300	--	--	1929	H,S	--	13.80+	1929	1440
127N65W 1CDD	E.REXINGER	--	1250	1	1920	H	211DKOT	F	--	1450
127N65W 1C2	REXINGER, E C	1287	1287	2	02/28/1973	S	211DKOT	F	--	--
127N65W 3A	SCHLOSSER, HARV	1275	1275	2	11/20/1979	--	211DKOT	F	--	--
127N65W 3ABB	J.SCHLOSSER	--	1300	3	1924	D	211DKOT	F	--	1470
127N65W 3ABB2	J.SCHLOSSER	--	1200	2	1925	S	211DKOT	F	--	1470
127N65W 3C	WINSTON, G	--	1094	--	1898	--	211DKOT	100.00	1905	1465
127N65W 5C	REXINGER, WAYNE	--	--	--	08/20/1981	--	--	--	--	--
127N65W 5CDD	A.SENGER	--	56	--	--	H	--	20.00	07/ /1970	1437
127N65W 5CDD2	A.SENGER	--	22	--	--	S	--	8.00	07/ /1970	1437
127N65W 5CDD3	A.SENGER	--	42	27	1964	S	--	5.00	07/ /1970	1430
127N65W 6AADC	R.HIXON	--	1110	--	--	H	211DKOT	F	--	1450
127N65W 7BBBB	SDGS	--	14	--	1969	U	--	--	--	1486
127N65W15	CUTLER, DANIEL	1200	1200	5	06/30/1981	--	--	--	--	--
127N65W15DCDC	D.CUTLER	--	1130	2	1949	H	211DKOT	F	--	1455
127N65W22A	CULTER, DALE	1150	--	3	03/20/1969	--	--	--	--	--
127N65W22ABAB	D.CUTLER	--	1173	2	1969	H	211DKOT	F	--	1450
127N65W22BBC	D.CUTLER	--	1000	2	1950	U	211DKOT	--	--	--
127N65W27A	D.CUTLER	--	1060	2	1950	S	211DKOT	F	--	--
127N65W34AAB	C.VOELLER	--	1300	--	--	H	211DKOT	F	--	1442
127N65W35BDA	O.TURNQUIST	--	1091	1	1942	H	211DKOT	F	--	1385
127N65W35BDA2	O.TURNQUIST	--	33	24	1935	I	--	--	--	1387
127N65W36ADD	M.TURNQUIST	--	1200	1	1942	H	211DKOT	F	--	1375
128N60W 1AAB	USGS	--	200	--	1971	U	--	--	--	1330
128N60W 1ABBA	SDGS	--	149	--	1970	U	--	6.00	08/ /1970	1325
128N60W 1BAA	USBR	--	24	3	1950	U	--	8.00	04/ /1950	1320
128N60W 1CB	W.WRIGHT	--	20	--	--	H	--	--	--	--
128N60W 2BA	USBR	--	12	3	1950	U	--	7.00	04/ /1950	1310
128N60W 2BB	USGS	--	50	--	1951	U	--	--	--	1293
128N60W 2C	H.TREEBY	--	100	--	--	U	--	--	--	1305
128N60W 2CC	H.TREEBY	--	1045	2	1950	H	211DKOT	F	--	--
128N60W 2CD	H.WRIGHT	--	108	--	--	--	--	--	--	--
128N60W 3AAAA	USGS	--	170	--	1971	U	--	--	--	1305
128N60W 3BBBB	SDGS	--	99	--	1970	U	--	5.00	08/ /1970	1295
128N60W 3CD	J.DANIELS	--	18	--	--	U	--	9.00	08/ /1946	--
128N60W 3DCC	L.LEIGH	--	19	--	--	H	--	--	--	--
128N60W 4CC	H.BAILEY	--	18	--	--	H	--	--	--	--
128N60W 5A	SCHROEDER, WILL	--	180	--	--	U	112JMESM	--	--	--

TABLE 1. -- RECORDS OF WELLS AND TEST HOLES IN BROWN COUNTY - continued

LOCAL NUMBER	OWNER	DEPTH DRILLED (FEET)	DEPTH OF WELL (FEET)	CASING DIAM-ETER (INCHES)	DATE COMPLETED	USE OF WATER	PRINCIPAL AQUIFER	WATER LEVEL (FEET)	DATE WATER LEVEL MEASURED	ALTITUDE OF LAND SURFACE (FEET)
128N60W 5AAAA	USGS	--	155	--	1971	U	--	--	--	1290
128N60W 5CC	FINLEY, BILL	100	92	5	1983	H	--	23.00	1983	1300
128N60W 5CDDD	W.FINLEY	--	1106	2	1960	H	211DKOT	F	--	1295
128N60W 6BBBB	USGS	--	170	--	1971	U	--	--	--	1289
128N60W 8BBBC	S.TREEBY	--	--	--	--	U	--	3.00	06/ /1951	1300
128N60W 8CCC	THORPE, EUGENE	130	120	5	08/05/1983	H	--	37.00	08/05/1983	1295
128N60W13BBBB	SDWR	--	142	--	--	--	112JMESM	--	--	1314
128N60W14AA	C.MITCHELL	--	18	--	--	H	--	--	--	--
128N60W14BBC	GERDES, HAROLD	--	130	--	--	U	112JMESM	--	--	--
128N60W14DCC	USBR	--	18	3	1950	U	--	5.00	04/ /1950	1306
128N60W15AAA	BUSHBY, ROY	--	130	--	--	U	112JMESM	--	--	--
128N60W16CCCC	USGS	--	140	--	1972	U	--	--	--	1295
128N60W16DDDD	SDGS	--	120	--	1970	U	--	4.00	08/ /1970	1298
128N60W17DC	USBR	--	11	3	1950	U	--	6.00	04/ /1950	1292
128N60W18DDDD	USGS	--	125	--	1972	U	--	--	--	1290
128N60W19BBBB	SDGS	--	109	--	1970	U	--	10.00	08/ /1970	1287
128N60W19BBCC	SDWR	--	92	--	--	--	112JMESM	--	--	1286
128N60W20BBCA	R.LAMPORT	--	913	1	1954	S	211DKOT	F	--	1290
128N60W20DD	--	--	10	--	--	H	--	6.00	06/ /1951	1294
128N60W21AAAA	USGS	--	155	--	1971	U	--	--	--	1298
128N60W21AB	HARTFORD	--	1000	1	1940	H	211DKOT	F	--	--
128N60W21BB	USGS	--	16	1	1951	U	--	9.00	08/ /1951	1296
128N60W21DC	C.WRIGHT	--	30	--	--	H	--	--	--	--
128N60W22DC	E.DONOVAN	--	20	--	--	H	--	--	--	--
128N60W23CDC	L.HERTHER	--	895	2	1942	S	211DKOT	43.00	04/ /1942	1300
128N60W24ABBA	SDGS	--	149	--	1970	U	--	5.00	08/ /1970	1315
128N60W24CDDC	TREEBY, SHIRLEY	82	79	6.75	09/15/1983	--	--	15.00	09/15/1983	--
128N60W24CDDD	TREEBY, SHIRLEY	95	--	--	09/15/1983	--	--	--	--	--
128N60W27CC	L.EDDY	--	30	2	1950	S	--	--	--	--
128N60W28ABBA	M.STEHLY	--	1007	2	1959	--	211DKOT	F	--	1300
128N60W28ABBA2	M.STEHLY	--	1100	2	1959	S	211DKOT	F	--	1300
128N60W29DD	D.LEMCKA	--	42	--	--	H	--	--	--	--
128N60W30BBB	BUSHBY, ROY	--	120	--	--	U	112JMESM	--	--	--
128N60W30CAA	BUSHBY, ROY	--	106	--	--	U	112JMESM	--	--	--
128N60W30CCC	W.BENNETT	--	928	--	1939	--	211DKOT	F	--	1295
128N60W30CCC2	W.BENNETT	--	925	1	1902	--	211DKOT	132.00	1905	1295
128N60W31CCCC	SDGS	--	104	--	1970	U	--	9.00	08/ /1970	1282
128N60W31CD	USGS	--	27	1	1951	U	--	6.00	08/ /1951	1282
128N60W32CCDD	H.CLAEYS	--	931	2	1942	H	211DKOT	32.00	05/ /1942	1285
128N60W32CCDD2	--	980	--	--	--	H,S	--	--	--	--

TABLE 1. -- RECORDS OF WELLS AND TEST HOLES IN BROWN COUNTY - continued

LOCAL NUMBER	OWNER	DEPTH DRILLED (FEET)	DEPTH OF WELL (FEET)	CASING DIAM-ETER (INCHES)	DATE COMPLETED	USE OF WATER	PRINCIPAL AQUIFER	WATER LEVEL (FEET)	DATE WATER LEVEL MEASURED	ALTITUDE OF LAND SURFACE (FEET)
128N60W32CCDD3	H.CLAEYS	--	180	--	--	U	--	F	--	1285
128N60W33CCB	J.RUENZ	--	920	1	1929	H	211DKOT	F	--	--
128N60W33DC	L.MOERKE	--	28	--	--	H	--	--	--	--
128N60W34CD	W.HAYES	--	1012	--	--	H	211DKOT	F	--	--
128N60W36A	JARRETT, RAY	995	995	1	06/30/1973	S	211DKOT	F	--	--
128N61W 1BABB	SDWR	--	97	--	--	--	112JMESM	--	--	1293
128N61W 1BBBB	SDWR	--	71	--	--	--	112JMESM	--	--	1299
128N61W 1CBD	BUSHBY, ROY	--	109	--	--	U	112JMESM	--	--	--
128N61W 2B	WRC	--	101	4	1967	U	--	--	--	--
128N61W 2BA	USBR	--	17	3	1950	U	--	14.00	04/ /1950	1301
128N61W 2BBBB	USGS	--	155	--	1971	U	--	--	--	1290
128N61W 2BCC	E.BAGLEY	--	965	--	--	--	211DKOT	F	--	--
128N61W 3AA	USGS	--	31	1	1951	U	--	6.00	06/ /1951	1294
128N61W 3CD	J.DANIELS	--	1000	--	--	H	211DKOT	F	--	--
128N61W 3DDA	OSTERLOH, H	--	1198	1	1941	S	211DKOT	F	--	--
128N61W 4AB	USBR	--	24	3	1950	U	--	5.00	09/ /1950	1292
128N61W 4DBBB	W.DANIELS	--	12	36	1949	S	--	5.00	06/ /1951	1295
128N61W 4DBBB2	DANIELS, B	--	1038	3	1963	H	211DKOT	F	--	1295
128N61W 5AABA	USGS	--	230	--	1971	U	--	--	--	1305
128N61W 5C	TREEBY, S G	1078	1078	2	10/31/1973	--	211DKOT	F	--	--
128N61W 5CDD	TREEBY, S	--	80	--	--	--	--	--	--	1307
128N61W 5CDDD	S.TREEBY	--	1071	3	1959	H	211DKOT	40.00	05/ /1960	1309
128N61W 5DCCC	S.TREEBY	--	1000	1	1920	S	211DKOT	--	--	1306
128N61W 6DD	USBR	--	13	--	1950	U	--	--	--	1318
128N61W 7BB	H.ROSENDAHL	--	24	--	1940	S	--	--	--	--
128N61W 7CC	H.GERDES	--	1090	2	1934	H	211DKOT	F	--	--
128N61W 8AAD	L.WEST	--	35	36	1959	H	--	10.00	08/ /1967	--
128N61W 9BCD	M.FRUDENTHALS	--	1028	--	--	S	211DKOT	F	--	1290
128N61W 9BDC	I.WEST	--	11	30	1920	H	--	4.00	06/ /1951	1292
128N61W 9CDD	J.DANIELS	--	900	--	1910	H	211DKOT	F	--	--
128N61W11AAAA	SDGS	--	89	--	1970	U	--	5.00	08/ /1970	1295
128N61W11BBAC	SDGS	--	104	--	1970	U	--	7.00	08/ /1970	1300
128N61W11CBBB	R.CHAMBERLIN	--	42	4	1967	S	112JMESM	9.00	07/ /1967	1300
128N61W11DDB	TREEBY, SHIRLEY	--	98	--	--	U	112JMESM	--	--	--
128N61W11DDBA	TREEBY, S	--	110	--	--	U	112JMESM	--	--	--
128N61W12ABB	--	800	--	--	--	H,S	--	--	--	--
128N61W12BBBC	SDWR	--	70	--	--	--	112JMESM	--	--	1294
128N61W12CCA	TREEBY, S	--	95	--	--	U	112JMESM	--	--	--
128N61W13CAAC	BUSHBY, ROY	--	94	--	--	U	112JMESM	--	--	--
128N61W14AACC	TREEBY, S	--	75	--	--	U	112JMESM	--	--	--

TABLE 1. -- RECORDS OF WELLS AND TEST HOLES IN BROWN COUNTY - continued

LOCAL NUMBER	OWNER	DEPTH DRILLED (FEET)	DEPTH OF WELL (FEET)	CASING DIAM-ETER (INCHES)	DATE COMPLETED	USE OF WATER	PRINCIPAL AQUIFER	WATER LEVEL (FEET)	DATE WATER LEVEL MEASURED	ALTITUDE OF LAND SURFACE (FEET)
128N61W14B	USBR	--	70	--	--	U	--	--	--	1296
128N61W14BBAA	S.TREEBY	--	31	4	1970	S	112JMESM	--	--	1295
128N61W14DC	G.HUBERT	--	85	3	1940	H	--	3.00	06/ /1951	1288
128N61W14DCC	SCOTT, STANLEY	111	103	5	07/08/1981	H	--	22.00	07/08/1981	--
128N61W14DC2	USBR	--	18	3	1950	U	--	3.00	04/ /1950	1286
128N61W15AAAA	SDWR	--	81	--	--	--	112JMESM	--	--	1300
128N61W15CCCC	SDGS	--	85	--	1970	U	--	5.00	08/ /1970	1290
128N61W15DDDD	SDGS	--	84	--	1970	U	--	6.00	08/ /1970	1300
128N61W16DD	USBR	--	13	3	1950	U	--	3.00	04/ /1950	1291
128N61W17	WHEELER BROS.	--	920	1	1902	--	211DKOT	132.00	1905	1298
128N61W17BAAA	TREEBY, S	--	146	2	1959	S	112JMESM	F	--	1294
128N61W17DA	L.OSHER	--	990	2	1905	H	211DKOT	F	--	--
128N61W18BBB	USBR	--	70	--	--	U	--	--	--	1330
128N61W19C	HUBERT, MARY	1016	1016	1.50	12/20/1973	H	211DKOT	F	--	--
128N61W19CC	C.HUBERT	--	50	--	--	U	--	21.00	07/ /1951	--
128N61W21CC	USGS	--	15	1	1950	U	--	8.00	09/ /1950	1295
128N61W21DD	USGS	--	15	1	1950	U	--	7.00	09/ /1950	1294
128N61W22AA	USGS	--	17	1	1951	U	--	9.00	08/ /1951	1298
128N61W22ABAB	J.NORTH	--	69	3	1962	H	--	--	--	1295
128N61W22ACAA	SCOTT LIVESTOCK	--	964	2	1952	S	211DKOT	F	--	1293
128N61W22DCB	HECLA, CITY OF	--	1000	6	1931	P	211DKOT	F	--	1297
128N61W22DDAD	HECLA, CITY OF	--	98	4	1954	P	112JMESM	--	--	1295
128N61W22DDD	HECLA, CITY OF	--	93	8	1964	P	112JMESM	27.00	07/ /1964	1295
128N61W22DDDC	HECLA, CITY OF	--	98	4	1954	P	112JMESM	--	--	1297
128N61W22DDDD	HECLA, CITY OF	99	99	12	06/18/1977	P	112JMESM	--	--	1297
128N61W23AAAA	USGS	--	140	--	1972	U	--	--	--	1282
128N61W23ABBA	SDWR	--	96	--	--	--	112JMESM	--	--	1290
128N61W23B	SCHROEDER, JACK	1090	1090	2	05/19/1977	H	211DKOT	F	--	--
128N61W23BCC	SCHROEDER, J	--	1000	--	--	H	211DKOT	F	--	--
128N61W23C	PEARSON, H W	950	--	--	1905	H,S	--	11.50+	1905	1306
128N61W23CCCD	SDWR	--	103	--	--	--	112JMESM	--	--	1302
128N61W23CDDA	USGS	--	147	--	1971	U	--	--	--	1285
128N61W24BA	SCHAFFER, L	--	900	--	--	H	211DKOT	F	--	--
128N61W24CAAA	TREEBY, SHIRLEY	--	80	--	--	U	112JMESM	--	--	--
128N61W24DDC	B.DONOVAN	--	900	1	1949	H	211DKOT	F	--	--
128N61W25AAAA	USGS	--	155	--	1972	U	--	--	--	1312
128N61W25AAB	F.LAHMAN	--	100	2	1947	U	--	--	--	--
128N61W25BDCC	BUSHBY, ROY	--	77	--	--	U	112JMESM	--	--	--
128N61W25CBBB	BUSHBY, ROY	--	78	--	--	I	112JMESM	10.00	--	1285
128N61W25DD	MERTZ, H	--	--	--	--	S	--	4.00	06/ /1951	1290

TABLE 1. -- RECORDS OF WELLS AND TEST HOLES IN BROWN COUNTY - continued

LOCAL NUMBER	OWNER	DEPTH DRILLED (FEET)	DEPTH OF WELL (FEET)	CASING DIAM-ETER (INCHES)	DATE COMPLETED	USE OF WATER	PRINCIPAL AQUIFER	WATER LEVEL (FEET)	DATE WATER LEVEL MEASURED	ALTITUDE OF LAND SURFACE (FEET)
128N61W26BBB	USGS	--	25	1	1950	U	--	13.00	09/ /1950	1297
128N61W27AABA	TREEBY	--	95	--	--	H	112JMESM	--	--	1297
128N61W27ABAB	--	--	69	--	--	--	--	--	--	1295
128N61W27BAA	W.BAUER	--	25	--	--	H	112PLSC	--	--	1295
128N61W27DACC	TREEBY, S	--	120	--	--	U	112JMESM	--	--	--
128N61W30CC	W.KOCH	--	1060	--	--	H	211DKOT	F	--	--
128N61W31BC	E.KOCH	--	1050	2	1940	H	211DKOT	F	--	--
128N61W32CD	USBR	--	15	3	1950	U	--	4.00	04/ /1950	1292
128N61W32DD	USGS	--	15	1	1950	U	--	7.00	09/ /1950	1294
128N61W33AA	E.DARLING	--	880	--	--	H	211DKOT	F	--	--
128N61W33DD	USGS	--	21	1	1950	U	--	10.00	08/ /1950	1300
128N61W33DD2	USGS	--	30	--	1950	U	--	--	--	1299
128N61W34AD	C.PETERSON	--	40	--	--	H	--	7.00	06/ /1951	--
128N61W34BC	VALENTINE, P	--	8	--	--	H	--	4.00	06/ /1951	1298
128N61W34C	USBR	--	83	--	--	U	--	--	--	1300
128N61W34CBB	L.SEVERIN	--	1017	--	--	H	211DKOT	F	--	--
128N61W34DBBD	A.SEVERIN	--	40	3	1946	U	--	9.00	08/ /1967	1295
128N61W34DD	USGS	--	15	--	1950	U	--	8.00	09/ /1950	1294
128N61W35BC	F.GETTY	--	8	--	--	H	--	--	--	--
128N61W35DCC	USBR	--	24	3	1950	U	--	9.00	04/ /1950	1286
128N61W35DD	USGS	--	28	1	1951	U	--	7.00	08/ /1951	1284
128N61W35DDDD	SDWR	--	143	--	--	--	112JMESM	--	--	1287
128N62W 1AAAA	USGS	--	215	--	1971	U	--	--	--	1345
128N62W 3AAAA	USGS	--	200	--	1971	U	--	--	--	1325
128N62W 4BBBB	USGS	--	315	--	1971	U	--	--	--	1360
128N62W 5CDB	E.YOUNGMAN	--	1180	1	1927	H	211DKOT	240.00	07/ /1969	1390
128N62W 9A	BRETSCH, GERALD	1242	1242	1.50	06/11/1974	H	211DKOT	F	--	--
128N62W 9ADD	J.BRETSCH	--	1213	1	1949	H	211DKOT	267.00	07/ /1969	1350
128N62W 9CCBD	H.ELSEN	--	1200	1	1950	H	211DKOT	234.00	07/ /1969	1365
128N62W11CCDD	C.KRAUSE	--	950	1	1906	H	211DKOT	F	--	1350
128N62W11DDDB	E.ELSEN	--	1080	2	1943	H	211DKOT	175.00	07/ /1969	1350
128N62W13AAAA	USGS	--	230	--	1972	U	--	--	--	1333
128N62W15BCB	C.ANDERSON	--	1172	1	1920	H	211DKOT	F	--	1350
128N62W17CCC	A.SIEFKES	--	1246	2	1966	S	211DKOT	F	--	1380
128N62W17DDCB	A.SIEFKES	--	1250	1	1941	H	211DKOT	F	--	1360
128N62W20DDCC	W.SIEFKES	--	1000	--	--	H	211DKOT	--	--	1350
128N62W21CCC	S.STEARNS	--	1220	2	1955	H	211DKOT	283.00	04/ /1955	1350
128N62W22CCC	W.BRANS	--	1100	1	1919	H	211DKOT	F	--	1335
128N62W23CCDC	E.FROHLING	--	1172	2	1951	H	211DKOT	277.00	08/ /1969	1335
128N62W24ADAA	L.ELSEN	--	68	--	--	I	112JMESM	10.00	08/ /1969	1320

TABLE 1. -- RECORDS OF WELLS AND TEST HOLES IN BROWN COUNTY - continued

LOCAL NUMBER	OWNER	DEPTH DRILLED (FEET)	DEPTH OF WELL (FEET)	CASING DIAM-ETER (INCHES)	DATE COMPLETED	USE OF WATER	PRINCIPAL AQUIFER	WATER LEVEL (FEET)	DATE WATER LEVEL MEASURED	ALTITUDE OF LAND SURFACE (FEET)
128N62W24ADAA2	L.ELSEN	--	1040	2	1961	H	211DKOT	F	--	1320
128N62W25A	NUTTEN, B W	960	--	--	1932	H,S	--	32.20+	1932	1307
128N62W25AADA	R.BONZER	--	900	1	1930	H	211DKOT	F	--	1315
128N62W26DAD	B.WILLHOUSE	--	1168	2	1943	H	211DKOT	279.00	08/ /1969	1335
128N62W27AABA	E.SCHWARTING	--	1216	2	1944	H	211DKOT	120.00	05/ /1944	1335
128N62W28AAB	W.BRUNS	--	110	24	1960	S	112JMESM	9.00	07/ /1969	1340
128N62W28DAD	N.WAMPLER	--	1210	2	1966	H	211DKOT	284.00	08/ /1969	1340
128N62W29CBBC	A.HERTHER	--	1222	2	1940	--	211DKOT	254.00	03/ /1960	1345
128N62W31CCCC	USGS	--	305	--	1971	U	--	--	--	1351
128N62W31DAA	T.BRUNS	--	1149	2	1940	H	211DKOT	46.00	03/ /1940	1355
128N62W33AADA	E.FROHLING	--	1200	2	1966	H	211DKOT	277.00	08/ /1969	1340
128N62W33BBAA	J.FROHLING	--	1210	1	1944	H	211DKOT	279.00	08/ /1969	1345
128N62W34AAA	D.WIDSTROM	--	1140	2	1946	H	211DKOT	33.00	08/ /1969	1310
128N62W34CBB	F.DYSARD	--	1101	--	1947	H	211DKOT	F	--	1340
128N62W35CCBB	H.LARSON	--	15	48	1950	H	112ELM	--	--	1305
128N63W 1A	TELIN, AUGUST	1130	--	--	1910	H,S	--	--	--	1395
128N63W 1AAAB	USGS	--	365	--	1971	U	--	--	--	1380
128N63W 2BBA	B.LUOMA	--	62	24	1967	H	112ELM	31.00	08/ /1969	1340
128N63W 2DADD	B.LUOMA	--	116	3	1962	S	--	25.00	08/ /1969	1385
128N63W 3AAAA	USGS	--	350	--	1971	U	--	--	--	1430
128N63W 3CDDC	A.KARJALAINEN	--	49	24	1962	S	--	18.00	08/ /1969	1420
128N63W 3CDDC2	A.KARJALAINEN	--	1310	2	1968	H	211DKOT	F	--	1420
128N63W 3DDAC	E.LUOMA	--	30	--	--	H	112ELM	6.00	08/ /1969	1415
128N63W 5AAAA	USGS	--	185	--	1971	U	--	--	--	1395
128N63W 5AAAD	USGS	--	132	--	1970	U	--	--	--	1390
128N63W 5B	SCHULTZ, F	1200	--	--	1915	H,S	--	48.30+	--	1363
128N63W 5BBA	G.TIEGS	--	1000	1	1910	H	211DKOT	F	--	1385
128N63W 5BBB2	G.TIEGS	--	18	--	--	S	--	--	--	1375
128N63W 8CDC	L.ULRICH	--	1180	4	1967	H	211DKOT	F	--	1395
128N63W 8CDC2	L.ULRICH	--	54	24	1960	I	--	20.00	1960	1400
128N63W10CCC	J.CONNELL	--	35	24	1965	H	112ELM	29.00	08/ /1969	1435
128N63W11BCC	MAUNU, A	--	60	3	1950	H	--	--	--	1415
128N63W12ABAD	A.WANTTIE	--	1090	1	1905	H	211DKOT	--	--	1385
128N63W12BBC	H.RAISANEN	--	1370	1	1939	H	217FLRV	245.00	08/ /1969	1400
128N63W14BCDB	E.NIXON	--	33	18	1962	S	112ELM	15.00	08/ /1969	1405
128N63W14DAA	A.ANDERSON	--	1168	2	1957	H	211DKOT	260.00	08/ /1969	1390
128N63W15BDBD	T.WOLTER	--	1351	--	--	S	217FLRV	229.00	08/ /1969	1440
128N63W17AADB	MAUNU, D	--	1320	1	1943	H	217FLRV	F	--	1405
128N63W18ADBB	R.BREITKREUTZ	--	30	--	--	S	--	11.00	08/ /1969	1400
128N63W19BBBB	USGS	--	105	--	1970	U	--	--	--	1391

TABLE 1. -- RECORDS OF WELLS AND TEST HOLES IN BROWN COUNTY - continued

LOCAL NUMBER	OWNER	DEPTH DRILLED (FEET)	DEPTH OF WELL (FEET)	CASING DIAM-ETER (INCHES)	DATE COMPLETED	USE OF WATER	PRINCIPAL AQUIFER	WATER LEVEL (FEET)	DATE WATER LEVEL MEASURED	ALTITUDE OF LAND SURFACE (FEET)
128N63W20AAAB	USGS	--	86	--	1970	U	--	--	--	1400
128N63W20DCC	CLAEYS, C	--	38	18	1963	H	112ELM	24.00	08/ /1969	1415
128N63W21AABC	G.BRADKE	--	1100	2	1942	H	211DKOT	F	--	1415
128N63W21BBDD	E.BRETSCH	--	1335	1	1932	H	217FLRV	232.00	08/ /1969	1425
128N63W25ADA	A.ANDERSON	--	950	1	1906	H	211DKOT	--	--	1365
128N63W27BBB	L.KOTILA	--	1330	2	1927	H	217FLRV	F	--	1425
128N63W27CBAB	F.ONKEN	--	27	--	--	H	112ELM	12.00	08/ /1969	1400
128N63W28B	WIITALA, J A	1300	--	--	1939	H,S	--	184.00+	1939	1418
128N63W29CCC	J.LUOMA	--	1350	2	1930	H	217FLRV	F	--	1415
128N63W30BABB	REISDORPH, C	--	40	--	--	H	--	--	--	1400
128N63W31AACB	E.ERKKILA	--	30	--	--	H	112ELM	10.00	08/ /1969	1410
128N63W31CCCC	USGS	--	105	--	1970	U	--	--	--	1402
128N63W32DCC	J.GERANEN	--	1120	1	1947	H	211DKOT	--	--	1410
128N63W33CCCC	USGS	--	185	--	1972	U	--	--	--	1410
128N63W33DDDD	USGS	--	140	--	1971	U	--	--	--	1400
128N64W 1AAAA	USGS	--	115	--	1970	U	--	--	--	1412
128N64W 1ABB	V.ANDERSON	--	25	18	1960	H	112ELM	13.00	08/ /1969	1415
128N64W 3ABB	B.GRENZ	--	1200	--	1925	H	211DKOT	--	--	1435
128N64W 3DDDC	C.SMITH	--	1125	1	1945	H	211DKOT	F	--	1437
128N64W 3DDDC2	C.SMITH	--	70	24	1970	S	--	--	--	1437
128N64W 4AAAA	USGS	--	110	--	1970	U	--	--	--	1446
128N64W 4CDAC	E.OLSON	--	1193	2	1969	S	211DKOT	F	--	1435
128N64W 6ADA	A.KABRUD	--	1204	1	1956	H	211DKOT	F	--	1500
128N64W 6BBD	L.WATKINS	--	1199	1	1948	H	211DKOT	F	--	1470
128N64W 7ADD	D.OLSEN	--	1191	1	1957	H	211DKOT	F	--	1460
128N64W 8DAAD	O.ANDERSON	--	1168	1	1957	H	211DKOT	--	--	1455
128N64W10AAAD	J.BOCHELHEIT	--	1178	--	1937	H	211DKOT	F	--	1440
128N64W11BCB	A.SCHMITT	--	1136	2	1943	H	211DKOT	9.00	04/ /1943	1425
128N64W13CDCD	J.GERNANEN	--	28	24	1967	H	211DKOT	14.00	06/ /1970	1405
128N64W13CDCD2	J.GERNANEN	--	1012	--	--	H	211DKOT	F	--	1405
128N64W14CBCC	M.BURROUGHS	--	1050	--	--	H	211DKOT	20.00	06/ /1970	1415
128N64W14CBCC2	M.BURROUGHS	--	80	36	1965	S	--	20.00	06/ /1970	1415
128N64W15ADDD	E.REISDORPH	--	28	26	1960	H	--	18.00	06/ /1970	1420
128N64W18CCCC	USGS	--	27	--	1970	U	--	--	--	1455
128N64W19B	FARMS, LARSEN	1265	--	--	04/15/1980	S	--	--	--	1450
128N64W19BAAA	L.LARSEN	--	1154	2	1949	H	211DKOT	--	--	1460
128N64W20B	LARSEN, LOREN	1396	1396	1	07/27/1978	H	217FLRV	F	--	--
128N64W20BDCC	L.LARSEN	--	1396	2	1965	S	217FLRV	F	--	1450
128N64W21BAB	S.WALLACE	--	1165	2	1939	--	211DKOT	14.00	06/ /1939	1440
128N64W21DADA	O.GUNTHER	--	1233	1	1954	H	211DKOT	F	--	1435

TABLE 1. -- RECORDS OF WELLS AND TEST HOLES IN BROWN COUNTY - continued

LOCAL NUMBER	OWNER	DEPTH DRILLED (FEET)	DEPTH OF WELL (FEET)	CASING DIAM-ETER (INCHES)	DATE COMPLETED	USE OF WATER	PRINCIPAL AQUIFER	WATER LEVEL (FEET)	DATE WATER LEVEL MEASURED	ALTITUDE OF LAND SURFACE (FEET)
128N64W23CCBC	F.ROSEBROOK	--	1010	1	1939	H	211DKOT	F	--	1403
128N64W23CCBC2	F.ROSEBROOK	--	1125	1	1958	H	211DKOT	F	--	1403
128N64W25BBCC	H.WITTE	--	58	--	--	H	--	42.00	06/ /1970	1405
128N64W25BBCC2	H.WITTE	--	1015	--	--	H	211DKOT	--	--	1405
128N64W27ADDD	R.WILMSEN	--	20	24	1960	H	--	7.00	06/ /1970	1395
128N64W27DDDD	J.MIKKONEN	--	920	--	1944	--	211DKOT	--	--	1390
128N64W28BBB	D.GUNTHER	--	1125	1	1940	H	211DKOT	--	--	1415
128N64W29AAA	O.GUNTHER	--	1251	2	1963	S	211DKOT	F	--	1425
128N64W29DDC	A.MIKKONEN	--	1175	2	1962	H	211DKOT	F	--	1429
128N64W31CCCC	USGS	--	27	--	1970	U	--	--	--	1445
128N64W33DDAA	J.PELDO	--	1455	2	1966	H	221SNDC	F	--	1422
128N64W34DDDD	USGS	--	65	--	1970	U	--	--	--	1410
128N64W35ADAA	W.GROOP	--	1100	1	1921	H	211DKOT	F	--	1400
128N65W 1AAAA	USGS	--	36	--	1970	U	--	--	--	1470
128N65W 1ABB	A.MELLANG	--	1200	1	1947	H	211DKOT	F	--	1480
128N65W 1BBB	B.STRAND	--	36	3	1964	H	--	8.00	07/ /1970	1485
128N65W 1BBB2	W.STRAND	--	1100	1	1900	S	211DKOT	F	--	1485
128N65W 2BAB	E.BRAUER	--	116	3	1962	H	--	20.00	09/ /1962	1490
128N65W 2CCD	STRAND, RONALD	53	--	18	06/07/1978	H	--	20.00	06/07/1978	--
128N65W 6ADA2	A.KABRUD	--	24	24	1950	I	--	--	--	1500
128N65W 6ADA4	KABRUD, ALFRED	1120	--	1.50	1956	H	--	F	--	1500
128N65W 6BBBB	SDGS	--	34	--	1969	U	--	--	--	1502
128N65W 6CCA	E.KABRUD	--	1116	1	1911	H	211DKOT	F	--	1500
128N65W 7ABBA	J.ERLENBUSH	--	20	36	1963	H	--	--	--	1500
128N65W 7ABBA2	J.ERLENBUSH	--	18	36	1963	S	--	--	--	1500
128N65W 7DBA	H.HARRISON	--	18	48	1935	H	--	--	--	1500
128N65W 9BBAB	M.BERHEIM	--	1150	--	--	S	211DKOT	--	--	1495
128N65W 9CDC	ANDERSON BROS.	--	1333	2	1948	S	211DKOT	F	--	1495
128N65W11ABA	A.OFSTEDAL	--	1235	2	1918	H	211DKOT	F	--	1480
128N65W12ACB	H.STRAND	--	1200	2	1966	H	211DKOT	F	--	1467
128N65W12CCD	R.OFSTEDAL	--	1250	1	1965	H	211DKOT	F	--	1460
128N65W13DCC	--	--	1082	--	--	S	211DKOT	100.00	1905	1460
128N65W14ABB	A.JOHNSON	--	1030	--	1940	H	211DKOT	F	--	1475
128N65W14ABB2	A.JOHNSON	--	53	--	--	U	--	7.00	07/ /1970	1475
128N65W14C	STORM, JOHN	1200	--	--	1915	--	--	10.40+	1915	1458
128N65W14CCCC	J.STORM	--	1250	1	1919	H	211DKOT	F	--	1475
128N65W18CBBC	G.KEMPF	--	25	42	1922	H	--	--	--	1500
128N65W18CCCC	SDGS	--	18	--	1969	U	--	--	--	1500
128N65W22DDC	B.SMITH	--	1340	2	1967	H	211DKOT	F	--	1475
128N65W25CCDC	LARSON BROS.	--	1312	2	1967	H	211DKOT	F	--	1460

TABLE 1. -- RECORDS OF WELLS AND TEST HOLES IN BROWN COUNTY - continued

LOCAL NUMBER	OWNER	DEPTH DRILLED (FEET)	DEPTH OF WELL (FEET)	CASING DIAM-ETER (INCHES)	DATE COMPLETED	USE OF WATER	PRINCIPAL AQUIFER	WATER LEVEL (FEET)	DATE WATER LEVEL MEASURED	ALTITUDE OF LAND SURFACE (FEET)
128N65W32AD	R.HIXON	--	1110	--	--	U	211DKOT	--	--	1480
128N65W34ADDA	U.SMITH	--	1250	1	1947	H	211DKOT	F	--	1465
128N65W34BAB	H.REXINGER	--	1342	2	1965	H	211DKOT	4.00	12/ /1965	1480
128N65W35BADD	H.LARSON	--	1265	1	1952	H	211DKOT	F	--	1470
128N65W35CDA	H.SCHLOSSER	--	1160	1	1933	S	211DKOT	F	--	1460
128N65W36DCD	L.LAHR	--	1258	2	1966	H	211DKOT	F	--	1455
128N65W36DCD2	L.LAHR	--	1390	--	--	U	217FLRV	--	--	1455

page 83 follows

Supplemental Information

Chemical analyses of ground water in Brown County - Table 2

The following abbreviations ared used:

DEG C - degree Celsius
US/CM - microsiemens per centimeter at 25 Celsius
MG/L - milligrams per liter
UG/L - micrograms per liter

The following agency code numbers are used:

AGENCY COLLECTING OR ANALYZING

1028 - U.S. Geological Survey
1060 - U.S. Bureau of Reclamation
46001 - South Dakota State University Soils Laboratory
46002 - South Dakota Division of Water Rights
46003 - South Dakota State University Agricultural Experiment Station
46004 - South Dakota State Chemist
46006 - South Dakota State University Department of Station Biochemistry
80020 - U.S. Geological Survey Water Quality Laboratory - Denver, Colo.
84610 - URE Project Laboratory - Oak Ridge, Tenn.
84913 - U.S. Geological Survey Water Quality Laboratory - Salt Lake City, Utah

The number under each parameter in the header is used when retrieving data from WATSTORE.

TABLE 2. -- CHEMICAL ANALYSES OF GROUND WATER IN BROWN COUNTY

PRINCIPAL AQUIFER/ LOCAL IDENTIFIER	DATE OF SAMPLE	DEPTH OF WELL (FEET) (00003)	AGENCY COL-LECTING SAMPLE (CODE NUMBER) (00027)	AGENCY ANA-LYZING SAMPLE (CODE NUMBER) (00028)	TEMPER-ATURE (DEG C) (00010)	SPE-CIFIC CON-DUC-TANCE (US/CM) (00095)	PH (STAND-ARD UNITS) (00400)	HARD-NESS (MG/L AS CACO3) (00900)	CALCIUM DIS-SOLVED (MG/L AS CA) (00915)	MAGNE-SIUM, DIS-SOLVED (MG/L AS MG) (00925)
Altamont aquifer										
121N60W12CDCA	07-11-78	49	84610	84610	16.5	3980	7.2	510	120	52
Elm aquifer										
121N64W 3BAAA	10-31-69	36	1028	1028	--	7670	7.8	2000	390	240
121N64W 7AABD	08-05-49	9	1028	1028	12	3020	7.6	680	--	--
121N64W18BAA	08-10-49	14	1028	1028	10.5	4400	7.5	1300	--	--
121N64W19ABA2	08-10-49	14	1028	1028	12.0	3550	7.4	--	--	--
121N64W19CB	08-10-49	16	1028	1028	11.0	1640	7.5	940	--	--
--do--	08-17-49	16	1028	1028	--	1820	7.6	960	240	88
121N65W 1AAAA	10-14-71	40	1028	1028	--	--	--	1300	320	110
--do--	06-27-72	40	1028	1028	--	--	--	2400	620	200
--do--	10-27-72	40	1028	1028	--	--	--	1700	430	140
--do--	05-16-73	40	1028	1028	--	--	--	1500	380	130
--do--	10-19-73	40	1028	1028	--	--	--	1300	340	120
--do--	05-17-74	40	1028	1028	--	--	--	1300	320	110
--do--	10-11-74	40	1028	1028	--	--	--	1300	330	110
--do--	06-11-75	40	1028	1028	--	--	--	1600	420	140
--do--	10-09-75	40	1028	1028	--	--	--	1700	460	140
--do--	04-15-76	40	1028	1028	--	--	--	1300	330	110
--do--	07-31-79	40	1028	1028	--	2810	7.3	2000	620	110
121N65W 1AAAA4	10-14-71	40	1028	84913	8.5	2200	7.2	1300	320	110
--do--	06-27-72	40	1028	84913	8.0	3560	7.2	2400	620	200
--do--	10-27-72	40	1028	84913	8.5	2690	7.4	1700	430	140
--do--	05-16-73	40	1028	84913	8.5	2390	7.0	1500	380	130
--do--	10-19-73	40	1028	84913	8.5	2220	7.3	1300	340	120
--do--	05-17-74	40	1028	84913	8.5	2110	7.4	1300	320	110
--do--	10-11-74	40	1028	84913	9.0	2300	6.7	1300	330	110
--do--	06-11-75	40	1028	84913	9.0	2800	7.4	1600	420	140
--do--	10-09-75	40	1028	84913	8.5	2560	7.4	1700	460	140
--do--	04-15-76	40	1028	84913	9.0	2220	7.2	1300	330	110
--do--	10-06-76	40	1028	80020	8.5	2650	7.2	1700	450	140
--do--	04-27-77	40	1028	80020	9.0	2650	7.3	1800	490	150
--do--	04-24-78	40	1028	80020	--	1650	7.6	1100	280	89

SODIUM, DIS-SOLVED (MG/L AS NA) (00930)	POTAS-SIUM, DIS-SOLVED (MG/L AS K) (00935)	CHLO-RIDE, DIS-SOLVED (MG/L AS CL) (00940)	SULFATE DIS-SOLVED (MG/L AS SO4) (00945)	FLUO-RIDE, DIS-SOLVED (MG/L AS F) (00950)	SILICA, DIS-SOLVED (MG/L AS SIO2) (00955)	BICAR-BONATE FET-FLD (MG/L AS HCO3) (00440)	CAR-BONATE FET-FLD (MG/L AS CO3) (00445)	NITRO-GEN, NITRATE TOTAL (MG/L AS N) (00620)	SOLIDS, SUM OF CONSTI-TUENTS, DIS-SOLVED (MG/L) (70301)	IRON, TOTAL RECOV-ERABLE (UG/L AS FE) (01045)	MANGA-NESE, TOTAL RECOV-ERABLE (UG/L AS MN) (01055)	BORON, DIS-SOLVED (UG/L AS B) (01020)
220	--	--	1200	--	8.9	450	0	--	--	<10	<2	--
1100	20	2100	990	.10	26	350	0	--	5000	--	--	690
--	--	270	760	--	--	570	0	--	--	--	--	--
--	--	640	1100	--	--	650	0	--	--	--	--	--
--	--	260	640	--	--	390	0	--	--	--	--	--
--	--	140	470	--	--	310	0	--	--	--	--	--
--	--	160	540	.20	32	330	0	--	1300	--	--	--
34	13	93	900	.10	--	370	ND	--	--	--	--	--
82	18	71	2200	.30	--	330	ND	--	--	--	--	--
62	15	55	1400	.40	--	350	ND	--	--	--	--	--
64	14	59	1200	.10	--	370	ND	--	--	--	--	--
56	13	63	1000	.20	--	370	ND	--	--	--	--	--
34	11	87	910	.20	--	370	ND	--	--	--	--	--
30	12	85	890	.20	--	360	--	--	--	--	--	--
36	14	110	1300	.20	--	360	ND	--	--	--	--	--
35	15	100	1300	.20	--	360	ND	--	--	--	--	--
31	12	80	860	.20	--	360	ND	--	--	--	--	--
74	17	80	1800	--	--	310	--	ND	--	780	--	ND
34	13	93	900	.10	27	370	0	--	1700	--	--	70
82	18	71	2200	.30	25	330	0	--	3400	--	--	170
62	15	55	1400	.40	25	350	0	--	2300	--	--	120
64	14	59	1200	.10	25	370	0	--	2100	--	--	110
56	13	63	1000	.20	25	370	0	--	1800	--	--	110
34	11	87	910	.20	25	370	0	--	1700	--	--	90
30	12	85	890	.20	26	360	--	--	1700	--	--	110
36	14	110	1300	.20	24	360	0	--	2200	--	--	30
35	15	100	1300	.20	22	360	0	--	2300	--	--	100
31	12	80	860	.20	23	360	0	--	1600	--	--	130
37	14	90	1200	.20	23	360	0	--	2100	--	--	80
41	15	70	1400	.20	25	360	0	--	2400	--	--	100
7.8	10	24	810	.20	19	230	0	--	1400	--	--	90

TABLE 2. -- CHEMICAL ANALYSES OF GROUND WATER IN BROWN COUNTY - continued

PRINCIPAL AQUIFER/ LOCAL IDENTIFIER	DATE OF SAMPLE	DEPTH OF WELL (FEET) (00003)	AGENCY COL-LECTING SAMPLE (CODE NUMBER) (00027)	AGENCY ANA-LYZING SAMPLE (CODE NUMBER) (00028)	TEMPER-ATURE (DEG C) (00010)	SPE-CIFIC CON-DUC-TANCE (US/CM) (00095)	PH (STAND-ARD UNITS) (00400)	HARD-NESS (MG/L AS CACO3) (00900)	CALCIUM DIS-SOLVED (MG/L AS CA) (00915)	MAGNE-SIUM, DIS-SOLVED (MG/L AS MG) (00925)
Elm aquifer (cont.)										
121N65W12BBA	07-29-49	35	1028	1028	8.5	2110	7.1	950	--	--
121N65W12DCB	07-29-49	8	1028	1028	11.5	1770	7.1	600	--	--
121N65W14AD2	08-01-49	15	1028	1028	9.0	935	7.3	420	--	--
121N65W15CBB	08-04-49	25	1028	1028	8.5	1360	7.4	530	--	--
--do--	08-17-49	25	1028	1028	--	1300	7.8	460	100	50
121N65W16AAAA	08-02-77	80	1028	1028	--	1170	7.7	330	94	24
121N65W16BAAB	08-01-49	35	1028	1028	8.5	1350	7.5	560	--	--
121N65W20ADA2	08-08-49	16	1028	1028	11.0	2910	7.3	340	--	--
121N65W27BBBB	09-01-77	43	1028	1028	--	1550	7.8	530	140	45
121N65W27CCCC	08-04-49	34	1028	1028	7.5	800	7.4	400	--	--
121N65W28CDD2	0- -59	24	1028	1028	--	2900	7.3	1100	170	160
121N65W36DCC	07-28-49	12	1028	1028	12.5	765	7.4	300	--	--
122N64W 1BBB	07-22-49	20	1028	1028	7.5	1230	7.2	600	--	--
122N64W 1BBB2	07-22-49	18	1028	1028	7.5	2210	7.3	1100	--	--
122N64W 1CBBA	07-22-49	15	1028	46001	9.0	2990	7.3	850	--	--
122N64W 1CBBA2	07-22-49	19	1028	1028	7.5	5400	7.4	1800	--	--
122N64W 5AAA2	07-19-49	20	1028	1028	8.5	3460	7.3	1900	--	--
122N64W 7AACA	07-19-49	22	1028	1028	8.5	245	6.5	100	--	--
122N64W10CDDC2	07-20-49	17	1028	1028	9.0	4080	7.6	1400	--	--
122N64W13CCCD	07-22-49	19	1028	1028	7.5	2560	6.9	1500	--	--
122N64W14ABA	07-22-49	16	1028	1028	8.5	1140	7.4	250	--	--
122N64W16BBAB	07-19-49	8	1028	1028	9	1090	7.1	400	--	--
122N64W18CCC	07-21-49	21	1028	1028	7.5	1060	7.4	510	--	--
--do--	08-15-49	21	1028	1028	--	965	7.6	440	100	47
122N64W19CAA	07-21-49	22	1028	1028	7.5	780	7.1	370	--	--
122N64W24CBB	07-25-49	35	1028	1028	7.5	2040	7.5	640	--	--
122N64W28CB	07-21-49	18	1028	1028	12.0	525	6.8	78	--	--
122N64W29CBB	07-21-49	15	1028	1028	8.5	1210	7.3	540	--	--
122N64W30DAAD	07-21-49	19	1028	1028		920	7.2	460	--	--
122N64W36CCDD	07-20-52	48	1028	1028	8.5	4200	7.6	1200	340	86
122N65W 7DDCD	07-27-49	8	1028	1028	8.5	4930	7.1	2100	--	--
--do--	08-15-49	8	1028	1028	8.5	5100	7.6	2200	490	240
122N65W11CCC	07-27-49	22	1028	1028	7.5	2630	7.3	1200	--	--
122N65W12DAAD	07-25-49	35	1028	1028	8.5	1550	7.5	610	--	--
122N65W17DDC	07-27-49	34	1028	1028	9.0	1690	7.2	480	--	--

SODIUM, DIS-SOLVED (MG/L AS NA) (00930)	POTAS-SIUM, DIS-SOLVED (MG/L AS K) (00935)	CHLO-RIDE, DIS-SOLVED (MG/L AS CL) (00940)	SULFATE DIS-SOLVED (MG/L AS SO4) (00945)	FLUO-RIDE, DIS-SOLVED (MG/L AS F) (00950)	SILICA, DIS-SOLVED (MG/L AS SIO2) (00955)	BICAR-BONATE FET-FLD (MG/L AS HCO3) (00440)	CAR-BONATE FET-FLD (MG/L AS CO3) (00445)	NITRO-GEN, NITRATE TOTAL (MG/L AS N) (00620)	SOLIDS, SUM OF CONSTI-TUENTS, DIS-SOLVED (MG/L) (70301)	IRON, TOTAL RECOV-ERABLE (UG/L AS FE) (01045)	MANGA-NESE, TOTAL RECOV-ERABLE (UG/L AS MN) (01055)	BORON, DIS-SOLVED (UG/L AS B) (01020)
--	--	240	280	--	--	550	0	--	--	--	--	--
--	--	190	200	--	--	500	0	--	--	--	--	--
--	--	42	140	--	--	390	0	--	--	--	--	--
--	--	46	220	--	--	560	0	--	--	--	--	--
--	--	41	240	.40	35	560	0	--	--	--	--	--
130	12	34	170	--	--	490	--	.36	--	660	--	2800
--	--	47	230	--	--	580	0	--	--	--	--	--
--	--	400	330	--	--	830	0	--	--	--	--	--
140	12	47	350	--	--	500	--	ND	--	590	--	170
--	--	22	110	--	--	460	0	--	--	--	--	--
300	20	270	750	--	--	490	23	--	2300	--	--	--
--	--	22	82	--	--	380	0	--	--	--	--	--
--	--	76	250	--	--	410	0	--	--	--	--	--
--	--	280	570	--	--	380	0	--	--	--	--	--
--	--	360	800	--	--	430	0	--	--	--	--	--
--	--	620	1500	--	--	690	0	--	--	--	--	--
--	--	320	530	--	--	860	0	--	--	--	--	--
--	--	.6	19	--	--	100	0	--	--	--	--	--
--	--	190	1600	--	--	670	0	--	--	--	--	--
--	--	140	910	--	--	260	0	--	--	--	--	--
--	--	54	170	--	--	450	0	--	--	--	--	--
--	--	26	210	--	--	440	0	--	--	--	--	--
--	--	80	180	--	--	310	0	--	--	--	--	--
--	--	75	200	.00	29	240	0	--	--	--	--	--
--	--	40	67	--	--	390	0	--	--	--	--	--
--	--	140	480	--	--	510	0	--	--	--	--	--
--	--	66	54	--	--	120	0	--	--	--	--	--
--	--	44	260	--	--	420	0	--	--	--	--	--
--	--	25	94	--	--	430	0	--	--	--	--	--
490	19	780	940	.40	18	310	0	--	2800	--	--	850
--	--	90	2400	--	--	320	0	--	--	--	--	--
--	--	92	2700	.80	30	340	0	--	4800	--	--	--
--	--	110	1000	--	--	540	0	--	--	--	--	--
--	--	130	360	--	--	360	0	--	--	--	--	--
--	--	64	370	--	--	620	0	--	--	--	--	--

TABLE 2. -- CHEMICAL ANALYSES OF GROUND WATER IN BROWN COUNTY - continued

PRINCIPAL AQUIFER/ LOCAL IDENTIFIER	DATE OF SAMPLE	DEPTH OF WELL (FEET) (00003)	AGENCY COL- LECTING SAMPLE (CODE NUMBER) (00027)	AGENCY ANA- LYZING SAMPLE (CODE NUMBER) (00028)	TEMPER- ATURE (DEG C) (00010)	SPE- CIFIC CON- DUC- TANCE (US/CM) (00095)	PH (STAND- ARD UNITS) (00400)	HARD- NESS (MG/L AS CACO3) (00900)	CALCIUM DIS- SOLVED (MG/L AS CA) (00915)	MAGNE- SIUM, DIS- SOLVED (MG/L AS MG) (00925)
Elm aquifer (cont.)										
122N65W17DDCD	07-27-49	30	1028	1028		2210	7.2	610	--	--
122N65W18DC4	07-28-49	14	1028	1028	7.5	5140	7.0	1200	--	--
122N65W19AC	07-28-49	38	1028	1028	8.5	3570	7.3	1900	--	--
122N65W19ADB	07-28-49	38	1028	1028	8.5	2410	7.1	480	--	--
122N65W20ADD	07-27-49	33	1028	1028	8.5	1450	7.1	700	--	--
122N65W20BCC	07-28-49	46	1028	1028	7.5	1930	6.8	760	--	--
122N65W26BAAB2	07-25-49	16	1028	1028	8.5	7480	7.3	2800	--	--
122N65W33CCDD	07-26-49	24	1028	1028	8.5	1510	7.2	270	--	--
122N65W35CBC2	07-25-49	32	1028	1028	9.5	1930	7.1	990	--	--
123N63W 3ADDD	06-27-49	20	1028	1028	7.5	1250	7.5	660	--	--
123N63W 6ADAD	08-06-49	17	1028	1028	--	4340	7.3	1400	--	--
--do--	08-09-56	17	1028	1028	8.5	3370	7.5	1200	--	--
123N63W 7AAAA	07-08-49	16	1028	1028	8.0	4290	7.2	1500	--	--
123N63W 7ADA2	08-06-49	25	1028	1028	8.5	3560	7.0	2000	--	--
123N63W 7CBB	07-08-49	16	1028	1028	9.0	3740	7.2	2000	--	--
123N63W 7CBB2	07-08-49	16	1028	1028	7.5	4550	7.0	2200	--	--
123N63W 8BBBB	10-13-71	30	1028	84913	8.0	2830	7.3	810	160	99
--do--	06-26-72	30	1028	84913	8.0	3320	7.5	1200	230	140
--do--	10-26-72	30	1028	84913	8.0	3300	7.2	1200	230	140
--do--	05-16-73	30	1028	84913	8.5	3130	7.3	1100	210	130
--do--	10-19-73	30	1028	84913	--	2750	7.3	880	170	110
--do--	05-15-74	30	1028	84913	8.5	4020	7.3	1400	310	150
--do--	10-10-74	30	1028	84913	8.0	4380	5.7	1500	350	160
--do--	06-11-75	30	1028	84913	8.0	4150	7.3	1400	320	150
--do--	10-10-75	30	1028	84913	8.5	3750	7.4	1500	340	160
--do--	04-16-76	30	1028	84913	9.0	4200	7.1	1500	320	160
--do--	10-06-76	30	1028	80020	10.0	4200	7.2	1600	390	160
--do--	04-25-77	30	1028	80020	9.0	4800	7.2	1900	450	200
--do--	04-20-78	30	1028	80020	10.5	5050	7.2	2000	450	220
123N63W 9BBB	06-27-49	26	1028	1028	9.0	2580	7.4	1300	--	--
123N63W18B	09-15-76	28	1028	1028	--	4000	7.0	1500	--	--
123N64W 3CDC	06-24-49	20	1028	1060	7.0	825	7.7	350	--	--
123N64W 3DAC	06-24-49	14	1028	1028	8.5	1130	7.4	410	--	--
123N64W 5AAA	06-28-49	32	1028	1060	8.5	1730	7.2	910	--	--
123N64W 5DDB2	06-28-49	9	1028	1060	8.5	2990	7.1	1900	--	--

SODIUM, DIS-SOLVED (MG/L AS NA) (00930)	POTAS-SIUM, DIS-SOLVED (MG/L AS K) (00935)	CHLO-RIDE, DIS-SOLVED (MG/L AS CL) (00940)	SULFATE DIS-SOLVED (MG/L AS SO4) (00945)	FLUO-RIDE, DIS-SOLVED (MG/L AS F) (00950)	SILICA, DIS-SOLVED (MG/L AS SIO2) (00955)	BICAR-BONATE FET-FLD (MG/L AS HCO3) (00440)	CAR-BONATE FET-FLD (MG/L AS CO3) (00445)	NITRO-GEN, NITRATE TOTAL (MG/L AS N) (00620)	SOLIDS, SUM OF CONSTI-TUENTS, DIS-SOLVED (MG/L) (70301)	IRON, TOTAL RECOV-ERABLE (UG/L AS FE) (01045)	MANGA-NESE, TOTAL RECOV-ERABLE (UG/L AS MN) (01055)	BORON, DIS-SOLVED (UG/L AS B) (01020)
--	--	150	540	--	--	470	0	--	--	--	--	--
--	--	1400	500	--	--	370	0	--	--	--	--	--
--	--	220	1300	--	--	920	0	--	--	--	--	--
--	--	36	700	--	--	650	0	--	--	--	--	--
--	--	37	370	--	--	490	0	--	--	--	--	--
--	--	46	630	--	--	610	0	--	--	--	--	--
--	--	250	3100	--	--	1220	0	--	--	--	--	--
--	--	40	270	--	--	580	0	--	--	--	--	--
--	--	130	430	--	--	630	0	--	--	--	--	--
--	--	44	120	--	--	310	0	--	--	--	--	--
--	--	370	1200	--	--	900	0	--	--	--	--	--
--	--	120	1400	--	--	410	0	--	--	--	--	--
--	--	410	1600	--	--	400	0	--	--	--	--	--
--	--	180	1600	--	--	530	0	--	--	--	--	--
--	--	160	1700	--	--	420	0	--	--	--	--	--
--	--	180	2200	--	--	480	0	--	--	--	--	--
390	15	170	850	.40	28	700	0	--	2100	--	--	440
400	12	150	1100	.50	28	790	0	--	2400	--	--	380
390	13	170	1100	.80	28	780	0	--	2500	--	--	390
420	5.9	150	1100	.50	28	760	0	--	2400	--	--	330
360	12	150	840	.50	28	680	0	--	2000	--	--	470
500	14	230	1600	.50	30	640	0	--	3200	--	--	330
510	16	260	1800	.30	30	550	--	--	3400	--	--	340
490	16	250	1700	.40	28	620	0	--	3300	--	--	300
510	17	250	1800	.40	26	600	0	--	3400	--	--	330
530	17	260	1600	.40	27	600	0	--	3200	--	--	320
580	17	300	2000	.30	27	500	0	--	3700	--	--	310
610	18	360	2200	.50	29	500	0	--	4100	--	--	320
600	18	390	2200	.30	30	490	0	--	4200	--	--	330
--	--	110	1000	--	--	410	0	--	--	--	--	--
430	25	--	--	--	--	420	--	--	--	--	--	--
--	--	34	70	--	--	420	0	--	--	--	--	--
--	--	48	4.0	--	--	660	0	--	--	--	--	--
--	--	49	270	--	--	380	0	--	--	--	--	--
--	--	200	1300	--	--	270	0	--	--	--	--	--

TABLE 2. -- CHEMICAL ANALYSES OF GROUND WATER IN BROWN COUNTY - continued

PRINCIPAL AQUIFER/ LOCAL IDENTIFIER	DATE OF SAMPLE	DEPTH OF WELL (FEET) (00003)	AGENCY COL- LECTING SAMPLE (CODE NUMBER) (00027)	AGENCY ANA- LYZING SAMPLE (CODE NUMBER) (00028)	TEMPER- ATURE (DEG C) (00010)	SPE- CIFIC CON- DUC- TANCE (US/CM) (00095)	PH (STAND- ARD UNITS) (00400)	HARD- NESS (MG/L AS CACO3) (00900)	CALCIUM DIS- SOLVED (MG/L AS CA) (00915)	MAGNE- SIUM, DIS- SOLVED (MG/L AS MG) (00925)
Elm aquifer (cont.)										
123N64W 8A	0- -76	32	1028	1028	--	1130	7.4	600	--	--
123N64W10BBB	06-24-49	11	1028	1060	9.0	630	7.7	340	--	--
123N64W11AAA	06-23-49	13	1028	1060	10.0	20500	7.4	8000	--	--
123N64W11CDDC	06-05-67	16	1028	1028	--	4800	10.3	1100	--	--
--do--	08-29-67	16	1028	1028	--	7000	7.3	2800	--	--
123N64W11DAC	06-28-49	29	1028	1060	9.0	1170	7.7	220	--	--
123N64W11DDD	06-28-49	33	1028	1060		1260	7.3	620	--	--
123N64W14ACC	07-08-49	35	1028	1028	7.0	2480	7.2	650	--	--
123N64W14ADD	07-09-49	10	1028	1028	8.5	9380	7.2	4300	--	--
123N64W14BBAC2	07-08-49	60	1028	1028		3420	7.0	840	--	--
123N64W15BBAA	07-01-49	18	1028	1060	11.5	735	7.5	340	--	--
123N64W16CDD3	07-01-49	15	1028	1060	9.5	3060	7.5	780	--	--
123N64W16DCC	07-01-49	35	1028	1060		1560	7.5	750	--	--
123N64W17ADAA2	07-01-49	20	1028	1060	7.5	2280	7.7	420	--	--
123N64W17ADAA3	07-01-49	21	1028	1060	8.5	2620	7.4	940	--	--
123N64W17DCD	07-01-49	15	1028	1060	9.5	895	7.5	450	--	--
123N64W18DDCC	06-28-49	36	1028	1060	11.5	3370	7.3	2200	--	--
123N64W18DDCC2	06-28-49	29	1028	1060	8.5	3940	7.5	2500	--	--
--do--	07-01-49	29	1028	1060		2420	7.3	1600	--	--
123N64W18DDDD	06-28-49	28	1028	1028		2270	7.4	1000	--	--
123N64W18DDDD2	06-28-49	30	1028	1060	8.5	2010	7.1	1300	--	--
123N64W19ADD	07-01-49	22	1028	1060	7.5	7980	7.4	4000	--	--
123N64W21ADD	07-09-49	18	1028	1060	7.0	2480	7.1	920	--	--
123N64W22AAA	06-27-49	12	1028	1060	7.5	3590	7.7	200	--	--
--do--	07-01-49	12	1028	1060	12.0	2540	7.6	1300	--	--
123N64W22ADA3	06-27-49	32	1028	1060		4290	7.3	2100	--	--
123N64W22ADA4	06-27-49	30	1028	1060	9.0	1510	7.6	370	--	--
123N64W22ADDA	06-27-49	15	1028	1060	7.0	2540	7.7	640	--	--
123N64W22BBD	07-09-49	19	1028	1060	7.5	725	7.5	290	--	--
123N64W22DDD	06-27-49	48	1028	1060	11.5	3760	7.1	920	--	--
123N64W23AADB	06-27-49	10	1028	1028	11.5	2140	7.2	1100	--	--
123N64W23ADA	06-27-49	20	1028	1028	8.5	3000	7.2	1400	--	--
123N64W23BDA	07-08-49	17	1028	1028	9.0	4400	7.6	2200	--	--
123N64W23BDD	07-08-49	15	1028	1028	9.0	5900	7.3	3300	--	--
123N64W23DDD	07-07-49	17	1028	1028	12.0	1460	7.6	640	--	--

SODIUM, DIS-SOLVED (MG/L AS NA) (00930)	POTAS-SIUM, DIS-SOLVED (MG/L AS K) (00935)	CHLO-RIDE, DIS-SOLVED (MG/L AS CL) (00940)	SULFATE DIS-SOLVED (MG/L AS SO4) (00945)	FLUO-RIDE, DIS-SOLVED (MG/L AS F) (00950)	SILICA, DIS-SOLVED (MG/L AS SIO2) (00955)	BICAR-BONATE FET-FLD (MG/L AS HCO3) (00440)	CAR-BONATE FET-FLD (MG/L AS CO3) (00445)	NITRO-GEN, NITRATE TOTAL (MG/L AS N) (00620)	SOLIDS, SUM OF CONSTI-TUENTS, DIS-SOLVED (MG/L) (70301)	IRON, TOTAL RECOV-ERABLE (UG/L AS FE) (01045)	MANGA-NESE, TOTAL RECOV-ERABLE (UG/L AS MN) (01055)	BORON, DIS-SOLVED (UG/L AS B) (01020)
--	--	--	--	--	--	--	--	--	--	--	--	--
--	--	13	40	--	--	360	0	--	--	--	--	--
--	--	1800	1300	--	--	520	0	--	--	--	--	--
600	--	--	--	--	--	--	--	--	--	--	--	--
670	--	--	--	--	--	--	--	--	--	--	--	--
--	--	82	94	--	--	520	0	--	--	--	--	--
--	--	52	360	--	--	310	0	--	--	--	--	--
--	--	220	600	--	--	570	0	--	--	--	--	--
--	--	810	4400	--	--	890	0	--	--	--	--	--
--	--	730	410	--	--	370	0	--	--	--	--	--
--	--	12	140	--	--	320	0	--	--	--	--	--
--	--	110	1300	--	--	340	0	--	--	--	--	--
--	--	66	500	--	--	330	0	--	--	--	--	--
--	--	300	270	--	--	530	0	--	--	--	--	--
--	--	400	420	--	--	480	0	--	--	--	--	--
--	--	29	170	--	--	440	0	--	--	--	--	--
--	--	270	1500	--	--	480	0	--	--	--	--	--
--	--	400	2000	--	--	430	0	--	--	--	--	--
--	--	63	710	--	--	410	0	--	--	--	--	--
--	--	130	760	--	--	480	0	--	--	--	--	--
--	--	100	720	--	--	450	0	--	--	--	--	--
--	--	540	3900	--	--	460	0	--	--	--	--	--
--	--	98	740	--	--	610	0	--	--	--	--	--
--	--	920	150	--	--	400	0	--	--	--	--	--
--	--	180	1000	--	--	320	0	--	--	--	--	--
--	--	300	1900	--	--	410	0	--	--	--	--	--
--	--	160	180	--	--	500	0	--	--	--	--	--
--	--	310	560	--	--	480	0	--	--	--	--	--
--	--	9.2	82	--	--	360	0	--	--	--	--	--
--	--	360	1000	--	--	670	0	--	--	--	--	--
--	--	130	740	--	--	440	0	--	--	--	--	--
--	--	460	860	--	--	260	0	--	--	--	--	--
--	--	330	1100	--	--	500	0	--	--	--	--	--
--	--	430	1800	--	--	840	0	--	--	--	--	--
--	--	73	450	--	--	1000	0	--	--	--	--	--

TABLE 2. -- CHEMICAL ANALYSES OF GROUND WATER IN BROWN COUNTY - continued

PRINCIPAL AQUIFER/ LOCAL IDENTIFIER	DATE OF SAMPLE	DEPTH OF WELL (FEET) (00003)	AGENCY COL- LECTING SAMPLE (CODE NUMBER) (00027)	AGENCY ANA- LYZING SAMPLE (CODE NUMBER) (00028)	TEMPER- ATURE (DEG C) (00010)	SPE- CIFIC CON- DUC- TANCE (US/CM) (00095)	PH (STAND- ARD UNITS) (00400)	HARD- NESS (MG/L AS CACO3) (00900)	CALCIUM DIS- SOLVED (MG/L AS CA) (00915)	MAGNE- SIUM, DIS- SOLVED (MG/L AS MG) (00925)
Elm aquifer (cont.)										
123N64W23DDD	07-08-49	17	1028	1028	12.0	--	--	--	--	--
123N64W23DDD2	07-07-49	15	1028	1028	8.5	1070	7.7	470	--	--
123N64W23DD3	07-07-49	17	1028	1028		1080	7.5	520	--	--
123N64W25BAA2	07-07-49	14	1028	1028	8.5	4440	7.6	1700	--	--
123N64W25BAA3	07-08-49	20	1028	1028	8.5	3630	7.6	1600	--	--
123N64W25BBB	07-07-49	10	1028	1028	10.0	2690	7.2	1100	--	--
123N64W25DAAA	07-08-49	10	1028	1028	8.5	3640	7.3	1300	--	--
123N64W25DBB	07-08-49	--	1028	1028		1340	7.1	340	--	--
123N64W26AAA2	07-07-49	14	1028	1028	9.0	4750	7.3	2000	--	--
123N64W26BAD	06-27-49	10	1028	1028	9.0	1180	7.6	650	--	--
123N64W26BBB	06-27-49	11	1028	1028	7.0	5950	7.4	2400	--	--
123N64W26BBB2	06-27-49	8	1028	1028	7.5	8610	7.6	2500	--	--
123N64W26BCB	07-09-49	28	1028	1028		2030	7.0	760	--	--
123N64W26BDCB	0- -77	44	1028	1028	--	--	--	--	--	--
--do--	06-05-79	44	1028	1028	--	1650	7.3	360	81	38
--do--	09-09-80	44	1028	1028	--	--	--	--	--	--
--do--	09-11-80	44	1028	1028	--	1970	7.5	440	100	46
123N64W26DDA	07-07-49	16	1028	1028	9.0	2170	7.3	460	--	--
123N64W26DDA2	07-07-49	14	1028	1028		1710	7.7	640	--	--
123N64W27ADA	07-01-49	13	1028	1060	10.0	2140	7.2	900	--	--
123N64W27ADA3	07-01-49	8	1028	1060	8.5	2160	7.5	400	--	--
123N64W30BAA	07-01-49	31	1028	1028	7.0	4090	7.4	2200	--	--
123N64W33DAA	07-01-49	22	1028	1060	8.5	715	7.5	380	--	--
123N64W33DAA2	07-01-49	24	1028	1060	7.5	1070	7.4	580	--	--
123N64W34AAA	07-01-49	25	1028	1060		7200	7.4	920	--	--
123N64W34AAA2	07-01-49	16	1028	1060	9.0	8810	7.5	2200	--	--
123N64W34DBA	07-01-49	8	1028	1060	11	1160	7.5	600	--	--
123N64W34DBA2	07-01-49	17	1028	1060	8.5	1690	7.4	560	--	--
--do--	08-15-49	17	1028	1028	8.5	1850	8.2	580	110	73
123N64W35AAA	07-07-49	18	1028	1028	7.0	4470	7.3	1400	--	--
123N64W35BBA	07-01-49	12	1028	1028	9.0	1310	7.1	430	--	--
123N64W36BAD	07-01-49	14	1028	1060	6.5	3550	7.5	1400	--	--
--do--	08-15-49	14	1028	1060	6.5	2420	7.9	680	230	25
123N64W36BBBA	06-01-82	26	1028	1028	--	3300	7.5	1200	270	120
123N64W36BBBD	03-30-77	18	1028	1028	--	3040	7.2	1300	460	29

SODIUM, DIS-SOLVED (MG/L AS NA) (00930)	POTAS-SIUM, DIS-SOLVED (MG/L AS K) (00935)	CHLO-RIDE, DIS-SOLVED (MG/L AS CL) (00940)	SULFATE DIS-SOLVED (MG/L AS SO4) (00945)	FLUO-RIDE, DIS-SOLVED (MG/L AS F) (00950)	SILICA, DIS-SOLVED (MG/L AS SIO2) (00955)	BICAR-BONATE FET-FLD (MG/L AS HCO3) (00440)	CAR-BONATE FET-FLD (MG/L AS CO3) (00445)	NITRO-GEN, NITRATE TOTAL (MG/L AS N) (00620)	SOLIDS, SUM OF CONSTI-TUENTS, DIS-SOLVED (MG/L) (70301)	IRON, TOTAL RECOV-ERABLE (UG/L AS FE) (01045)	MANGA-NESE, TOTAL RECOV-ERABLE (UG/L AS MN) (01055)	BORON, DIS-SOLVED (UG/L AS B) (01020)
--	--	--	--	--	--	--	--	--	--	--	--	--
--	--	45	190	--	--	380	0	--	--	--	--	--
--	--	46	210	--	--	390	0	--	--	--	--	--
--	--	510	1200	--	--	500	0	--	--	--	--	--
--	--	310	1300	--	--	510	0	--	--	--	--	--
--	--	130	790	--	--	580	0	--	--	--	--	--
--	--	210	1300	--	--	360	0	--	--	--	--	--
--	--	76	110	--	--	320	0	--	--	--	--	--
--	--	600	1500	--	--	480	0	--	--	--	--	--
--	--	91	260	--	--	400	0	--	--	--	--	--
--	--	630	2200	--	--	490	0	--	--	--	--	--
--	--	940	2700	--	--	600	0	--	--	--	--	--
--	--	300	420	--	--	280	0	--	--	--	--	--
--	--	--	--	--	--	--	--	<.10	--	--	--	--
230	13	150	410	.60	--	280	--	<.10	--	--	<20	--
--	--	--	--	--	--	--	--	<.10	--	--	--	--
260	15	190	460	.50	--	350	--	<.10	--	<20	<20	--
--	--	280	710	--	--	490	0	--	--	--	--	--
--	--	200	210	--	--	420	0	--	--	--	--	--
--	--	300	430	--	--	360	0	--	--	--	--	--
--	--	140	11	--	--	760	0	--	--	--	--	--
--	--	170	2000	--	--	650	0	--	--	--	--	--
--	--	28	80	--	--	300	0	--	--	--	--	--
--	--	30	280	--	--	340	0	--	--	--	--	--
--	--	780	2300	--	--	770	0	--	--	--	--	--
--	--	840	3100	--	--	910	0	--	--	--	--	--
--	--	62	180	--	--	560	0	--	--	--	--	--
--	--	56	410	--	--	310	0	--	--	--	--	--
--	--	60	490	1.2	25	310	12	--	1300	--	--	--
--	--	350	1400	--	--	670	0	--	--	--	--	--
--	--	83	180	--	--	360	0	--	--	--	--	--
--	--	350	1100	--	--	600	0	--	--	--	--	--
--	--	220	630	.40	28	550	0	--	1800	--	--	--
380	17	300	1100	--	--	500	ND	.02	--	40	--	500
280	12	290	1300	--	--	370	--	--	--	--	--	--

TABLE 2. -- CHEMICAL ANALYSES OF GROUND WATER IN BROWN COUNTY - continued

PRINCIPAL AQUIFER/ LOCAL IDENTIFIER	DATE OF SAMPLE	DEPTH OF WELL (FEET) (00003)	AGENCY COL- LECTING SAMPLE (CODE NUMBER) (00027)	AGENCY ANA- LYZING SAMPLE (CODE NUMBER) (00028)	TEMPER- ATURE (DEG C) (00010)	SPE- CIFIC CON- DUC- TANCE (US/CM) (00095)	PH (STAND- ARD UNITS) (00400)	HARD- NESS (MG/L AS CACO3) (00900)	CALCIUM DIS- SOLVED (MG/L AS CA) (00915)	MAGNE- SIUM, DIS- SOLVED (MG/L AS MG) (00925)
Elm aquifer (cont.)										
124N63W 3CCAB	08-09-56	18	1028	1028	--	1180	7.5	490	--	--
124N63W 5CCCC	10-07-71	34	1028	84913	7.5	795	7.5	300	73	28
--do--	04-20-72	34	1028	84913	8.0	730	7.3	330	92	25
--do--	04-20-72	34	1028	84913	8.0	750	7.7	340	93	27
--do--	10-26-72	34	1028	84913	7.5	720	7.4	340	93	26
--do--	05-15-73	34	1028	84913	7.5	710	7.0	320	86	26
--do--	10-19-73	34	1028	84913	--	720	7.5	330	89	26
--do--	05-14-74	34	1028	84913	8.0	715	7.5	330	86	27
--do--	10-11-74	34	1028	84913	7.5	720	8.2	320	86	25
--do--	06-11-75	34	1028	84913	7.5	720	7.6	310	80	26
--do--	10-10-75	34	1028	84913	8.5	640	7.5	320	85	27
--do--	04-16-76	34	1028	84913	8.0	750	7.4	310	80	27
--do--	10-06-76	34	1028	80020	8.5	720	7.4	330	85	28
--do--	04-26-77	34	1028	80020	8.0	655	7.4	320	85	27
--do--	04-20-78	34	1028	80020	9.5	640	7.5	310	81	27
124N63W 6ADC	0- -55	10	1028	46004	--	915	7.6	350	64	45
124N63W 7ADA	08-09-56	18	1028	1028	10.0	1760	7.6	720	--	--
124N63W 8AADD	04-01-56	88	1028	1028	--	--	--	230	65	16
124N63W20D	07-21-76	80	1028	1028	--	1370	7.3	520	140	42
124N63W28CCCC	06-01-82	30	1028	1028	--	700	7.9	230	69	13
124N63W33BBB	08-09-56	30	1028	1028	10.0	940	7.7	370	--	--
124N63W33CCCC2	08-09-56	12	1028	1028	7.5	1480	7.5	680	--	--
124N64W 3BA	10-24-75	30	1028	1028	--	1440	7.4	540	120	58
124N64W12DCCC	09- -75	40	9746	9746	--	--	--	520	110	60
124N64W15ADDA	09- -75	35	9746	9746	--	--	--	410	80	50
124N64W23DDAB	09- -75	30	9746	9746	--	--	--	460	100	50
124N64W28CDCC	09- -75	18	9746	9746	--	--	--	280	70	25
124N64W32ABBA	09- -75	22	9746	9746	--	--	--	360	60	50
124N64W32B	02-20-76	28	1028	1028	--	2310	8.2	820	210	71
124N64W34CCCB	02-15-77	40	1028	1028	--	--	7.4	340	86	30
--do--	06-05-79	40	1028	1028	--	--	7.4	400	100	36
--do--	07-16-79	40	1028	1028	--	--	--	--	--	--
--do--	01-18-82	40	1028	1028	--	--	7.4	460	120	40
--do--	08-09-82	40	1028	1028	--	--	--	--	--	--
125N63W 4	07-01-77	35	1028	1028	--	1010	7.1	450	120	37

SODIUM, DIS-SOLVED (MG/L AS NA) (00930)	POTAS-SIUM, DIS-SOLVED (MG/L AS K) (00935)	CHLO-RIDE, DIS-SOLVED (MG/L AS CL) (00940)	SULFATE DIS-SOLVED (MG/L AS SO4) (00945)	FLUO-RIDE, DIS-SOLVED (MG/L AS F) (00950)	SILICA, DIS-SOLVED (MG/L AS SIO2) (00955)	BICAR-BONATE FET-FLD (MG/L AS HCO3) (00440)	CAR-BONATE FET-FLD (MG/L AS CO3) (00445)	NITRO-GEN, NITRATE TOTAL (MG/L AS N) (00620)	SOLIDS, SUM OF CONSTI-TUENTS, DIS-SOLVED (MG/L) (70301)	IRON, TOTAL RECOV-ERABLE (UG/L AS FE) (01045)	MANGA-NESE, TOTAL RECOV-ERABLE (UG/L AS MN) (01055)	BORON, DIS-SOLVED (UG/L AS B) (01020)
--	--	66	210	--	--	310	0	--	--	--	--	--
34	4.6	26	99	.30	26	350	0	--	460	--	--	70
27	4.6	30	79	.20	28	340	0	--	450	--	--	60
27	4.7	32	82	.20	28	340	0	--	460	--	--	70
22	4.0	27	79	.30	27	340	0	--	450	--	--	500
24	4.2	20	86	.10	26	340	0	--	440	--	--	80
28	4.4	20	81	.10	26	310	0	--	430	--	--	70
28	4.1	21	80	.30	29	340	0	--	440	--	--	70
27	4.1	20	75	.20	29	340	--	--	430	--	--	100
26	4.3	20	67	.20	27	340	0	--	420	--	--	70
28	4.3	21	84	.20	25	350	0	--	450	--	--	90
26	4.2	19	67	.20	26	350	0	--	420	--	--	80
25	4.2	20	76	.20	26	340	0	--	430	--	--	80
24	4.0	15	67	.30	28	340	0	--	420	--	--	80
23	4.1	19	63	.20	28	340	0	--	410	--	--	70
83	--	99	77	.30	--	350	--	--	--	--	--	--
--	--	140	380	--	--	420	0	--	--	--	--	--
110	--	71	72	.30	--	350	--	--	--	--	--	--
77	13	14	150	--	--	480	--	--	--	--	--	--
45	7.0	24	43	--	--	310	ND	1.8	--	140	--	0
--	--	20	120	--	--	420	0	--	--	--	--	--
--	--	140	260	--	--	470	0	--	--	--	--	--
160	12	42	400	--	--	510	--	--	--	--	--	--
220	--	80	450	--	--	--	--	1.0	--	12000	450	--
80	--	60	130	--	--	--	--	6.0	--	<100	500	--
190	--	120	250	--	--	--	--	4.0	--	300	350	--
25	--	20	<20	--	--	--	--	1.0	--	<100	150	--
120	--	40	170	--	--	--	--	1.0	--	<100	200	--
290	11	120	780	--	--	470	--	--	--	--	--	--
34	5.0	21	100	.20	--	330	--	.39	--	550	450	--
48	5.5	33	130	.20	--	360	--	.60	--	970	550	--
--	--	--	--	--	--	--	--	.70	--	--	--	--
43	6.3	33	200	.10	--	370	--	.70	--	890	320	--
--	--	--	--	--	--	--	--	.70	--	--	--	--
49	3.0	51	180	--	--	310	--	--	--	--	--	--

TABLE 2. -- CHEMICAL ANALYSES OF GROUND WATER IN BROWN COUNTY - continued

PRINCIPAL AQUIFER/ LOCAL IDENTIFIER	DATE OF SAMPLE	DEPTH OF WELL (FEET) (00003)	AGENCY COL- LECTING SAMPLE (CODE NUMBER) (00027)	AGENCY ANA- LYZING SAMPLE (CODE NUMBER) (00028)	TEMPER- ATURE (DEG C) (00010)	SPE- CIFIC CON- DUC- TANCE (US/CM) (00095)	PH (STAND- ARD UNITS) (00400)	HARD- NESS (MG/L AS CACO3) (00900)	CALCIUM DIS- SOLVED (MG/L AS CA) (00915)	MAGNE- SIUM, DIS- SOLVED (MG/L AS MG) (00925)
Elm aquifer (cont.)										
125N63W 4 (2)	07-01-77	35	1028	1028	--	1060	7.2	460	140	27
125N63W 4AAAA	08-02-77	84	1028	1028	--	1790	7.6	750	180	73
125N63W 9AAC	02-23-76	100	1028	1028	--	2100	7.0	1100	280	92
125N63W11DAAD	08-09-56	41	1028	1028	11.5	2340	7.7	540	150	41
125N63W13BCCC	0- -68	43	1028	46006	--	--	--	410	110	32
125N63W13CBBB	08- -68	40	1028	1028	--	--	--	380	100	32
125N63W13CCCC	10-26-72	129	46004	46004	7.0	7780	7.4	2400	390	340
--do--	05-16-73	129	46004	46004	7.0	8050	7.2	2400	380	360
--do--	10-19-73	129	46004	46004	--	7980	7.3	2200	340	340
125N63W13CCCC2	10-07-71	34	1028	84913	7.0	8760	7.2	2600	400	390
--do--	06-23-72	34	1028	84913	7.0	8150	7.5	2400	330	390
--do--	10-26-72	34	1028	84913	7.0	7780	7.4	2400	390	340
--do--	05-16-73	34	1028	84913	7.0	8050	7.2	2400	380	360
--do--	10-19-73	34	1028	84913	--	7980	7.3	2200	340	340
--do--	05-14-74	34	1028	84913	7.5	8160	7.2	2500	350	400
--do--	10-11-74	34	1028	84913	7.0	6100	8.3	2400	350	380
--do--	06-11-75	34	1028	84913	8.0	7730	7.3	2400	320	380
--do--	10-10-75	34	1028	84913	7.0	5400	7.5	2300	350	350
--do--	04-16-76	34	1028	84913	9.0	8000	7.2	2300	320	370
--do--	10-06-76	34	1028	80020	7.5	10000	7.6	2300	380	340
--do--	04-26-77	34	1028	80020	7.5	7000	7.2	2200	320	350
--do--	04-21-78	34	1028	80020	9.5	7000	7.3	2100	270	340
125N63W16AAAA	09-01-77	55	1028	1028	--	1830	7.6	610	150	57
125N63W25AAAA	08-09-56	60	1028	1028	--	3370	7.3	930	--	--
125N63W28CDDD	08-09-56	64	1028	1028	--	1630	7.5	490	--	--
125N63W29CCCC	08-02-77	62	1028	1028	--	1350	7.6	390	95	36
126N61W 5CCCC	07-31-79	42	1028	1028	--	820	7.9	320	40	53
126N63W 3BBD	10-17-78	75	1028	1028	--	1010	7.2	420	130	24
126N63W10CCA	05-05-77	95	1028	1028	--	1340	7.4	510	140	38
126N63W15CCB	0- -77	80	1028	1028	--	2410	7.1	980	160	140
--do--	09-01-77	80	1028	1028	--	1060	7.2	560	160	38
126N63W16DDAB	10-17-78	70	1028	1028	--	1010	7.3	440	140	22
126N63W16DDDD	06-01-82	76	1028	1028	--	800	7.6	330	92	24
126N63W21AAAD	01-12-82	52	1028	1028	--	1250	7.3	480	120	43
126N63W21ACAB	02-17-76	50	1028	1028	--	1170	7.6	620	170	47

SODIUM, DIS-SOLVED (MG/L AS NA) (00930)	POTAS-SIUM, DIS-SOLVED (MG/L AS K) (00935)	CHLO-RIDE, DIS-SOLVED (MG/L AS CL) (00940)	SULFATE DIS-SOLVED (MG/L AS SO4) (00945)	FLUO-RIDE, DIS-SOLVED (MG/L AS F) (00950)	SILICA, DIS-SOLVED (MG/L AS SIO2) (00955)	BICAR-BONATE FET-FLD (MG/L AS HCO3) (00440)	CAR-BONATE FET-FLD (MG/L AS CO3) (00445)	NITRO-GEN, NITRATE TOTAL (MG/L AS N) (00620)	SOLIDS, SUM OF CONSTI-TUENTS, DIS-SOLVED (MG/L) (70301)	IRON, TOTAL RECOV-ERABLE (UG/L AS FE) (01045)	MANGA-NESE, TOTAL RECOV-ERABLE (UG/L AS MN) (01055)	BORON, DIS-SOLVED (UG/L AS B) (01020)
50	6.0	49	200	--	--	410	--	--	--	--	--	--
110	12	80	460	--	--	500	--	ND	--	13000	--	170
140	17	150	700	--	--	490	--	--	--	--	--	--
350	13	85	680	.30	27	610	0	--	1600	--	--	960
170	--	58	300	.60	--	--	--	--	920	--	--	--
170	--	58	300	.60	--	--	--	--	--	900	200	--
1300	28	750	3700	.80	26	420	0	--	6700	--	--	810
1300	27	670	3900	.40	25	440	0	--	6900	--	--	780
1200	26	640	3400	.50	26	420	0	--	6200	--	--	780
1200	21	660	4100	.90	27	430	0	--	7000	--	--	710
1200	26	590	4000	.60	25	460	0	--	6800	--	--	780
1300	28	750	3700	.80	26	420	0	--	6700	--	--	810
1300	27	670	3900	.40	25	440	0	--	6900	--	--	780
1200	26	640	3400	.50	26	410	0	--	6200	--	--	780
1300	27	580	3900	.70	26	450	0	--	6800	--	--	760
1200	27	610	3700	.30	26	440	--	--	6500	--	--	770
1200	28	520	4000	.30	25	450	0	--	6700	--	--	790
1200	26	550	3700	.30	23	450	0	--	6400	--	--	810
1100	27	510	3500	.30	24	460	0	--	6100	--	--	750
1200	27	600	3700	.30	23	430	0	--	6500	--	--	790
1200	25	470	3600	.50	25	450	0	--	6200	--	--	760
1100	25	390	3300	.40	25	460	0	--	5700	--	--	780
150	15	100	300	--	--	510	--	ND	--	530	--	630
--	--	790	310	--	--	240	0	--	--	--	--	--
--	--	88	300	--	--	560	0	--	--	--	--	--
130	11	--	180	--	--	490	--	.02	--	240	--	170
62	12	10	160	--	--	360	--	ND	--	210	--	ND
50	6.0	4.0	170	--	--	440	--	--	--	--	--	--
94	8.0	59	220	--	--	440	--	--	--	--	--	--
57	11	6.0	--	--	--	--	--	--	--	--	--	--
37	6.0	22	220	--	--	470	--	--	--	--	--	--
33	7.0	2.0	180	--	--	420	--	--	--	--	--	--
38	7.0	10	110	--	--	330	ND	.02	--	80	--	0
100	13	46	260	--	--	430	ND	--	--	--	--	300
100	14	--	230	--	--	470	--	--	--	--	--	--

TABLE 2. -- CHEMICAL ANALYSES OF GROUND WATER IN BROWN COUNTY - continued

PRINCIPAL AQUIFER/ LOCAL IDENTIFIER	DATE OF SAMPLE	DEPTH OF WELL (FEET) (00003)	AGENCY COL- LECTING SAMPLE (CODE NUMBER) (00027)	AGENCY ANA- LYZING SAMPLE (CODE NUMBER) (00028)	TEMPER- ATURE (DEG C) (00010)	SPE- CIFIC CON- DUC- TANCE (US/CM) (00095)	PH (STAND- ARD UNITS) (00400)	HARD- NESS (MG/L AS CACO3) (00900)	CALCIUM DIS- SOLVED (MG/L AS CA) (00915)	MAGNE- SIUM, DIS- SOLVED (MG/L AS MG) (00925)
Elm aquifer (cont.)										
126N63W21BABB	09- -75	23	9746	9746	--	--	--	300	70	30
126N63W22BBDD	03-03-78	65	1028	1028	--	670	8.0	400	64	58
126N63W22CCA	05-12-77	75	1028	1028	--	1120	7.5	420	130	24
126N63W33ADBD	10-23-75	95	1028	1028	--	1230	7.6	530	140	45
--do--	0- -77	95	1028	1028	--	1210	7.2	480	130	38
126N63W33DDDD	08- -68	65	1028	1028	--	--	--	400	120	25
--do--	0- -68	65	1028	46006	--	--	--	430	130	25
126N63W34DCDC	08- -68	40	1028	1028	--	--	--	670	110	96
--do--	0- -68	40	1028	1028	--	--	--	690	120	96
126N64W13DDDD	06-01-82	64	1028	1028	--	1050	7.7	340	91	27
126N64W24ADBC	11-30-76	75	1028	1028	--	2060	7.0	1400	400	93
127N61W17AADD	05-28-70	44	1028	1028	--	885	8.4	350	100	24
127N61W32D	06-18-76	38	1028	1028	--	2250	6.9	1200	330	84
127N63W22CCCC	06-01-82	103	1028	1028	--	2150	7.8	1300	360	91
127N63W27AAC	06-20-77	100	1028	1028	--	810	7.6	360	92	31
127N63W28AAAC	05-18-77	49	1028	1028	--	1470	7.1	850	300	24
127N64W11BAD	11- -51	23	1028	46004	--	--	8.5	300	63	34
--do--	03- -54	23	1028	46004	--	1220	--	330	76	34
--do--	11- -56	23	1028	46004	--	--	8.5	300	63	34
127N64W11BADD	03-01-54	34	1028	1028	--	--	--	--	--	--
--do--	09-22-80	34	1028	1028	--	--	--	470	99	54
--do--	05-13-81	34	1028	1028	--	--	--	--	--	--
--do--	07-20-82	34	1028	1028	--	--	--	390	81	46
127N64W11BDAA	04-06-38	21	1028	1028	--	--	--	220	50	22
--do--	03- -54	21	1028	1028	--	--	--	330	77	34
--do--	11-26-56	21	1028	1028	--	--	--	300	63	34
--do--	03-25-76	21	1028	1028	--	--	--	500	100	60
--do--	01-12-78	21	1028	1028	--	--	--	560	110	69
--do--	05-31-78	21	1028	1028	--	--	--	--	--	--
Middle James aquifer										
121N62W 9CCCC2	10-14-71	40	1028	84913	8.0	2210	7.1	380	73	48
--do--	06-26-72	40	1028	84913	8.0	680	7.6	360	66	48
--do--	10-26-72	40	1028	84913	8.0	755	7.4	370	66	50
--do--	05-16-73	40	1028	84913	8.0	705	7.5	370	69	47

SODIUM, DIS-SOLVED (MG/L AS NA) (00930)	POTAS-SIUM, DIS-SOLVED (MG/L AS K) (00935)	CHLO-RIDE, DIS-SOLVED (MG/L AS CL) (00940)	SULFATE DIS-SOLVED (MG/L AS SO4) (00945)	FLUO-RIDE, DIS-SOLVED (MG/L AS F) (00950)	SILICA, DIS-SOLVED (MG/L AS SIO2) (00955)	BICAR-BONATE FET-FLD (MG/L AS HCO3) (00440)	CAR-BONATE FET-FLD (MG/L AS CO3) (00445)	NITRO-GEN, NITRATE TOTAL (MG/L AS N) (00620)	SOLIDS, SUM OF CONSTI-TUENTS, DIS-SOLVED (MG/L) (70301)	IRON, TOTAL RECOV-ERABLE (UG/L AS FE) (01045)	MANGA-NESE, TOTAL RECOV-ERABLE (UG/L AS MN) (01055)	BORON, DIS-SOLVED (UG/L AS B) (01020)
80	--	30	100	--	--	--	--	3.0	--	950	500	--
39	9.0	12	110	--	--	270	--	--	--	--	--	--
84	8.0	30	230	--	--	450	--	--	--	--	--	--
84	11	6.0	200	--	--	530	--	--	--	--	--	--
84	10	25	--	--	--	--	--	--	--	--	--	--
80	--	35	220	.20	--	--	--	.40	--	ND	300	--
80	--	35	220	.20	--	--	--	--	890	--	--	--
100	--	130	210	.80	--	--	--	--	--	4300	600	--
100	--	130	210	.80	--	--	--	--	890	--	--	--
91	11	31	170	--	--	460	ND	.10	--	50	--	250
70	10	57	850	--	--	570	--	--	--	--	--	--
96	11	16	190	--	--	--	--	3.5	--	6000	--	400
190	17	330	390	--	--	590	--	--	--	--	--	--
61	13	24	1100	--	--	290	ND	.03	--	100	--	170
34	4.0	14	110	--	--	380	--	--	--	--	--	--
21	6.0	31	470	--	--	460	--	--	--	--	--	--
150	10	110	99	.40	--	440	--	--	710	--	--	--
190	--	110	130	.30	--	520	--	--	--	--	--	--
150	10	110	99	.40	--	440	--	--	710	--	--	--
--	--	--	--	--	--	--	--	--	--	--	--	--
150	11	120	260	.30	--	470	--	3.2	--	800	1000	--
--	--	--	--	--	--	--	--	--	--	--	--	--
140	10	96	190	--	--	440	--	3.6	--	--	--	--
--	--	230	86	.80	--	--	--	--	--	800	400	--
--	--	110	120	.40	--	520	--	.20	--	600	--	--
140	10	110	99	.40	--	440	--	ND	--	600	600	--
170	11	120	280	.50	--	510	--	8.4	--	200	900	--
180	11	140	320	.40	--	490	--	3.8	--	700	900	--
--	--	--	--	--	--	--	--	--	--	--	--	--
7.6	6.1	15	90	.10	34	370	0	--	460	--	--	150
8.8	5.9	12	95	.10	33	340	0	--	440	--	--	130
6.6	6.3	14	100	.30	31	330	0	--	440	--	--	350
7.9	6.6	15	110	.10	32	320	0	--	450	--	--	90

TABLE 2. -- CHEMICAL ANALYSES OF GROUND WATER IN BROWN COUNTY - continued

PRINCIPAL AQUIFER/ LOCAL IDENTIFIER	DATE OF SAMPLE	DEPTH OF WELL (FEET) (00003)	AGENCY COL- LECTING SAMPLE (CODE NUMBER) (00027)	AGENCY ANA- LYZING SAMPLE (CODE NUMBER) (00028)	TEMPER- ATURE (DEG C) (00010)	SPE- CIFIC CON- DUC- TANCE (US/CM) (00095)	PH (STAND- ARD UNITS) (00400)	HARD- NESS (MG/L AS CACO3) (00900)	CALCIUM DIS- SOLVED (MG/L AS CA) (00915)	MAGNE- SIUM, DIS- SOLVED (MG/L AS MG) (00925)
Middle James aquifer (cont.)										
121N62W 9CCCC2	10-18-73	40	1028	84913	8.0	665	7.6	350	68	44
--do--	05-06-74	40	1028	1028	8.0	710	--	--	--	--
--do--	05-16-74	40	1028	84913	8.0	700	7.7	370	74	44
--do--	10-11-74	40	1028	84913	8.0	785	7.6	380	73	47
121N63W15AAAB	10-14-71	36	1028	84913	8.0	2230	7.2	430	120	32
--do--	04-20-72	36	1028	84913	8.0	2160	7.4	290	78	22
--do--	04-20-72	36	1028	84913	8.0	2400	7.9	260	73	20
--do--	10-26-72	36	1028	84913	8.0	2260	7.4	290	79	22
--do--	05-16-73	36	1028	84913	8.0	2310	7.0	270	72	21
--do--	10-06-73	36	1028	1028	8.0	--	--	--	--	--
--do--	10-19-73	36	1028	84913	8.0	2220	7.4	280	79	21
--do--	05-14-74	36	1028	84913	7.0	2480	7.4	260	71	20
--do--	10-10-74	36	1028	84913	8.0	2550	5.2	240	80	8.9
--do--	06-11-75	36	1028	1028	8.0	2500	7.6	270	72	22
--do--	10-10-75	36	1028	84913	8.0	2000	7.4	280	76	21
--do--	04-15-76	36	1028	84913	9.0	2570	7.4	260	71	20
--do--	10-05-76	36	1028	80020	10.0	2350	7.3	270	78	19
--do--	04-28-77	36	1028	80020	8.0	2220	7.3	290	83	21
--do--	04-21-78	36	1028	80020	10.0	2380	7.4	260	70	21
121N63W34DDDD	10-14-71	109	1028	80020	8.5	1730	7.6	410	110	32
--do--	06-27-72	109	1028	84913	8.0	1750	7.9	430	120	32
--do--	10-25-72	109	1028	84913	8.5	1770	7.6	460	130	34
--do--	05-16-73	109	1028	84913	8.5	1690	7.2	460	130	33
--do--	10-19-73	109	1028	84913	8.5	1740	7.8	460	130	33
--do--	05-16-74	109	1028	84913	8.5	1750	7.7	470	130	35
--do--	10-10-74	109	1028	84913	9.0	1800	6.3	470	130	35
--do--	06-11-75	109	1028	84913	9.0	1740	8.0	440	120	35
--do--	10-10-75	109	1028	84913	8.5	1340	7.5	460	130	33
--do--	04-15-76	109	1028	84913	9.0	1850	7.5	470	130	35
--do--	10-02-76	109	1028	1028	9.0	--	--	--	--	--
--do--	10-05-76	109	1028	80020	9.0	2000	7.5	460	130	34
--do--	04-28-77	109	1028	80020	9.0	1660	7.6	490	140	33
--do--	04-24-78	109	1028	80020	--	1700	7.8	440	120	35

SODIUM, DIS-SOLVED (MG/L AS NA) (00930)	POTAS-SIUM, DIS-SOLVED (MG/L AS K) (00935)	CHLO-RIDE, DIS-SOLVED (MG/L AS CL) (00940)	SULFATE DIS-SOLVED (MG/L AS SO4) (00945)	FLUO-RIDE, DIS-SOLVED (MG/L AS F) (00950)	SILICA, DIS-SOLVED (MG/L AS SIO2) (00955)	BICAR-BONATE FET-FLD (MG/L AS HCO3) (00440)	CAR-BONATE FET-FLD (MG/L AS CO3) (00445)	NITRO-GEN, NITRATE TOTAL (MG/L AS N) (00620)	SOLIDS, SUM OF CONSTI-TUENTS, DIS-SOLVED (MG/L) (70301)	IRON, TOTAL RECOV-ERABLE (UG/L AS FE) (01045)	MANGA-NESE, TOTAL RECOV-ERABLE (UG/L AS MN) (01055)	BORON, DIS-SOLVED (UG/L AS B) (01020)
8.9	5.6	15	110	.10	35	320	0	--	440	--	--	130
--	--	--	--	--	--	--	--	--	--	--	--	--
5.9	5.8	29	96	.20	36	300	0	--	440	--	--	80
6.5	6.0	33	110	.20	36	290	--	--	450	--	--	100
390	19	240	360	.20	29	550	0	--	1500	--	--	900
390	11	240	340	.30	30	540	0	--	1400	--	--	900
460	11	260	400	.30	30	580	0	--	1500	--	--	1000
400	12	240	350	.40	27	550	0	--	1400	--	--	910
430	9.8	260	350	.10	28	580	0	--	1500	--	--	1000
--	--	--	--	--	--	--	--	--	--	--	--	--
410	12	250	350	.20	29	550	0	--	1400	--	--	940
470	12	260	440	.40	28	590	0	--	1600	--	--	1100
430	12	240	410	.20	30	570	--	--	1500	--	--	940
440	12	250	440	.30	27	580	0	--	1600	--	--	1000
420	11	250	390	.30	26	580	0	--	1500	--	--	940
470	12	260	400	.30	26	590	0	--	1600	--	--	960
410	11	240	370	.30	26	550	0	--	1400	--	--	920
410	11	250	400	.30	28	560	0	--	1500	--	--	930
450	12	250	390	.30	28	590	0	--	1500	--	--	1000
200	19	200	330	.20	23	320	0	--	1100	--	--	880
200	18	210	300	.30	29	380	0	--	1100	--	--	990
210	18	210	330	.40	26	370	0	--	1100	--	--	1000
190	18	200	330	.10	29	380	0	--	1100	--	--	960
200	18	200	300	.20	28	350	0	--	1100	--	--	990
190	16	200	300	.30	31	370	0	--	1100	--	--	1000
200	18	200	270	.20	33	370	--	--	1100	--	--	1000
190	17	200	310	.30	30	370	0	--	1100	--	--	1000
200	19	210	330	.30	28	370	0	--	1100	--	--	980
200	18	210	300	.30	28	380	0	--	1100	--	--	950
--	--	--	--	--	--	--	--	--	--	--	--	--
200	18	210	310	.30	28	360	0	--	1100	--	--	980
200	17	200	290	.30	30	380	0	--	1100	--	--	960
190	18	210	290	.30	31	370	0	--	1100	--	--	1000

TABLE 2. -- CHEMICAL ANALYSES OF GROUND WATER IN BROWN COUNTY - continued

PRINCIPAL AQUIFER/ LOCAL IDENTIFIER	DATE OF SAMPLE	DEPTH OF WELL (FEET) (00003)	AGENCY COL-LECTING SAMPLE (CODE NUMBER) (00027)	AGENCY ANA-LYZING SAMPLE (CODE NUMBER) (00028)	TEMPER-ATURE (DEG C) (00010)	SPE-CIFIC CON-DUC-TANCE (US/CM) (00095)	PH (STAND-ARD UNITS) (00400)	HARD-NESS (MG/L AS CACO3) (00900)	CALCIUM DIS-SOLVED (MG/L AS CA) (00915)	MAGNE-SIUM, DIS-SOLVED (MG/L AS MG) (00925)
Middle James aquifer (cont.)										
121N64W 9AAD	07-08-59	64	1028	1028	--	--	--	1100	330	78
121N65W 1BBD	05-02-77	160	1028	1028	--	640	7.8	390	100	34
121N65W 2BAAA	07-15-80	92	1028	1028	--	1090	6.9	320	88	24
121N65W 2DDDC	08-02-77	145	1028	1028	--	2590	7.5	640	170	53
121N65W12CADB	10-28-76	150	1028	1028	--	896	7.9	410	110	34
121N65W13CCB	05-29-81	140	1028	1028	--	1050	7.4	410	110	34
121N65W14DDDD	08-02-77	135	1028	1028	--	2780	7.5	860	210	82
121N65W15CBC	0- -76	160	1028	1028	--	1580	6.9	690	190	52
121N65W16AAAA2	08-02-77	148	1028	1028	--	8740	7.2	720	180	65
121N65W22DAB	11-16-76	140	1028	1028	--	1830	7.3	900	260	62
--do--	03-21-81	140	1028	1028	--	2000	7.2	750	200	60
121N65W24CCC	07-15-76	108	1028	1028	--	739	8.0	310	68	35
121N65W26BBBB	06-01-82	126	1028	1028	--	1150	7.8	430	120	32
121N65W26BDC	07-09-76	120	1028	1028	--	723	7.5	410	110	32
121N65W27BBBB2	09-01-77	123	1028	1028	--	5730	7.3	1500	430	110
122N62W 9BDDD2	02-03-64	90	1028	1028	--	3000	--	180	24	29
122N63W12DDDD	10-14-71	60	1028	84913	8.0	3440	7.2	360	93	31
--do--	06-26-72	60	1028	84913	8.0	3330	7.7	220	62	17
--do--	10-26-72	60	1028	84913	8.5	3380	7.5	230	64	17
--do--	05-06-73	60	1028	1028	8.0	--	--	--	--	--
--do--	05-16-73	60	1028	84913	8.0	3190	7.2	230	65	16
--do--	10-18-73	60	1028	84913	8.0	3470	7.4	230	64	16
--do--	05-05-74	60	1028	1028	8.0	--	--	--	--	--
--do--	05-15-74	60	1028	84913	8.0	3470	7.3	220	61	16
--do--	10-11-74	60	1028	84913	8.0	3650	7.8	210	60	15
--do--	06-11-75	60	1028	84913	8.5	3650	7.5	230	66	17
--do--	10-10-75	60	1028	84913	8.5	2700	7.4	240	68	16
--do--	04-15-76	60	1028	84913	10.5	3500	7.3	240	66	18
--do--	10-05-76	60	1028	80020	11.5	3500	7.3	220	64	15
--do--	04-27-77	60	1028	80020	9.0	3140	7.3	220	63	15
122N63W15BABB	06-16-49	32	1028	1028	8.5	2950	7.7	1800	--	--
--do--	08-15-49	32	1028	1028	--	2820	7.6	1500	300	180
122N63W18AAA2	04-05-61	63	1028	1028	--	1000	7.4	340	120	9.2

SODIUM, DIS-SOLVED (MG/L AS NA) (00930)	POTAS-SIUM, DIS-SOLVED (MG/L AS K) (00935)	CHLO-RIDE, DIS-SOLVED (MG/L AS CL) (00940)	SULFATE DIS-SOLVED (MG/L AS SO4) (00945)	FLUO-RIDE, DIS-SOLVED (MG/L AS F) (00950)	SILICA, DIS-SOLVED (MG/L AS SIO2) (00955)	BICAR-BONATE FET-FLD (MG/L AS HCO3) (00440)	CAR-BONATE FET-FLD (MG/L AS CO3) (00445)	NITRO-GEN, NITRATE TOTAL (MG/L AS N) (00620)	SOLIDS, SUM OF CONSTI-TUENTS, DIS-SOLVED (MG/L) (70301)	IRON, TOTAL RECOV-ERABLE (UG/L AS FE) (01045)	MANGA-NESE, TOTAL RECOV-ERABLE (UG/L AS MN) (01055)	BORON, DIS-SOLVED (UG/L AS B) (01020)
650	--	1200	300	--	--	560	--	--	--	--	--	--
34	5.0	12	92	--	--	360	--	--	--	--	--	--
130	11	70	87	--	--	530	--	--	--	--	--	--
320	19	500	150	--	--	580	--	.11	--	2100	--	120
16	8.0	6.0	180	--	--	380	--	--	--	--	--	--
53	9.0	24	140	--	--	440	--	--	--	--	--	--
230	19	470	200	--	--	640	--	.05	--	1600	--	280
74	13	6.0	470	--	--	520	--	--	--	--	--	--
1600	47	2900	72	--	--	380	--	.28	--	690	--	--
160	16	300	170	--	--	570	--	--	--	--	--	--
200	18	440	180	--	--	540	--	--	--	--	--	--
39	14	14	170	--	--	260	--	--	--	--	--	--
66	13	72	100	--	--	480	ND	.04	--	110	--	250
29	6.0	22	83	--	--	240	--	--	--	--	--	--
620	27	1700	120	--	--	400	--	.09	--	1500	--	360
630	5.0	80	600	--	--	1040	--	--	--	--	--	--
730	14	530	300	.20	32	720	0	--	2100	--	--	2300
660	12	500	290	.20	31	910	0	--	2000	--	--	2200
720	13	530	300	.30	31	890	0	--	2100	--	--	2300
--	--	--	--	--	--	--	--	--	--	--	--	--
770	12	520	310	.10	30	920	0	--	2200	--	--	2300
720	9.9	510	310	.10	31	910	0	--	2100	--	--	2400
--	--	--	--	--	--	--	--	--	--	--	--	--
700	12	510	300	.20	31	920	0	--	2100	--	--	2400
690	13	510	290	.20	32	920	--	--	2100	--	--	2200
690	13	510	300	.20	29	930	0	--	2100	--	--	2300
680	11	500	300	.20	27	900	0	--	2000	--	--	2200
720	12	530	290	.20	29	920	0	--	2100	--	--	2200
700	12	530	290	.20	28	890	0	--	2100	--	--	2200
710	12	510	330	.20	30	890	0	--	2100	--	--	2300
--	--	330	810	--	--	350	0	--	--	--	--	--
--	--	260	870	.20	24	230	0	--	2200	--	--	--
130	18	120	190	--	--	500	--	--	730	--	--	--

TABLE 2. -- CHEMICAL ANALYSES OF GROUND WATER IN BROWN COUNTY - continued

PRINCIPAL AQUIFER/ LOCAL IDENTIFIER	DATE OF SAMPLE	DEPTH OF WELL (FEET) (00003)	AGENCY COL- LECTING SAMPLE (CODE NUMBER) (00027)	AGENCY ANA- LYZING SAMPLE (CODE NUMBER) (00028)	TEMPER- ATURE (DEG C) (00010)	SPE- CIFIC CON- DUC- TANCE (US/CM) (00095)	PH (STAND- ARD UNITS) (00400)	HARD- NESS (MG/L AS CACO3) (00900)	CALCIUM DIS- SOLVED (MG/L AS CA) (00915)	MAGNE- SIUM, DIS- SOLVED (MG/L AS MG) (00925)
Middle James aquifer (cont.)										
122N64W 5AAA	07-19-49	85	1028	1028	13.5	1220	7.2	360	--	--
--do--	08-15-49	85	1028	1028	--	1140	7.6	540	76	85
122N64W13AAAA2	10-14-71	64	1028	84913	8.0	3870	7.5	370	97	31
--do--	06-27-72	64	1028	84913	8.0	3860	7.6	340	92	27
--do--	10-26-72	64	1028	84913	8.0	3890	7.6	330	87	28
--do--	05-16-73	64	1028	84913	8.0	3640	7.4	320	87	24
--do--	10-19-73	64	1028	84913	8.0	3770	7.6	320	85	26
--do--	05-15-74	64	1028	84913	8.0	3960	7.5	330	88	26
--do--	10-11-74	64	1028	84913	8.0	4200	6.8	300	82	24
--do--	06-12-75	64	1028	84913	8.0	3400	7.5	310	82	25
--do--	10-09-75	64	1028	84913	8.0	3550	7.7	330	89	25
--do--	04-16-76	64	1028	84913	8.5	4200	7.5	310	82	26
--do--	10-06-76	64	1028	80020	8.0	3900	7.5	320	87	24
--do--	04-27-77	64	1028	80020	8.5	3800	7.5	330	92	24
--do--	04-21-78	64	1028	80020	--	3900	7.7	330	86	27
122N65W25DDDD	06-01-82	146	1028	1028	--	1550	7.8	330	85	28
123N62W31DAA2	06-21-49	44	1028	1028	--	3290	7.0	2000	--	--
123N63W 2C	0- -76	130	1028	1028	--	2640	7.3	640	--	--
123N63W20CDDA	10-13-71	180	1028	84913	9.5	9510	7.6	230	56	23
123N63W20DADA	08-06-49	50	1028	1028	--	700	7.1	370	--	--
--do--	08-09-56	50	1028	1028	10.5	650	7.5	300	80	24
123N63W20DDC	07-08-49	50	1028	1028	7.0	2320	7.3	760	--	--
123N63W34DDD	10-08-71	51	1028	84913	8.0	2230	7.3	760	210	57
--do--	06-26-72	51	1028	84913	8.0	2370	7.4	890	250	64
--do--	10-26-72	51	1028	84913	8.0	2320	7.4	860	240	64
--do--	05-16-73	51	1028	84913	8.0	2120	7.3	780	220	55
--do--	10-19-73	51	1028	84913	8.0	2140	7.4	720	200	54
--do--	05-15-74	51	1028	84913	8.0	2130	7.7	760	210	56
--do--	10-11-74	51	1028	84913	8.0	2250	7.4	730	210	51
--do--	06-10-75	51	1028	84913	8.0	2040	7.2	710	200	51
--do--	10-09-75	51	1028	84913	8.0	2010	8.0	710	200	50
--do--	04-15-76	51	1028	84913	9.5	2220	7.2	690	190	53
--do--	10-05-76	51	1028	80020	11.0	2180	7.3	720	200	53

SODIUM, DIS-SOLVED (MG/L AS NA) (00930)	POTAS-SIUM, DIS-SOLVED (MG/L AS K) (00935)	CHLO-RIDE, DIS-SOLVED (MG/L AS CL) (00940)	SULFATE DIS-SOLVED (MG/L AS SO4) (00945)	FLUO-RIDE, DIS-SOLVED (MG/L AS F) (00950)	SILICA, DIS-SOLVED (MG/L AS SIO2) (00955)	BICAR-BONATE FET-FLD (MG/L AS HCO3) (00440)	CAR-BONATE FET-FLD (MG/L AS CO3) (00445)	NITRO-GEN, NITRATE TOTAL (MG/L AS N) (00620)	SOLIDS, SUM OF CONSTI-TUENTS, DIS-SOLVED (MG/L) (70301)	IRON, TOTAL RECOV-ERABLE (UG/L AS FE) (01045)	MANGA-NESE, TOTAL RECOV-ERABLE (UG/L AS MN) (01055)	BORON, DIS-SOLVED (UG/L AS B) (01020)
--	--	47	270	--	--	410	0	--	--	--	--	--
--	--	44	200	.40	28	430	0	--	--	--	--	--
740	20	850	260	.40	27	570	0	--	2300	--	--	2000
700	18	910	150	.40	28	620	0	--	2200	--	--	2300
740	19	920	130	.50	27	600	0	--	2200	--	--	1900
720	19	930	110	.20	27	620	0	--	2200	--	--	1900
740	17	940	100	.40	28	560	0	--	2200	--	--	2000
730	16	930	99	.40	28	620	0	--	2200	--	--	2000
700	17	930	83	.30	28	610	--	--	2200	--	--	1900
710	16	940	83	.30	27	620	0	--	2200	--	--	310
730	17	950	77	.30	24	620	0	--	2200	--	--	1800
700	17	960	75	.30	25	580	0	--	2200	--	--	1900
720	15	940	80	.30	25	600	0	--	2200	--	--	1800
710	16	920	82	.40	27	600	0	--	2200	--	--	1900
660	16	920	20	.30	28	630	0	--	2100	--	--	1900
220	14	150	87	--	--	670	ND	.04	--	40	--	450
--	--	320	1300	--	--	370	0	--	--	--	--	--
330	--	--	--	--	--	--	--	--	--	--	--	--
2000	21	2800	25	.50	9.8	640	0	--	5300	--	--	4000
--	--	4.8	82	--	--	400	0	--	--	--	--	130
21	8.0	2.0	28	.10	24	380	0	--	370	--	--	--
--	--	82	760	--	--	1160	0	--	--	--	--	--
230	13	97	800	.20	30	430	0	--	1600	--	--	730
230	14	98	880	.10	30	430	0	--	1800	--	--	790
230	15	98	840	.30	29	420	0	--	1700	--	--	800
230	14	100	780	.10	29	440	0	--	1600	--	--	800
240	14	96	720	.30	29	390	0	--	1500	--	--	840
220	13	95	720	.20	30	440	0	--	1600	--	--	830
220	14	96	700	.20	29	440	--	--	1500	--	--	860
210	14	94	710	.20	28	440	0	--	1500	--	--	850
230	15	92	720	.20	25	450	0	--	1600	--	--	860
230	14	98	690	.20	27	450	0	--	1500	--	--	800
230	14	95	750	.20	27	430	0	--	1600	--	--	820

TABLE 2. -- CHEMICAL ANALYSES OF GROUND WATER IN BROWN COUNTY - continued

PRINCIPAL AQUIFER/ LOCAL IDENTIFIER	DATE OF SAMPLE	DEPTH OF WELL (FEET) (00003)	AGENCY COL-LECTING SAMPLE (CODE NUMBER) (00027)	AGENCY ANA-LYZING SAMPLE (CODE NUMBER) (00028)	TEMPER-ATURE (DEG C) (00010)	SPE-CIFIC CON-DUC-TANCE (US/CM) (00095)	PH (STAND-ARD UNITS) (00400)	HARD-NESS (MG/L AS CACO3) (00900)	CALCIUM DIS-SOLVED (MG/L AS CA) (00915)	MAGNE-SIUM, DIS-SOLVED (MG/L AS MG) (00925)
Middle James aquifer (cont.)										
123N63W34DDD	04-27-77	51	1028	80020	8.5	2000	7.1	740	210	53
--do--	04-21-78	51	1028	80020	10.5	2100	7.2	720	200	54
123N64W11ABA	06-23-49	72	1028	1060	12.0	1180	7.6	250	--	--
123N64W16DCD2	07-01-49	80	1028	1060	10.0	1640	7.7	200	--	--
123N64W17ADAA4	07-09-49	88	1028	1028	12.5	2560	7.3	87	--	--
123N64W22ADA	06-27-49	52	1028	1060	9.0	1700	7.4	200	--	--
123N64W34BBBB	06-01-82	126	1028	1028	--	2050	7.5	480	120	45
123N64W34DDB	05-23-77	185	1028	1028	--	1020	7.5	440	140	21
125N62W 1CCC2	08-09-56	110	1028	1028	12.5	1480	7.4	380	--	--
125N62W21CCCC	06-23-72	166	1028	84913	10.0	3400	7.9	210	54	18
125N62W28CBBB	08-26-68	97	1028	1028	--	--	7.2	470	150	22
125N62W28DBBA	08-09-56	82	1028	1028	10.5	2020	7.6	410	120	28
125N62W29AAAD	08- -68	92	9746	46006	--	--	--	380	93	35
--do--	09-01-68	92	1028	46006	--	--	--	380	93	35
125N62W33CBBB	08- -68	125	1028	1028	--	--	--	2000	800	7.0
125N63W 2BCCC	0- -68	90	1028	46006	--	--	--	360	85	36
125N63W10AAAA	08- -69	110	1028	46004	--	--	--	1100	170	160
125N63W13D	03-17-75	190	1028	1028	--	2000	--	560	170	34
125N63W24B	03-17-75	150	1028	1028	--	3350	7.8	660	190	45
126N61W 5ADC	09-08-76	45	1028	1028	--	730	7.5	440	120	34
127N60W18BACD	0- -76	105	1028	1028	--	1500	7.6	170	53	9.0
--do--	07-30-76	105	1028	1028	--	1620	7.5	260	76	16
127N61W20CDDC	09-01-77	164	1028	1028	--	3610	7.9	240	68	18
127N61W20DCC2	06-17-64	144	1028	1028	--	1950	7.3	320	110	12
127N61W32BBB	07-29-77	182	1028	1028	--	1920	7.7	320	89	23
128N60W 5A	08-17-76	180	1028	1028	--	5520	7.6	420	92	47
128N60W13BBBB	08-02-77	142	1028	1028	--	1060	7.7	190	61	10
128N60W14BBC	09-10-76	130	1028	1028	--	793	7.2	220	60	18
128N60W15AAA	09-22-76	130	1028	1028	--	850	8.0	180	59	8.0
--do--	0- -77	130	1028	1028	--	887	7.5	190	55	13
128N60W19BBCC	07-31-79	92	1028	1028	--	1680	6.9	200	32	29
128N60W30BBB	0- -76	120	1028	1028	--	1330	7.6	340	95	24
--do--	08-30-76	120	1028	1028	--	988	7.3	320	96	20

SODIUM, DIS-SOLVED (MG/L AS NA) (00930)	POTAS-SIUM, DIS-SOLVED (MG/L AS K) (00935)	CHLO-RIDE, DIS-SOLVED (MG/L AS CL) (00940)	SULFATE DIS-SOLVED (MG/L AS SO4) (00945)	FLUO-RIDE, DIS-SOLVED (MG/L AS F) (00950)	SILICA, DIS-SOLVED (MG/L AS SIO2) (00955)	BICAR-BONATE FET-FLD (MG/L AS HCO3) (00440)	CAR-BONATE FET-FLD (MG/L AS CO3) (00445)	NITRO-GEN, NITRATE TOTAL (MG/L AS N) (00620)	SOLIDS, SUM OF CONSTI-TUENTS, DIS-SOLVED (MG/L) (70301)	IRON, TOTAL RECOV-ERABLE (UG/L AS FE) (01045)	MANGA-NESE, TOTAL RECOV-ERABLE (UG/L AS MN) (01055)	BORON, DIS-SOLVED (UG/L AS B) (01020)
230	15	92	690	.20	29	440	0	--	1500	--	--	820
220	14	94	710	.20	28	450	0	--	1500	--	--	840
--	--	22	230	--	--	450	0	--	--	--	--	--
--	--	120	230	--	--	530	0	--	--	--	--	--
--	--	470	100	--	--	610	0	--	--	--	--	--
--	--	200	220	--	--	430	0	--	--	--	--	--
260	16	350	41	--	--	660	ND	.42	--	100	--	300
71	9.0	17	220	--	--	410	--	--	--	--	--	--
--	--	130	220	--	--	480	0	--	--	--	--	--
580	14	970	7.8	.30	29	210	0	--	1800	--	--	1700
--	--	300	150	.50	--	--	--	ND	--	1400	500	--
260	13	360	140	.10	28	430	0	--	1200	--	--	1100
340	--	500	80	.80	--	--	--	--	--	2700	--	--
340	--	500	80	.80	--	--	--	--	1300	--	--	--
--	--	340	--	4.7	--	--	740	--	--	400	--	--
80	--	30	230	.60	--	--	--	--	780	--	--	--
310	--	52	1000	.60	--	--	--	--	2300	--	--	--
250	24	390	160	--	--	310	--	--	--	--	--	--
630	26	720	410	--	--	260	--	--	--	--	--	--
12	3.0	9.0	56	--	--	420	--	--	--	--	--	--
320	21	10	--	--	--	--	--	--	--	--	--	--
310	7.0	110	210	--	--	650	--	--	--	--	--	--
680	17	990	13	--	--	420	--	.09	--	390	--	1400
65	13	360	82	--	--	510	--	--	1600	--	--	--
300	16	390	48	--	--	420	--	--	--	--	--	--
1000	23	1500	ND	--	--	620	--	--	--	--	--	--
160	11	48	81	--	--	490	--	ND	--	460	--	220
110	15	22	32	--	--	460	--	--	--	--	--	--
120	12	45	39	--	--	450	--	--	--	--	--	--
120	9.0	40	--	--	--	--	--	--	--	--	--	--
390	16	200	310	--	--	480	--	.03	--	610	--	540
140	13	65	--	--	--	--	--	--	--	--	--	--
84	14	33	140	--	--	470	--	--	--	--	--	--

TABLE 2. -- CHEMICAL ANALYSES OF GROUND WATER IN BROWN COUNTY - continued

PRINCIPAL AQUIFER/ LOCAL IDENTIFIER	DATE OF SAMPLE	DEPTH OF WELL (FEET) (00003)	AGENCY COL- LECTING SAMPLE (CODE NUMBER) (00027)	AGENCY ANA- LYZING SAMPLE (CODE NUMBER) (00028)	TEMPER- ATURE (DEG C) (00010)	SPE- CIFIC CON- DUC- TANCE (US/CM) (00095)	PH (STAND- ARD UNITS) (00400)	HARD- NESS (MG/L AS CACO3) (00900)	CALCIUM DIS- SOLVED (MG/L AS CA) (00915)	MAGNE- SIUM, DIS- SOLVED (MG/L AS MG) (00925)
Middle James aquifer (cont.)										
128N60W30CAA	09-22-76	106	1028	1028	--	1330	7.6	340	95	24
128N61W 1BABB	07-31-79	97	1028	1028	--	1470	7.7	310	88	22
128N61W 1BBBB	08-02-77	72	1028	1028	--	1580	7.6	340	74	38
128N61W 1CBD	09-22-76	109	1028	1028	--	1650	7.6	390	110	28
128N61W11DDB	07-27-76	98	1028	1028	--	741	7.0	320	89	23
128N61W11DDBA	04-16-82	110	1028	1028	--	700	7.3	320	96	19
128N61W12BBBC	07-31-79	71	1028	1028	--	795	7.6	240	56	24
128N61W12CCA	0- -76	95	1028	1028	--	723	7.6	320	84	27
128N61W13CAAC	09-22-76	94	1028	1028	--	1860	7.8	490	140	35
--do--	0- -77	94	1028	1028	--	1940	7.7	340	100	21
128N61W14AACC	08-27-76	75	1028	1028	--	758	7.3	320	100	18
128N61W15AAAA	08-02-77	82	1028	1028	--	2230	7.5	400	110	30
128N61W17BAAA	06-21-72	146	1028	84913	10.0	5690	7.6	160	44	12
128N61W22DDAD	02- -58	98	1028	46004	--	--	7.7	350	100	25
--do--	02-17-58	98	1028	1028	--	--	--	350	100	25
128N61W22DDD	02- -58	93	1028	46004	--	--	8.0	270	75	21
--do--	10- -63	93	1028	46004	--	--	7.4	320	90	22
--do--	10-28-65	93	1028	1028	--	--	--	340	100	21
--do--	03-25-76	93	1028	1028	--	--	--	340	95	25
--do--	12-28-77	93	1028	1028	--	--	--	--	--	--
--do--	05-04-78	93	1028	1028	--	--	--	360	100	27
128N61W22DDDC	02-17-58	98	1028	1028	--	--	--	270	75	21
--do--	11-03-60	98	1028	1028	--	--	--	330	94	23
--do--	10- -63	98	1028	1028	--	--	--	320	90	22
128N61W22DDDD	05-04-78	99	1028	1028	--	--	--	360	100	27
--do--	09-22-80	99	1028	1028	--	--	--	350	99	26
--do--	12-17-80	99	1028	1028	--	--	--	--	--	--
128N61W23ABBA	08-02-77	96	1028	1028	--	859	7.8	240	67	18
128N61W23CCCD	08-02-77	103	1028	1028	--	869	7.7	310	86	23
128N61W24CAAA	11-14-75	80	1028	1028	--	2010	7.9	260	55	30
--do--	0- -76	80	1028	1028	--	2000	7.6	230	67	15
--do--	0- -77	80	1028	1028	--	1880	7.4	210	59	16
128N61W25BDCC	09-19-74	77	1028	1028	--	1120	8.2	200	58	14

SODIUM, DIS-SOLVED (MG/L AS NA) (00930)	POTAS-SIUM, DIS-SOLVED (MG/L AS K) (00935)	CHLO-RIDE, DIS-SOLVED (MG/L AS CL) (00940)	SULFATE DIS-SOLVED (MG/L AS SO4) (00945)	FLUO-RIDE, DIS-SOLVED (MG/L AS F) (00950)	SILICA, DIS-SOLVED (MG/L AS SIO2) (00955)	BICAR-BONATE FET-FLD (MG/L AS HCO3) (00440)	CAR-BONATE FET-FLD (MG/L AS CO3) (00445)	NITRO-GEN, NITRATE TOTAL (MG/L AS N) (00620)	SOLIDS, SUM OF CONSTI-TUENTS, DIS-SOLVED (MG/L) (70301)	IRON, TOTAL RECOV-ERABLE (UG/L AS FE) (01045)	MANGA-NESE, TOTAL RECOV-ERABLE (UG/L AS MN) (01055)	BORON, DIS-SOLVED (UG/L AS B) (01020)
140	13	65	220	--	--	480	--	--	--	--	--	--
320	14	130	340	--	--	460	--	.05	--	500	--	530
180	13	110	280	--	--	470	--	.36	--	33000	--	210
180	17	100	310	--	--	520	--	--	--	--	--	--
25	3.0	16	31	--	--	420	--	--	--	--	--	--
31	8.0	6.0	32	--	--	390	ND	--	--	--	--	--
98	10	60	96	--	--	370	--	.36	--	490	--	140
31	13	13	--	--	--	--	--	--	--	--	--	--
230	15	90	420	--	--	540	--	--	--	--	--	--
300	14	220	--	--	--	--	--	--	--	--	--	--
24	7.0	15	36	--	--	430	--	--	--	--	--	--
330	20	250	370	--	--	420	--	ND	--	680	--	160
1100	14	1500	7.0	1.4	31	660	0	--	3000	--	--	3400
140	12	41	230	.10	--	460	--	--	--	--	--	--
140	12	41	220	.10	--	460	--	ND	--	1100	200	--
100	9.9	19	150	.10	--	390	--	--	--	--	--	--
84	8.3	13	120	.20	--	430	--	--	590	--	--	--
92	9.1	18	220	.20	--	380	--	.90	--	600	300	--
74	8.4	31	100	.50	--	420	--	<1.0	--	900	300	--
--	--	--	--	--	--	--	--	--	--	--	--	--
75	8.0	35	110	.30	--	420	--	<.10	--	500	300	--
100	9.9	19	150	.10	--	390	--	.60	--	1000	ND	--
97	7.8	17	140	.20	--	490	--	1.0	--	1800	300	--
84	8.3	13	120	.20	--	430	--	ND	--	1200	200	--
73	8.0	33	110	.30	--	420	--	.60	--	400	120	--
84	8.4	42	120	.30	--	410	--	<.10	--	800	300	--
--	--	--	--	--	--	--	--	--	--	--	--	--
100	8.0	33	120	--	--	430	--	.12	--	100	--	280
72	7.0	22	94	--	--	420	--	ND	--	400	--	420
420	14	280	200	--	--	430	5	--	--	--	--	--
360	13	310	--	--	--	--	--	--	--	--	--	--
310	13	290	--	--	--	--	--	--	--	--	--	--
200	16	96	86	--	--	470	--	--	--	--	--	--

TABLE 2. -- CHEMICAL ANALYSES OF GROUND WATER IN BROWN COUNTY - continued

PRINCIPAL AQUIFER/ LOCAL IDENTIFIER	DATE OF SAMPLE	DEPTH OF WELL (FEET) (00003)	AGENCY COL- LECTING SAMPLE (CODE NUMBER) (00027)	AGENCY ANA- LYZING SAMPLE (CODE NUMBER) (00028)	TEMPER- ATURE (DEG C) (00010)	SPE- CIFIC CON- DUC- TANCE (US/CM) (00095)	PH (STAND- ARD UNITS) (00400)	HARD- NESS (MG/L AS CACO3) (00900)	CALCIUM DIS- SOLVED (MG/L AS CA) (00915)	MAGNE- SIUM, DIS- SOLVED (MG/L AS MG) (00925)
Middle James aquifer (cont.)										
128N61W25BDCC	01-28-75	77	1028	1028	--	927	7.3	390	110	28
128N61W27AABA	0- -76	95	1028	1028	--	--	--	200	45	22
128N61W27DACC	09-03-76	120	1028	1028	--	841	7.5	280	73	24
128N61W35DDDD	08-02-77	144	1028	1028	--	1720	7.6	320	79	29
Deep James aquifer										
121N64W 2AADD2	07-21-82	200	1028	1028	12.0	--	--	450	140	24
121N64W 2ADAB	08-26-59	200	1028	1028	--	3100	7.3	520	150	35
121N65W34CCCC	06-27-72	344	1028	1028	8.0	1530	7.4	500	150	30
--do--	05-16-74	344	1028	1028	8.5	1550	7.3	530	160	31
--do--	10-09-75	344	1028	1028	8.0	1460	7.6	530	160	31
--do--	04-15-76	344	1028	1028	6.0	1570	7.3	500	150	30
--do--	04-27-77	344	1028	1028	7.0	1470	7.2	530	160	31
--do--	04-24-78	344	1028	80020	--	1540	7.4	540	160	33
--do--	06-25-81	344	1028	1028	--	1350	7.7	440	120	34
123N63W15D	0- -76	160	1028	1028	--	1680	7.7	170	--	--
126N62W 8	08-20-76	238	1028	1028	--	3090	7.5	260	73	18
126N62W17DAAA	08-02-77	271	1028	1028	--	3080	7.3	410	120	26
126N62W20ADD	06-13-75	290	1028	1028	--	2470	8.9	300	85	21
--do--	06-16-75	290	1028	1028	--	1560	7.4	240	69	17
Pleistocene aquifer										
121N60W27CC	08-08-56	30	1028	1028	10.0	3040	8.6	28	--	--
121N60W28AADA2	08-08-56	32	1028	1028	11.0	2330	7.7	520	130	47
121N60W34DCDA	07-10-63	38	1028	1028	--	5000	--	1700	360	190
121N61W13CCC2	08-08-56	65	1028	1028		2080	7.5	490	--	--
121N61W23CCCD	08-08-56	40	1028	1028	8.5	1050	7.7	530	--	--
121N61W36DDDD	10-05-71	35	1028	84913	8.5	8200	7.3	1700	280	250
--do--	06-26-72	35	1028	84913	7.5	8880	7.4	2100	330	310
--do--	10-25-72	35	1028	84913	8.5	8250	7.6	1800	290	270
--do--	05-15-73	35	1028	84913	6.5	8460	7.2	1700	270	250
--do--	10-18-73	35	1028	84913	10.5	9890	7.3	1700	280	250
--do--	05-14-74	35	1028	84913	6.5	9110	7.3	2000	300	250

SODIUM, DIS-SOLVED (MG/L AS NA) (00930)	POTAS-SIUM, DIS-SOLVED (MG/L AS K) (00935)	CHLO-RIDE, DIS-SOLVED (MG/L AS CL) (00940)	SULFATE DIS-SOLVED (MG/L AS SO4) (00945)	FLUO-RIDE, DIS-SOLVED (MG/L AS F) (00950)	SILICA, DIS-SOLVED (MG/L AS SIO2) (00955)	BICAR-BONATE FET-FLD (MG/L AS HCO3) (00440)	CAR-BONATE FET-FLD (MG/L AS CO3) (00445)	NITRO-GEN, NITRATE TOTAL (MG/L AS N) (00620)	SOLIDS, SUM OF CONSTI-TUENTS, DIS-SOLVED (MG/L) (70301)	IRON, TOTAL RECOV-ERABLE (UG/L AS FE) (01045)	MANGA-NESE, TOTAL RECOV-ERABLE (UG/L AS MN) (01055)	BORON, DIS-SOLVED (UG/L AS B) (01020)
75	10	22	110	--	--	440	--	--	--	--	--	--
90	--	30	100	--	--	--	--	<.50	--	800	150	--
45	8.0	24	52	--	--	440	--	--	--	--	--	--
270	14	150	300	--	--	510	--	.08	--	1400	--	510
440	14	510	440	.50	--	310	--	<.10	--	--	--	--
410	19	390	460	--	--	240	--	--	--	--	--	--
130	14	170	280	.20	33	360	0	--	990	--	--	830
130	13	170	270	.30	33	360	0	--	990	--	--	830
130	15	180	270	.20	28	360	0	--	1000	--	--	840
120	14	170	250	.20	30	360	0	--	940	--	--	790
130	14	170	260	.30	32	360	0	--	980	--	--	780
120	13	190	250	.20	32	370	0	--	980	--	--	810
120	21	260	240	--	--	140	ND	1.0	940	8500	--	790
320	--	--	--	--	--	--	--	--	--	--	--	--
490	23	840	ND	--	--	220	--	--	--	--	--	--
480	23	900	28	--	--	200	--	.23	--	380	--	480
450	24	610	22	--	--	230	5	--	--	--	--	--
360	18	14	110	--	--	690	--	--	--	--	--	--
--	--	170	940	--	--	240	31	--	--	--	--	--
320	12	150	720	.20	33	360	0	--	1600	--	--	410
620	18	340	2100	--	--	370	--	--	--	--	--	--
--	--	130	460	--	--	560	0	--	--	--	--	--
--	--	34	230	--	--	370	0	--	--	--	--	--
1700	9.8	150	4400	.80	28	940	0	--	7300	--	--	1000
1700	35	170	4600	1.0	27	1030	0	--	7700	--	--	1000
1700	23	150	4200	1.3	30	1160	0	--	7200	--	--	1200
1800	16	160	4300	.40	27	1140	0	--	7400	--	--	1200
1800	14	150	4300	.30	29	1100	0	--	7400	--	--	1400
1800	14	150	4300	.30	29	1100	0	--	7400	--	--	1100

TABLE 2. -- CHEMICAL ANALYSES OF GROUND WATER IN BROWN COUNTY - continued

PRINCIPAL AQUIFER/ LOCAL IDENTIFIER	DATE OF SAMPLE	DEPTH OF WELL (FEET) (00003)	AGENCY COL- LECTING SAMPLE (CODE NUMBER) (00027)	AGENCY ANA- LYZING SAMPLE (CODE NUMBER) (00028)	TEMPER- ATURE (DEG C) (00010)	SPE- CIFIC CON- DUC- TANCE (US/CM) (00095)	PH (STAND- ARD UNITS) (00400)	HARD- NESS (MG/L AS CACO3) (00900)	CALCIUM DIS- SOLVED (MG/L AS CA) (00915)	MAGNE- SIUM, DIS- SOLVED (MG/L AS MG) (00925)
Pleistocene aquifer (cont.)										
121N61W36DDDD	10-10-74	35	1028	84913	9.0	8200	6.8	1900	300	290
--do--	06-11-75	35	1028	84913	6.5	9000	7.4	1900	290	290
--do--	10-10-75	35	1028	84913	10.0	4400	7.3	2000	310	290
--do--	04-16-76	35	1028	80020	8.0	8400	7.2	1900	290	280
--do--	10-05-76	35	1028	80020	11.0	8600	7.1	1900	300	280
--do--	04-28-77	35	1028	80020	6.0	7400	7.2	1900	310	270
--do--	04-24-78	35	1028	80020	--	8400	7.3	1700	250	260
121N62W 1BBA	07-20-49	28	1028	1028	9.0	685	7.1	350	--	--
121N62W 2AAB3	07-20-49	30	1028	1028	9.0	1890	7.4	1200	--	--
121N62W 8ABBA2	08-10-56	43	1028	1028	--	1960	8.0	880	250	63
121N62W25DAD	07-20-49	33	1028	1028	8.5	1230	7.3	350	--	--
122N60W24BACB	07-13-78	102	84610	84610		4440	8.5	23	5.4	2.4
122N61W18ADDD2	08-10-56	25	1028	1028	11.5	3950	8.0	1700	240	260
122N62W 2CCD	06-21-49	28	1028	1028	8.5	2140	7.4	1300	--	--
122N62W19DCC	08-15-49	41	1028	1028	10.0	2950	7.5	1500	400	110
122N62W20BBDB	06-20-49	32	1028	1028	8.5	4530	7.1	--	--	--
122N62W22CCCD	06-20-49	11	1028	1028	8.5	1210	7.4	630	--	--
122N62W27DCD	06-22-49	26	1028	1028	8.5	4780	7.1	2800	--	--
122N62W28DAA2	06-21-49	34	1028	1028	8.5	2800	7.2	1400	--	--
122N62W29DDBD2	06-21-49	36	1028	1028	8.5	1100	7.2	400	--	--
122N62W32DAA2	06-22-49	32	1028	1028	--	2510	7.2	620	--	--
122N62W34ABBC2	06-22-49	29	1028	1028	8.5	4590	7.7	1300	--	--
122N62W35ADDD	06-22-49	32	1028	1008	8.5	4410	6.9	--	--	--
122N62W35CCDB3	06-22-49	32	1028	1028	8.5	3040	7.2	--	--	--
122N65W 3AAB	07-26-49	9	1028	1028	11	1600	7.5	330	--	--
--do--	08-15-49	9	1028	1028	11	2220	7.7	980	210	110
122N65W 4ACA	07-26-49	19	1028	1028	7.5	2910	7.7	610	--	--
122N65W 7DDCD2	07-27-49	8	1028	1028		1350	7.2	610	--	--
122N65W 7DDDD	08-15-49	16	1028	1028	8.5	5100	7.6	2200	490	240
122N65W 8AD	07-27-49	20	1028	1028	8.5	2030	7.0	660	--	--
122N65W 9ADC2	07-26-49	20	1028	1028	7.5	1620	7.3	360	--	--
123N60W 5CBBB	10-29-69	45	1028	1028	--	730	7.9	330	85	29
123N60W 9BAB2	06-12-63	90	1028	46001	--	3800	--	410	100	39

SODIUM, DIS-SOLVED (MG/L AS NA) (00930)	POTAS-SIUM, DIS-SOLVED (MG/L AS K) (00935)	CHLO-RIDE, DIS-SOLVED (MG/L AS CL) (00940)	SULFATE DIS-SOLVED (MG/L AS SO4) (00945)	FLUO-RIDE, DIS-SOLVED (MG/L AS F) (00950)	SILICA, DIS-SOLVED (MG/L AS SIO2) (00955)	BICAR-BONATE FET-FLD (MG/L AS HCO3) (00440)	CAR-BONATE FET-FLD (MG/L AS CO3) (00445)	NITRO-GEN, NITRATE TOTAL (MG/L AS N) (00620)	SOLIDS, SUM OF CONSTI-TUENTS, DIS-SOLVED (MG/L) (70301)	IRON, TOTAL RECOV-ERABLE (UG/L AS FE) (01045)	MANGA-NESE, TOTAL RECOV-ERABLE (UG/L AS MN) (01055)	BORON, DIS-SOLVED (UG/L AS B) (01020)
1600	20	150	4200	.30	29	1020	--	--	7100	--	--	1900
1700	21	150	4600	.40	25	1060	0	--	7600	--	--	730
1800	20	150	4600	.40	25	810	0	--	7600	--	--	1100
1700	21	160	4400	.40	25	1110	0	--	7400	--	--	1100
1800	19	140	4700	.40	26	1070	0	--	7800	--	--	1200
1800	20	160	4600	.40	26	1030	0	--	7700	--	--	1200
1700	19	130	4000	.40	26	1110	0	--	6900	--	--	1200
--	--	5.4	100	--	--	320	0	--	--	--	--	--
--	--	50	500	--	--	400	0	--	--	--	--	--
100	30	120	500	.40	21	530	0	--	1300	--	--	350
--	--	87	180	--	--	400	0	--	--	--	--	--
530	--	220	1400	--	3.0	360	12	--	--	<10	<2	--
370	16	70	2000	.50	26	340	0	--	3200	--	--	1100
--	--	86	1000	--	--	410	0	--	--	--	--	--
--	--	200	1300	.40	28	290	0	--	2400	--	--	--
--	--	160	1000	--	--	750	0	--	--	--	--	--
--	--	33	360	--	47	340	0	--	--	--	--	--
--	--	480	1700	--	--	520	0	--	--	--	--	--
--	--	130	1000	--	--	370	0	--	--	--	--	--
--	--	66	150	--	--	390	0	--	--	--	--	--
--	--	260	830	--	48	350	0	--	--	--	--	--
--	--	370	--	--	--	400	0	--	--	--	--	--
--	--	--	2100	--	--	410	0	--	--	--	--	--
--	--	200	880	--	--	280	0	--	--	--	--	--
--	--	78	260	--	--	320	0	--	--	--	--	--
--	--	140	380	--	30	330	--	--	1500	--	--	--
--	--	160	840	--	--	590	0	--	--	--	--	--
--	--	61	380	--	--	400	0	--	--	--	--	--
--	--	92	2700	.80	30	340	0	--	4800	--	--	--
--	--	57	590	--	--	600	0	--	--	--	--	--
--	--	130	360	--	--	390	0	--	--	--	--	--
60	11	25	200	.30	28	290	0	--	580	--	--	1200
680	10	540	500	--	--	740	--	--	--	--	--	--

TABLE 2. -- CHEMICAL ANALYSES OF GROUND WATER IN BROWN COUNTY - continued

PRINCIPAL AQUIFER/ LOCAL IDENTIFIER	DATE OF SAMPLE	DEPTH OF WELL (FEET) (00003)	AGENCY COL-LECTING SAMPLE (CODE NUMBER) (00027)	AGENCY ANA-LYZING SAMPLE (CODE NUMBER) (00028)	TEMPER-ATURE (DEG C) (00010)	SPE-CIFIC CON-DUC-TANCE (US/CM) (00095)	PH (STAND-ARD UNITS) (00400)	HARD-NESS (MG/L AS CACO3) (00900)	CALCIUM DIS-SOLVED (MG/L AS CA) (00915)	MAGNE-SIUM, DIS-SOLVED (MG/L AS MG) (00925)
Pleistocene aquifer (cont.)										
123N60W28BBB2	08-10-56	30	1028	1028	9.0	3790	7.5	1500	230	230
123N61W18CAAA	08-10-56	158	1028	1028		2760	7.7	230	--	--
123N62W 5AAA	06-22-49	21	1028	1028	7.5	2150	7.4	1100	--	--
123N62W 5CBCC	10-30-69	39	1028	1028	--	845	8.1	340	91	28
123N62W 6DAD	06-22-49	35	1028	1028	--	1080	7.4	550	--	--
123N62W 9D	0- -76	95	1028	1028	--	2680	7.2	310	87	22
123N62W17BDD	06-23-49	26	1028	1028	7.5	3630	7.3	2400	--	--
123N62W17BDD3	06-23-49	24	1028	1028	7.5	695	7.6	430	--	--
123N62W17DBBB	06-21-49	25	1028	1028	8.5	3670	7.5	2300	--	--
123N62W18DCAB	07-01-68	94	1028	46006	--	1900	7.2	390	--	--
123N62W20BBBB	06-21-49	34	1028	1028	--	2620	7.5	2000	--	--
123N63W15D2	0- -76	90	1028	1028	--	4700	7.5	220	--	--
123N63W17BBB2	07-08-49	28	1028	1028	10.5	5860	7.0	2000	--	--
123N63W17CDC	07-08-49	80	1028	1028	--	1940	7.2	240	--	--
123N63W17CDC3	07-08-49	40	1028	1028	--	9050	7.1	4000	--	--
123N63W18BABA	07-08-49	26	1028	1028	8.5	3670	7.1	1400	--	--
123N63W20AADA	07-08-49	20	1028	1028	10.0	685	7.2	380	--	--
123N63W21BCC	07-08-49	20	1028	1028	10.5	1780	7.1	970	--	--
123N63W22BCCB	08-06-49	18	1028	1028	--	1780	7.1	760	--	--
123N63W22DAAA	09- -75	40	9746	9746	--	--	--	560	100	75
123N65W12CDD	07-15-49	25	1028	1060	7.5	8140	6.9	1300	--	--
123N65W12CDD2	07-15-49	21	1028	1060	8.5	3710	7.3	240	--	--
123N65W22DADA	07-18-49	24	1028	1060	7.0	1350	7.6	710	--	--
123N65W23BBB	07-15-49	22	1028	1060	9.0	1810	7.5	620	--	--
123N65W26DDC	07-18-49	25	1028	1060	8.5	1340	7.2	320	--	--
123N65W34DDD	07-18-49	7	1028	1060		730	7.2	290	--	--
124N61W 1CCC	08-09-56	48	1028	1028		3180	7.5	1700	310	220
124N61W 9CDDA	02-11-63	26	1028	46001	--	1750	--	940	210	100
124N61W24BCB	08-09-56	28	1028	1028		3120	7.6	910	--	--
124N61W27DAA	07-10-64	40	1028	1028	--	4000	--	1300	300	140
124N62W 7AAD	08-10-56	26	1028	1028	9.5	775	7.6	360	--	--
124N62W 8BBBB2	10-07-71	24	1028	84913	8.0	460	7.6	240	61	21
--do--	06-26-72	24	1028	84913	7.5	515	7.9	270	69	23

SODIUM, DIS-SOLVED (MG/L AS NA) (00930)	POTAS-SIUM, DIS-SOLVED (MG/L AS K) (00935)	CHLO-RIDE, DIS-SOLVED (MG/L AS CL) (00940)	SULFATE DIS-SOLVED (MG/L AS SO4) (00945)	FLUO-RIDE, DIS-SOLVED (MG/L AS F) (00950)	SILICA, DIS-SOLVED (MG/L AS SIO2) (00955)	BICAR-BONATE FET-FLD (MG/L AS HCO3) (00440)	CAR-BONATE FET-FLD (MG/L AS CO3) (00445)	NITRO-GEN, NITRATE TOTAL (MG/L AS N) (00620)	SOLIDS, SUM OF CONSTI-TUENTS, DIS-SOLVED (MG/L) (70301)	IRON, TOTAL RECOV-ERABLE (UG/L AS FE) (01045)	MANGA-NESE, TOTAL RECOV-ERABLE (UG/L AS MN) (01055)	BORON, DIS-SOLVED (UG/L AS B) (01020)
400	13	140	1800	.40	26	480	0	--	3100	--	--	610
--	--	420	46	--	--	960	0	--	--	--	--	--
--	--	100	620	--	--	430	0	--	--	--	--	--
28	8.8	29	87	.30	20	330	0	--	460	--	--	900
--	--	34	190	--	--	380	0	--	--	--	--	--
660	16	480	--	--	--	--	--	--	--	40	--	--
--	--	340	1500	--	--	400	0	--	--	--	--	--
--	--	36	140	--	--	340	0	--	--	--	--	--
--	--	310	1500	--	--	360	0	--	--	--	--	--
290	--	--	--	--	--	420	--	--	--	--	--	--
--	--	120	1600	--	--	330	0	--	--	--	--	--
840	--	--	--	--	--	--	--	--	--	--	--	--
--	--	1200	1400	--	--	390	0	--	--	--	--	--
--	--	420	72	--	--	540	0	--	--	--	--	--
--	--	2100	2400	--	--	270	0	--	--	--	--	--
--	--	370	1200	--	--	400	0	--	--	--	--	--
--	--	24	88	--	--	300	0	--	--	--	--	--
--	--	54	660	--	--	400	0	--	--	--	--	--
--	--	110	600	--	--	520	0	--	--	--	--	--
130	--	80	370	--	--	--	--	3.0	--	300	150	--
--	--	1500	2100	--	--	340	0	--	--	--	--	--
--	--	670	620	--	--	370	0	--	--	--	--	--
--	--	39	210	--	--	600	0	--	--	--	--	--
--	--	160	260	--	--	470	0	--	--	--	--	--
--	--	76	96	--	--	650	0	--	--	--	--	--
--	--	29	52	--	--	280	0	--	--	--	--	--
170	22	170	1400	.30	35	450	0	--	2500	--	--	300
17	7.0	120	590	.50	--	280	--	--	--	--	--	--
--	--	230	1100	--	--	430	0	--	--	--	--	--
580	20	240	1800	--	--	470	--	--	--	--	--	--
--	--	20	46	--	--	390	0	--	--	--	--	--
8.1	6.0	3.3	13	.30	28	280	0	--	280	--	--	30
6.0	6.6	4.2	15	.20	27	330	0	--	310	--	--	40

TABLE 2. -- CHEMICAL ANALYSES OF GROUND WATER IN BROWN COUNTY - continued

PRINCIPAL AQUIFER/ LOCAL IDENTIFIER	DATE OF SAMPLE	DEPTH OF WELL (FEET) (00003)	AGENCY COL-LECTING SAMPLE (CODE NUMBER) (00027)	AGENCY ANA-LYZING SAMPLE (CODE NUMBER) (00028)	TEMPER-ATURE (DEG C) (00010)	SPE-CIFIC CON-DUC-TANCE (US/CM) (00095)	PH (STAND-ARD UNITS) (00400)	HARD-NESS (MG/L AS CACO3) (00900)	CALCIUM DIS-SOLVED (MG/L AS CA) (00915)	MAGNE-SIUM, DIS-SOLVED (MG/L AS MG) (00925)
Pleistocene aquifer (cont.)										
124N62W 7AAD	10-26-72	24	1028	84913	8.0	575	7.6	260	65	23
--do--	05-16-73	24	1028	84913	7.5	560	7.7	290	74	25
--do--	10-19-73	24	1028	84913	8.0	460	7.8	230	60	20
--do--	05-14-74	24	1028	84913	7.0	495	7.8	260	66	22
--do--	10-11-74	24	1028	84913	8.0	520	7.3	230	59	20
--do--	06-11-75	24	1028	84913	7.5	460	8.1	220	57	19
--do--	10-10-75	24	1028	84913	8.0	380	7.7	220	56	19
--do--	04-16-76	24	1028	84913	8.0	465	7.7	220	57	20
--do--	10-06-76	24	1028	80020	11.0	430	7.6	220	57	19
--do--	04-26-77	24	1028	80020	8.0	410	7.6	230	60	19
--do--	04-21-78	24	1028	80020	9.5	395	7.9	210	53	19
124N62W29ADA	08-10-56	20	1028	1028	8.5	3660	7.5	2100	410	250
124N63W22CDD	08-09-56	16	1028	1028	--	805	7.9	350	95	27
124N63W23DCC	08-09-56	20	9746	9746	9.0	650	7.7	300	81	24
124N63W27ABBA	08-09-56	10	1028	1028	--	1080	7.0	310	--	--
125N60W 2DDD	0- -62	34	1028	46004	--	--	7.0	1000	250	95
125N60W10AA2	08-09-56	54	1028	1028	--	640	7.8	290	--	--
125N60W25DADA	07-13-78	40	84610	84610		3500	8.2	25	6.0	2.4
125N61W 9BB	08-09-56	42	1028	1028	9.5	1840	7.6	950	270	68
125N62W36AB	08-09-56	102	1028	1028	--	2560	7.5	240	--	--
126N60W35BBB	0- -62	38	1028	46004	--	--	7.2	1800	210	310
128N61W27BAA	06-03-63	25	1028	1028	--	4000	--	1800	380	200
Niobrara aquifer										
121N64W32DDDD	05-01-72	155	1028	84913	--	5200	7.9	220	63	15
Dakota aquifer										
121N60W 2ABC	11-28-55	1070	1028	1028	9.5	3320	7.8	37	--	--
121N61W28BAB	01-15-64	800	1028	1028	--	3500	--	18	4.0	2.0
121N62W 4CB	08-31-64	998	46004	46004	--	--	7.9	220	57	18
--do--	03-04-76	998	46004	46004	--	--	8.0	200	54	17
--do--	01-11-78	998	46004	46004	--	--	8.0	200	54	17

SODIUM, DIS-SOLVED (MG/L AS NA) (00930)	POTAS-SIUM, DIS-SOLVED (MG/L AS K) (00935)	CHLO-RIDE, DIS-SOLVED (MG/L AS CL) (00940)	SULFATE DIS-SOLVED (MG/L AS SO4) (00945)	FLUO-RIDE, DIS-SOLVED (MG/L AS F) (00950)	SILICA, DIS-SOLVED (MG/L AS SIO2) (00955)	BICAR-BONATE FET-FLD (MG/L AS HCO3) (00440)	CAR-BONATE FET-FLD (MG/L AS CO3) (00445)	NITRO-GEN, NITRATE TOTAL (MG/L AS N) (00620)	SOLIDS, SUM OF CONSTI-TUENTS, DIS-SOLVED (MG/L) (70301)	IRON, TOTAL RECOV-ERABLE (UG/L AS FE) (01045)	MANGA-NESE, TOTAL RECOV-ERABLE (UG/L AS MN) (01055)	BORON, DIS-SOLVED (UG/L AS B) (01020)
6.8	6.5	4.8	25	.40	27	300	0	--	310	--	--	40
7.2	8.0	4.0	16	.20	27	340	0	--	330	--	--	50
6.5	6.8	2.4	14	.40	28	280	0	--	280	--	--	780
6.3	7.3	2.3	9.0	.50	27	310	0	--	290	--	--	40
5.9	6.1	1.1	8.3	.30	29	290	--	--	270	--	--	60
4.4	6.7	2.6	8.4	.30	26	270	0	--	260	--	--	40
4.3	6.9	1.8	11	.30	24	280	0	--	260	--	--	40
2.4	6.7	1.9	6.9	.30	25	280	0	--	260	--	--	40
3.6	6.3	2.0	11	.30	26	270	0	--	260	--	--	30
3.3	6.3	2.1	11	.40	27	270	0	--	260	--	--	30
3.5	6.4	2.2	8.4	.30	27	270	0	--	250	--	--	30
28	12	540	480	.00	32	750	0	--	2100	--	--	190
37	4.6	27	83	.20	31	340	0	--	470	--	--	100
21	8.5	9.0	29	.00	28	380	0	--	390	--	--	110
--	--	40	120	--	--	270	0	--	--	--	--	--
39	--	71	820	.00	--	--	--	--	1700	--	--	--
--	--	19	68	--	--	280	0	--	--	--	--	--
470	--	170	1100	--	3.1	320	12	--	--	<10	4	--
32	13	220	300	.10	35	500	0	--	1200	--	--	120
--	--	360	130	--	--	840	0	--	--	--	--	--
450	--	480	1600	.80	--	--	--	--	3900	--	--	--
280	5.0	520	1200	--	--	620	--	--	--	--	--	--
1000	14	1400	76	.70	20	610	--	--	2900	--	--	3900
740	--	190	1100	4.4	--	320	0	--	--	--	--	2500
840	8.0	350	950	3.7	--	390	20	--	--	--	--	--
660	16	290	1000	1.6	--	200	--	.00	--	300	0	--
660	17	310	1000	1.3	--	200	--	1.0	--	200	70	--
650	17	290	1000	1.4	--	200	--	<.10	--	100	90	--

TABLE 2. -- CHEMICAL ANALYSES OF GROUND WATER IN BROWN COUNTY - continued

PRINCIPAL AQUIFER/ LOCAL IDENTIFIER	DATE OF SAMPLE	DEPTH OF WELL (FEET) (00003)	AGENCY COL- LECTING SAMPLE (CODE NUMBER) (00027)	AGENCY ANA- LYZING SAMPLE (CODE NUMBER) (00028)	TEMPER- ATURE (DEG C) (00010)	SPE- CIFIC CON- DUC- TANCE (US/CM) (00095)	PH (STAND- ARD UNITS) (00400)	HARD- NESS (MG/L AS CACO3) (00900)	CALCIUM DIS- SOLVED (MG/L AS CA) (00915)	MAGNE- SIUM, DIS- SOLVED (MG/L AS MG) (00925)
Dakota aquifer (cont.)										
121N62W 4CB	06-27-79	998	46004	46004	--	--	--	--	--	--
--do--	09-23-80	998	46004	46004	--	--	8.0	210	55	17
121N62W24ADDD	11-28-55	1180	1028	1028	12.0	3590	8.5	27	--	--
121N63W18DCC	11-28-55	915	1028	1028	--	3520	8.0	21	5.0	2.1
121N64W 2AADD	09-30-72	1000	1028	1028	--	--	--	42	12	2.9
121N64W28ABAB	06-24-69	975	1028	1028	--	3230	8.3	29	7.5	2.5
122N60W 8CBBA2	04-08-61	1030	1028	1028	17.0	--	--	--	--	--
--do--	04-18-61	1030	1028	46001	17.0	3500	--	30	8.0	2.4
--do--	05-16-68	1030	1028	1028	17.0	3360	8.5	90	30	3.6
--do--	07-22-80	1030	46004	46004	--	3500	--	--	--	--
--do--	07-14-83	1030	46004	46004	--	3500	--	--	--	--
--do--	08-16-84	1030	1028	80020	15.0	3650	8.3	42	11	3.4
122N60W20ABBB	05-17-60	1000	1028	46001	--	700	--	200	60	12
122N60W31CDAC	03- -38	980	1028	1028	--	--	--	34	12	1.0
--do--	05-06-41	980	1028	1028	--	--	--	41	10	4.0
122N60W31CDBA	03- -38	1100	1028	1028	--	--	--	34	12	1.0
--do--	01- -56	1100	1028	46004	--	--	7.7	40	11	3.0
--do--	01-03-56	1100	1028	1028	--	--	--	39	11	2.7
--do--	10- -63	1100	1028	46004	--	--	7.7	15	1.0	3.0
--do--	10-16-63	1100	1028	1028	--	--	--	15	1.0	3.0
--do--	03-31-76	1100	1028	1028	--	--	--	37	9.8	3.0
--do--	01-11-78	1100	1028	1028	--	--	--	37	10	3.0
--do--	03-20-78	1100	1028	1028	--	--	--	--	--	--
122N61W25ADD	07-22-63	800	1028	46001	--	3350	7.6	55	8.0	8.5
122N62W 2DAAD	06-24-69	961	1028	1028	17.0	3250	8.0	110	30	7.4
123N60W 8BCC	11-28-55	1010	1028	1028	--	3110	7.1	82	--	--
123N60W18CDC	06- -72	1100	1028	1028	--	--	7.1	230	37	33
123N60W19CBA	03-25-38	995	1028	1028	--	--	--	130	35	10
--do--	06- -53	995	1028	1028	--	--	--	270	79	17
--do--	02- -58	995	1028	46004	--	--	7.7	170	51	11
--do--	02-24-58	995	1028	1028	--	--	--	260	74	19
--do--	06-18-68	995	1028	1028	--	--	--	230	63	17
--do--	01-12-78	995	1028	1028	--	--	--	94	26	7.0
--do--	09-14-81	995	1028	1028	--	--	--	71	18	6.3
123N60W19CBAB	06- -53	1000	1028	1028	--	--	--	280	74	23

SODIUM, DIS-SOLVED (MG/L AS NA) (00930)	POTAS-SIUM, DIS-SOLVED (MG/L AS K) (00935)	CHLO-RIDE, DIS-SOLVED (MG/L AS CL) (00940)	SULFATE DIS-SOLVED (MG/L AS SO4) (00945)	FLUO-RIDE, DIS-SOLVED (MG/L AS F) (00950)	SILICA, DIS-SOLVED (MG/L AS SIO2) (00955)	BICAR-BONATE FET-FLD (MG/L AS HCO3) (00440)	CAR-BONATE FET-FLD (MG/L AS CO3) (00445)	NITRO-GEN, NITRATE TOTAL (MG/L AS N) (00620)	SOLIDS, SUM OF CONSTI-TUENTS, DIS-SOLVED (MG/L) (70301)	IRON, TOTAL RECOV-ERABLE (UG/L AS FE) (01045)	MANGA-NESE, TOTAL RECOV-ERABLE (UG/L AS MN) (01055)	BORON, DIS-SOLVED (UG/L AS B) (01020)
--	--	--	--	--	--	--	--	--	--	--	--	--
650	17	280	1000	1.3	--	200	--	1.0	--	200	60	--
810	--	330	920	4.4	--	440	19	--	--	--	--	2900
790	6.4	390	720	3.0	10	540	0	--	2200	--	--	3500
690	8.0	220	1000	3.4	--	300	--	ND	--	2100	20	--
700	7.6	390	680	3.4	10	410	0	--	2000	--	--	3200
--	--	--	--	--	--	370	--	--	--	--	--	--
800	7.0	190	1100	2.9	--	370	0	--	--	--	--	--
750	10	190	1000	4.3	9.8	370	13	--	2200	--	--	2700
--	--	--	--	--	--	--	--	--	--	--	--	--
--	--	--	--	--	--	--	--	--	--	--	--	--
850	10	210	1100	4.0	8.7	--	--	--	2400	--	--	2400
80	6.0	11	300	--	--	85	--	--	--	--	--	--
--	--	190	1100	4.0	12	--	--	--	--	200	ND	--
--	--	200	1000	5.0	--	--	--	--	--	300	ND	--
--	--	200	1100	4.0	12	310	--	--	2300	--	--	--
--	--	170	1100	4.0	--	330	--	--	--	--	--	--
--	--	170	1100	4.0	--	330	--	ND	--	600	ND	--
750	10	160	1100	3.8	--	310	--	--	2200	--	--	--
750	10	150	1100	3.8	--	310	--	ND	--	400	ND	--
730	9.5	170	1100	3.0	--	310	--	<1.0	--	400	<20	--
730	9.1	170	1000	3.3	--	310	--	1.8	--	300	50	--
--	--	--	--	--	--	--	--	--	--	--	--	--
650	11	230	1200	--	--	370	--	--	2400	--	--	--
670	13	280	950	4.6	9.2	300	0	--	2100	--	--	2900
680	--	130	1200	1.8	--	160	0	--	--	--	--	1300
--	--	200	1200	--	--	--	--	.89	--	60	300	--
--	--	140	1200	2.4	--	--	--	--	--	300	ND	--
--	--	110	1200	2.2	--	160	--	ND	--	100	--	--
660	15	140	1200	2.5	--	170	--	--	--	--	--	--
590	19	110	1200	2.4	--	140	--	.30	--	3000	ND	--
620	17	110	1200	2.1	--	150	--	ND	--	0	ND	--
680	12	140	1100	2.2	--	230	--	<.10	--	300	60	--
680	12	150	1000	2.1	--	190	19	<.10	--	1000	50	--
--	--	110	1200	2.2	--	150	--	4.0	--	50	--	--

TABLE 2. -- CHEMICAL ANALYSES OF GROUND WATER IN BROWN COUNTY - continued

PRINCIPAL AQUIFER/ LOCAL IDENTIFIER	DATE OF SAMPLE	DEPTH OF WELL (FEET) (00003)	AGENCY COL- LECTING SAMPLE (CODE NUMBER) (00027)	AGENCY ANA- LYZING SAMPLE (CODE NUMBER) (00028)	TEMPER- ATURE (DEG C) (00010)	SPE- CIFIC CON- DUC- TANCE (US/CM) (00095)	PH (STAND- ARD UNITS) (00400)	HARD- NESS (MG/L AS CACO3) (00900)	CALCIUM DIS- SOLVED (MG/L AS CA) (00915)	MAGNE- SIUM, DIS- SOLVED (MG/L AS MG) (00925)
Dakota aquifer (cont.)										
123N60W19CBAB	02- -58	1000	1028	46004	--	--	7.3	280	78	21
--do--	02-24-58	1000	1028	1028	--	--	--	280	78	21
--do--	06-18-68	1000	1028	1028	--	--	--	260	75	18
--do--	03-26-76	1000	1028	1028	--	--	--	250	70	19
--do--	01-12-78	1000	1028	1028	--	--	--	250	69	20
--do--	11-05-79	1000	1028	1028	--	--	--	--	--	--
--do--	09-22-80	1000	1028	1028	--	--	--	250	68	19
123N60W19CCBD	03-25-38	1000	1028	1028	--	--	--	150	52	5.0
--do--	06- -53	1000	1028	1028	--	--	--	180	57	8.3
--do--	02- -58	1000	1028	46004	--	--	7.6	260	74	19
--do--	02-24-58	1000	1028	1028	--	--	--	170	51	11
--do--	06-18-68	1000	1028	1028	--	--	--	150	45	10
--do--	01-12-78	1000	1028	1028	--	--	--	170	40	17
123N60W19CDCC	02- -58	986	1028	46004	--	--	8.1	120	38	6.0
--do--	02-24-58	986	1028	1028	--	--	--	120	38	6.0
--do--	06-18-68	986	1028	1028	--	--	--	230	69	15
--do--	01-12-78	986	1028	1028	--	--	--	120	32	9.0
123N60W25CDDD	07-13-78	987	84610	84610	14.5	5000	8.6	190	23	31
123N60W25DCCC	11-28-55	988	1028	1028	9.5	3300	7.7	33	8.5	2.9
123N60W27DAD	02-07-61	880	1028	46001	--	3400	--	40	12	2.4
123N60W32CDC	06- -72	950	1028	1028	--	--	8.2	71	27	ND
123N61W14CDDD	06- -72	1100	1028	1028	--	--	7.6	320	110	10
123N61W33BBBD	06-24-69	900	1028	46004	--	3060	7.4	49	14	3.3
123N62W21ABBA	06-24-69	1110	1028	46004	15.0	3870	8.3	35	8.6	3.2
123N62W30A	07-03-74	1000	1028	1028	--	3290	8.2	31	9.0	2.0
123N62W35DDDD	06-24-69	940	1028	46004	15.0	3530	8.0	70	19	5.5
123N63W27A	11-03-77	1130	1028	1028	--	--	7.8	200	59	13
--do--	09-10-79	1130	1028	1028	--	--	7.2	210	60	14
--do--	09-15-80	1130	1028	1028	--	--	--	--	--	--
--do--	06-28-82	1130	1028	1028	--	--	7.4	210	62	13
123N64W27DDAA	07-30-79	1130	1028	80020	17.5	2770	7.8	370	100	28
123N64W34AAAA3	06-06-60	1120	1028	46001	--	3700	7.4	320	87	24
123N64W35BBA2	03-17-67	1000	1028	46001	--	3000	7.9	210	--	--
123N65W 5ADD	01-10-58	1100	1028	46003	--	4250	--	170	40	17
123N65W10CAD2	06-24-69	1210	1028	46004	--	3170	8.0	210	55	18

SODIUM, DIS-SOLVED (MG/L AS NA) (00930)	POTAS-SIUM, DIS-SOLVED (MG/L AS K) (00935)	CHLO-RIDE, DIS-SOLVED (MG/L AS CL) (00940)	SULFATE DIS-SOLVED (MG/L AS SO4) (00945)	FLUO-RIDE, DIS-SOLVED (MG/L AS F) (00950)	SILICA, DIS-SOLVED (MG/L AS SIO2) (00955)	BICAR-BONATE FET-FLD (MG/L AS HCO3) (00440)	CAR-BONATE FET-FLD (MG/L AS CO3) (00445)	NITRO-GEN, NITRATE TOTAL (MG/L AS N) (00620)	SOLIDS, SUM OF CONSTI-TUENTS, DIS-SOLVED (MG/L) (70301)	IRON, TOTAL RECOV-ERABLE (UG/L AS FE) (01045)	MANGA-NESE, TOTAL RECOV-ERABLE (UG/L AS MN) (01055)	BORON, DIS-SOLVED (UG/L AS B) (01020)
600	21	110	1300	2.3	--	150	--	--	--	--	--	--
590	21	110	1200	2.3	--	150	--	3.5	--	1000	ND	--
600	18	100	1200	2.0	--	150	--	.20	--	1200	ND	--
580	19	110	1200	1.7	--	160	--	<1.0	--	1300	100	--
600	19	120	1200	1.9	--	150	--	.10	--	500	100	--
--	--	--	--	--	--	--	--	--	--	--	--	--
590	18	110	1200	1.9	--	170	--	<.10	--	400	70	--
--	--	150	1200	2.4	--	--	--	--	--	100	ND	--
--	--	140	1200	2.5	--	210	--	ND	--	300	--	--
590	19	110	1200	2.4	--	140	--	--	--	--	--	--
650	15	130	1200	2.5	--	170	--	1.0	--	900	ND	--
660	16	130	1200	2.3	--	190	--	.20	--	500	ND	--
700	18	140	1200	1.8	--	220	--	.10	--	2300	240	--
700	14	140	1200	2.4	--	180	--	--	--	--	--	--
690	14	140	1200	2.4	--	180	--	2.5	--	900	ND	--
620	17	110	1200	2.1	--	230	--	3.2	--	100	100	--
670	14	140	1100	2.3	--	210	--	<.10	--	900	60	--
550	--	250	2700	--	3.2	320	15	--	--	<10	<2	--
740	9.7	170	1100	3.0	10	330	0	--	2200	--	--	2200
760	3.0	15	1300	--	--	400	--	--	--	--	--	--
--	--	170	950	--	--	260	--	.03	--	60	510	--
--	--	100	1100	--	--	--	--	.08	--	1800	580	--
660	10	170	1100	2.7	8.2	230	0	--	2100	--	--	2200
840	9.3	470	770	6.0	10	570	0	--	2400	--	--	3700
990	11	370	760	--	--	470	--	--	--	--	--	--
760	12	380	860	4.9	9.8	460	0	--	2300	--	--	2700
620	14	120	1200	1.4	--	150	--	.30	--	0	110	--
590	15	120	1100	1.5	--	130	--	4.2	--	3500	130	--
--	--	--	--	--	--	--	--	--	--	--	--	--
600	15	110	1100	1.4	--	140	--	<.10	--	1000	110	--
520	23	69	1200	.70	7.9	190	0	--	2000	2700	--	1800
500	23	95	790	--	--	230	0	--	1900	--	--	--
160	--	--	--	--	--	260	--	--	--	--	--	--
760	20	800	400	--	--	410	--	--	--	--	--	--
600	22	570	520	2.3	11	270	0	--	1900	--	--	4100

TABLE 2. -- CHEMICAL ANALYSES OF GROUND WATER IN BROWN COUNTY - continued

PRINCIPAL AQUIFER/ LOCAL IDENTIFIER	DATE OF SAMPLE	DEPTH OF WELL (FEET) (00003)	AGENCY COL- LECTING SAMPLE (CODE NUMBER) (00027)	AGENCY ANA- LYZING SAMPLE (CODE NUMBER) (00028)	TEMPER- ATURE (DEG C) (00010)	SPE- CIFIC CON- DUC- TANCE (US/CM) (00095)	PH (STAND- ARD UNITS) (00400)	HARD- NESS (MG/L AS CACO3) (00900)	CALCIUM DIS- SOLVED (MG/L AS CA) (00915)	MAGNE- SIUM, DIS- SOLVED (MG/L AS MG) (00925)
Dakota aquifer (cont.)										
124N60W 4BBBA	11-28-55	959	1028	1028	--	3420	7.9	150	--	--
124N60W12BBAB	07-13-78	899	84610	84610	14.0	3440	8.3	30	7.7	2.7
124N60W19CBCD	11-28-55	960	1028	1028	14.5	3320	7.2	230	61	18
124N60W24CCBB	07-13-78	1000	84610	84610	15.0	3400	8.3	22	5.0	2.4
124N61W 9ACC	11-28-55	1090	1028	1028	11.5	3640	8.3	45	--	--
124N61W15CCC2	07-31-63	1090	1028	1028	--	3600	--	99	28	7.0
124N62W17DDDD2	11-28-55	1170	1028	1028	--	3580	7.8	88	--	--
125N60W 1CCDD	07-13-78	1000	84610	84610	18.0	3840	8.3	31	7.9	2.8
125N60W 2BADC	04-03-38	905	1028	1028	--	--	--	53	18	2.0
--do--	03-02-55	905	1028	1028	--	--	7.7	57	18	2.9
--do--	03-10-55	905	1028	46004	--	4000	7.7	57	18	2.9
--do--	11- -57	905	1028	46004	--	--	7.7	45	18	.00
--do--	11-19-57	905	1028	1028	--	--	7.7	47	18	ND
125N60W 2BCAA	10- -65	939	46004	46004	--	--	8.4	51	14	4.0
--do--	10-28-65	939	46004	46004	--	--	8.4	51	14	4.0
--do--	11-04-75	939	46004	46004	--	--	8.4	51	14	4.0
--do--	11-03-77	939	46004	46004	--	3650	8.2	51	14	4.0
--do--	12-13-77	939	46004	46004	--	--	--	--	--	--
--do--	09-11-79	939	46004	46004	--	3400	7.7	53	14	4.4
--do--	10-07-80	939	46004	46004	--	--	--	--	--	--
--do--	01-19-82	939	46004	46004	--	--	--	52	14	4.2
125N61W 5CC	11-28-55	903	1028	1028	13.5	3850	7.8	33	--	--
125N62W20DA	11-28-55	1100	1028	1028	12.5	3450	8.4	26	7.5	1.8
125N63W11BAAB	08- -68	1090	1028	1028	--	--	--	--	--	9.0
125N64W 9CDA	11-28-55	1110	1028	1028	11.0	3610	7.7	57	--	--
126N60W12AABD	07-19-78	890	84610	84610	18.5	4520	7.9	51	14	3.9
126N60W15DA2	11-29-55	975	1028	1028	13.5	3990	7.7	68	--	--
126N61W 6AAB	09- -65	930	1028	46004	--	--	7.9	79	25	4.0
126N62W22DCC	11-28-55	948	1028	1028	--	4060	8.1	34	8.5	3.2
127N60W12CCC	07-19-78	984	84610	84610	21.0	4620	7.9	56	16	4.0
127N60W14BAA	06-19-69	974	1028	46004	15.0	4070	8.1	56	15	4.5
127N60W15AAD	11-28-55	935	1028	1028	--	4210	8.3	58	--	--
127N60W27CCDB	0- -68	900	1028	1028	--	3400	7.8	56	13	5.8
127N61W32DCD	11-28-55	1050	1028	1028	8.5	3740	7.8	100	--	--
127N62W34ACD	04-20-72	943	1028	84913	15.0	3860	8.1	43	12	3.1

SODIUM, DIS-SOLVED (MG/L AS NA) (00930)	POTAS-SIUM, DIS-SOLVED (MG/L AS K) (00935)	CHLO-RIDE, DIS-SOLVED (MG/L AS CL) (00940)	SULFATE DIS-SOLVED (MG/L AS SO4) (00945)	FLUO-RIDE, DIS-SOLVED (MG/L AS F) (00950)	SILICA, DIS-SOLVED (MG/L AS SIO2) (00955)	BICAR-BONATE FET-FLD (MG/L AS HCO3) (00440)	CAR-BONATE FET-FLD (MG/L AS CO3) (00445)	NITRO-GEN, NITRATE TOTAL (MG/L AS N) (00620)	SOLIDS, SUM OF CONSTI-TUENTS, DIS-SOLVED (MG/L) (70301)	IRON, TOTAL RECOV-ERABLE (UG/L AS FE) (01045)	MANGA-NESE, TOTAL RECOV-ERABLE (UG/L AS MN) (01055)	BORON, DIS-SOLVED (UG/L AS B) (01020)
720	--	220	1200	2.6	--	280	0	--	--	--	--	2000
470	--	240	1100	--	3.0	320	30	--	--	<10	19	--
680	17	170	1200	2.4	12	140	0	--	2200	--	--	1500
470	--	180	1100	--	3.0	320	12	--	--	<10	10	--
810	--	300	1000	6.0	--	330	10	--	--	--	--	2900
800	5.0	190	1300	--	--	300	--	--	--	--	--	--
800	--	210	1300	4.8	--	230	0	--	--	--	--	2100
470	--	240	1100	--	2.9	320	15	--	--	<10	20	--
--	--	320	1100	5.0	8.0	--	--	--	--	500	ND	--
--	--	320	1100	5.5	--	300	--	1.5	--	1000	--	--
880	--	320	1200	5.5	--	300	--	--	--	--	--	--
850	12	320	1200	4.8	--	290	--	--	--	--	--	--
840	12	320	1100	4.8	--	290	--	1.5	--	800	ND	--
820	18	290	1300	4.8	--	270	--	--	2500	--	--	--
810	12	290	1200	4.8	--	270	--	ND	--	1400	ND	--
840	12	310	1200	3.9	--	270	--	<1.0	--	500	ND	--
850	12	320	1200	4.0	--	270	--	<.10	--	400	30	--
--	--	--	--	--	--	--	--	--	--	--	--	--
820	12	320	1100	4.3	--	250	--	2.0	--	200	50	--
--	--	--	--	--	--	--	--	--	--	--	--	--
820	12	320	1000	3.9	--	350	--	--	--	1800	50	--
860	--	560	580	6.0	--	610	0	--	--	--	--	4300
760	7.9	520	540	3.2	10	450	13	--	2100	--	--	4000
860	--	630	530	4.7	--	--	--	--	--	500	--	--
780	--	610	560	2.4	--	390	0	--	--	--	--	3600
440	--	450	1100	--	2.7	400	12	--	--	<10	<2	--
880	--	380	1200	5.2	--	260	0	--	--	--	--	2500
870	11	640	580	5.0	--	530	--	--	2500	--	--	--
900	9.9	740	440	3.0	9.3	620	0	--	2400	--	--	4500
450	--	340	1100	--	2.7	310	12	--	--	<10	20	--
900	13	700	580	3.6	6.9	610	0	--	2500	--	--	5500
930	--	640	750	6.0	--	530	10	--	--	--	--	3900
840	12	370	770	--	--	410	31	--	2200	--	--	--
810	--	620	540	5.6	--	470	--	--	--	--	--	4100
890	12	620	600	6.1	8.7	530	0	--	2400	--	--	0

TABLE 2. -- CHEMICAL ANALYSES OF GROUND WATER IN BROWN COUNTY - continued

PRINCIPAL AQUIFER/ LOCAL IDENTIFIER	DATE OF SAMPLE	DEPTH OF WELL (FEET) (00003)	AGENCY COL- LECTING SAMPLE (CODE NUMBER) (00027)	AGENCY ANA- LYZING SAMPLE (CODE NUMBER) (00028)	TEMPER- ATURE (DEG C) (00010)	SPE- CIFIC CON- DUC- TANCE (US/CM) (00095)	PH (STAND- ARD UNITS) (00400)	HARD- NESS (MG/L AS CACO3) (00900)	CALCIUM DIS- SOLVED (MG/L AS CA) (00915)	MAGNE- SIUM, DIS- SOLVED (MG/L AS MG) (00925)
Dakota aquifer (cont.)										
127N63W 6ADD	11-29-55	1160	1028	1028	--	4600	8.2	72	18	6.6
127N64W 5DAD	11-29-55	1140	1028	1028	--	4780	7.8	44	--	--
127N65W36ADD	02-11-58	1200	1028	1028	--	4550	--	150	40	12
128N60W23CDC	06-20-69	895	1028	46004	16.0	4030	8.1	65	18	4.8
128N61W 5DCCC	11-28-61	1000	1028	1028	11.0	4050	7.8	53	12	5.6
--do--	05-15-68	1000	1028	46004	14.0	3660	8.5	120	41	4.3
--do--	06-15-83	1000	46004	46004	--	3790	--	--	--	--
128N61W22DCB	04-06-38	1000	1028	1028	--	--	--	180	42	18
--do--	02- -58	1000	1028	46006	--	--	8.2	66	23	2.0
--do--	02-17-58	1000	1028	1028	--	--	--	66	23	2.0
128N62W25AADA	0- -59	900	1028	1028	--	3940	7.9	50	12	4.9
128N62W34CBB	11-28-55	1100	1028	1028	11.5	4020	8.0	46	--	--
128N63W 8CDC	10-09-61	1180	1028	1028	--	2200	--	4400	1600	100
128N64W10AAAD	11-29-55	1180	1028	1028	--	4700	7.6	74	--	--
128N64W29DDC	05-22-61	1180	1028	1028	--	7200	--	750	180	73
128N65W35BADD	12-01-56	1270	1028	1028	--	4320	7.6	100	25	9.4
Fall River aquifer										
121N61W 7BBBA	11-28-55	1220	1028	1028	16.0	3360	8.1	70	--	--
121N61W12BBBA	06-24-69	1150	1028	1028	--	2790	8.0	390	110	28
121N62W22ADDD2	06-24-69	1210	1028	1028	17.0	3520	8.3	32	8.7	2.4
121N63W 1ABC	11-28-55	1150	1028	1028	15.5	4030	8.1	33	9.5	2.3
121N64W32DCCD	06- -55	1200	1028	1028	--	--	7.4	47	14	3.0
--do--	11-28-55	1200	1028	1028	16.5	3170	7.5	40	12	2.4
121N64W32DCCD3	06- -55	1150	1028	1028	--	--	7.3	47	14	3.0
--do--	06-10-55	1150	1028	1028	--	--	--	49	14	3.3
--do--	11-25-69	1150	1028	1028	--	--	--	44	16	1.0
--do--	05-03-78	1150	1028	1028	--	--	--	51	14	4.0
--do--	01-02-79	1150	1028	1028	--	--	--	--	--	--
--do--	09-23-80	1150	1028	1028	--	--	--	40	11	3.0
--do--	01-14-82	1150	1028	1028	--	--	--	--	--	--
121N64W32DCDB	06-10-55	1190	46004	46004	--	--	--	45	14	2.5
--do--	05-03-78	1190	1028	1028	--	--	--	42	12	3.0
121N65W28CDD	02-29-60	1250	1028	1028	--	3600	--	100	28	7.3

SODIUM, DIS-SOLVED (MG/L AS NA) (00930)	POTAS-SIUM, DIS-SOLVED (MG/L AS K) (00935)	CHLO-RIDE, DIS-SOLVED (MG/L AS CL) (00940)	SULFATE DIS-SOLVED (MG/L AS SO4) (00945)	FLUO-RIDE, DIS-SOLVED (MG/L AS F) (00950)	SILICA, DIS-SOLVED (MG/L AS SIO2) (00955)	BICAR-BONATE FET-FLD (MG/L AS HCO3) (00440)	CAR-BONATE FET-FLD (MG/L AS CO3) (00445)	NITRO-GEN, NITRATE TOTAL (MG/L AS N) (00620)	SOLIDS, SUM OF CONSTI-TUENTS, DIS-SOLVED (MG/L) (70301)	IRON, TOTAL RECOV-ERABLE (UG/L AS FE) (01045)	MANGA-NESE, TOTAL RECOV-ERABLE (UG/L AS MN) (01055)	BORON, DIS-SOLVED (UG/L AS B) (01020)
990	17	980	400	2.8	9.4	570	0	--	2700	--	--	3500
1000	--	1100	220	3.2	--	590	0	--	--	--	--	4700
790	20	890	320	--	--	--	--	--	--	--	--	--
860	13	600	690	5.6	3.5	590	--	--	2500	--	--	2200
900	11	700	610	4.3	9.4	580	0	--	2500	--	--	3400
800	11	450	760	4.6	8.9	430	14	--	2300	--	--	3000
--	--	--	--	--	--	--	--	--	--	--	--	--
--	--	360	1300	5.5	12	--	--	--	--	1700	ND	--
810	13	280	1100	4.8	--	350	--	--	--	--	--	--
810	13	280	1000	4.8	--	350	--	ND	--	1200	ND	--
870	11	610	650	5.3	9.5	530	0	--	2400	--	--	3900
890	--	610	670	3.2	--	550	0	--	--	--	--	3400
1400	12	2000	8100	--	--	380	0	--	--	--	--	--
1000	--	1100	280	3.2	--	400	0	--	--	--	--	4300
1300	5.0	850	2000	--	--	340	0	--	--	--	--	--
920	21	980	250	2.4	11	520	0	--	2500	--	--	5200
730	--	160	1200	2.4	--	210	0	--	--	--	--	--
470	18	86	1200	3.0	11	160	0	--	2000	--	--	960
760	8.7	280	1000	5.3	9.3	370	0	--	2300	--	--	4200
900	8.7	600	760	3.0	11	480	0	--	2500	--	--	2800
--	--	470	630	2.2	--	270	--	--	2000	--	--	--
680	8.3	460	620	1.8	11	260	0	--	1900	--	--	2700
--	--	480	610	2.2	--	270	--	--	1900	--	--	--
--	--	480	600	2.2	--	270	--	2.5	--	30	ND	--
640	9.4	460	600	1.8	--	220	--	ND	--	100	ND	--
660	10	440	620	1.6	--	270	--	.10	--	100	50	--
--	--	--	--	--	--	--	--	--	--	--	--	--
670	9.5	460	580	1.7	--	260	5	<.10	--	50	<20	--
--	--	--	--	--	--	--	--	--	--	--	--	--
--	--	460	630	2.2	--	270	--	2.5	--	600	ND	--
660	10	460	610	1.7	--	270	--	<.10	--	200	60	--
850	4.0	600	800	--	--	290	0	--	--	--	--	--

TABLE 2. -- CHEMICAL ANALYSES OF GROUND WATER IN BROWN COUNTY - continued

PRINCIPAL AQUIFER/ LOCAL IDENTIFIER	DATE OF SAMPLE	DEPTH OF WELL (FEET) (00003)	AGENCY COL- LECTING SAMPLE (CODE NUMBER) (00027)	AGENCY ANA- LYZING SAMPLE (CODE NUMBER) (00028)	TEMPER- ATURE (DEG C) (00010)	SPE- CIFIC CON- DUC- TANCE (US/CM) (00095)	PH (STAND- ARD UNITS) (00400)	HARD- NESS (MG/L AS CACO3) (00900)	CALCIUM DIS- SOLVED (MG/L AS CA) (00915)	MAGNE- SIUM, DIS- SOLVED (MG/L AS MG) (00925)
Fall River aquifer (cont.)										
122N60W31CDCA	09-23-80	1140	1028	1028	--	--	--	38	10	3.1
122N61W18ADDD	11-28-55	1150	1028	1028	15.0	2750	7.6	580	--	--
122N62W15CBB	11-28-55	1220	1028	1028	11.0	2680	6.9	630	--	--
122N62W23DADD	04-20-72	1150	1028	84913	14.5	2770	7.5	580	160	43
--do--	07-31-79	1150	1028	80020	15.0	2730	7.8	620	170	47
122N63W35BACB	06-24-69	1140	1028	46004	17.0	3710	8.2	66	19	4.6
122N64W 2DAA	05-19-66	1180	1028	1028	--	2600	7.9	150	--	--
122N64W20BDC	07-21-49	1160	1028	1028	10.5	520	7.3	260	--	--
122N64W26BBBC	11-28-55	1140	1028	1028	14.5	2880	7.2	110	--	--
123N61W14AAAD	06- -72	1200	1028	1028	--	--	7.5	290	60	33
123N61W23ADDD	06- -72	1160	1028	1028	--	--	7.9	290	81	21
--do--	06- -72	1160	1028	1028	--	--	7.9	--	--	--
123N61W31CBBB	11-28-55	1150	1028	1028	16.0	2730	7.7	610	170	45
123N61W33BBBD2	06-24-69	1160	1028	46004	14.0	2980	8.0	200	58	14
123N62W17CABA	05-01-52	1190	1028	46006	--	3210	8.4	--	--	2.9
123N62W30DDD2	11-28-55	1160	1028	1028	10.5	3000	7.7	350	--	--
123N63W11D	0- -76	1230	1028	1028	--	2650	7.5	700	180	62
123N63W30DAA	06-20-69	1160	1028	46004	20.0	2610	7.9	720	200	54
123N64W 1BBD	09-11-79	1280	1028	1028	--	2300	7.3	840	230	65
--do--	03-03-80	1280	1028	1028	--	--	--	--	--	--
123N64W 1BBD	06-28-82	1280	1028	1028	--	2600	7.3	800	220	62
123N64W12BDBB	06-24-69	1240	1028	46004	22.0	2610	7.8	730	200	56
123N64W20BAA	0- -56	1260	1028	1028	16.5	2600	7.5	770	210	60
123N64W21BACC	04-20-72	1260	1028	84913	20.0	2580	7.7	820	220	65
124N63W30BBC	11-28-55	1210	1028	1028	14.5	2990	7.7	260	--	--
124N64W30DCBA	06-04-79	1500	1028	1028	--	2510	7.6	670	180	53
--do--	06-09-80	1500	1028	1028	--	--	--	--	--	--
--do--	09-15-80	1500	1028	1028	--	2600	7.7	660	180	52
124N64W32CAAB	06-04-79	1290	1028	1028	--	2920	7.7	28	6.6	2.7
--do--	06-28-82	1290	1028	1028	--	2800	7.6	480	130	38
--do--	12-13-82	1290	1028	1028	--	--	--	--	--	--
124N65W25DCD	12-27-54	1290	1028	1028	--	--	--	290	79	23
125N62W17DAAA	08-26-68	1290	1028	1028	--	--	8.0	30	12	ND

SODIUM, DIS-SOLVED (MG/L AS NA) (00930)	POTAS-SIUM, DIS-SOLVED (MG/L AS K) (00935)	CHLO-RIDE, DIS-SOLVED (MG/L AS CL) (00940)	SULFATE DIS-SOLVED (MG/L AS SO4) (00945)	FLUO-RIDE, DIS-SOLVED (MG/L AS F) (00950)	SILICA, DIS-SOLVED (MG/L AS SIO2) (00955)	BICAR-BONATE FET-FLD (MG/L AS HCO3) (00440)	CAR-BONATE FET-FLD (MG/L AS CO3) (00445)	NITRO-GEN, NITRATE TOTAL (MG/L AS N) (00620)	SOLIDS, SUM OF CONSTI-TUENTS, DIS-SOLVED (MG/L) (70301)	IRON, TOTAL RECOV-ERABLE (UG/L AS FE) (01045)	MANGA-NESE, TOTAL RECOV-ERABLE (UG/L AS MN) (01055)	BORON, DIS-SOLVED (UG/L AS B) (01020)
720	9.1	120	1100	3.3	--	250	--	2.5	--	1200	40	--
400	--	81	1200	1.6	--	160	0	--	--	--	--	960
370	--	71	1200	1.4	--	120	0	--	--	--	--	910
420	27	84	1300	1.3	10	160	0	--	2100	--	--	910
430	28	84	1200	.30	2.3	180	0	--	2100	2300	--	880
800	9.5	380	1000	4.3	12	370	0	--	2400	--	--	2600
600	--	--	--	--	--	150	--	--	--	--	--	--
--	--	5.6	32	--	--	310	0	--	--	--	--	--
610	--	78	1200	1.2	--	130	0	--	--	--	--	1200
--	--	110	1100	--	--	--	--	1.1	--	80	400	--
--	--	110	1400	--	--	--	--	1.1	--	80	400	--
--	--	--	--	--	--	--	--	--	--	--	--	--
400	26	80	1200	1.8	12	170	0	--	2000	--	--	950
580	18	93	1200	1.4	10	170	0	--	2100	--	--	1200
730	3.9	170	930	--	--	340	--	--	2200	--	--	--
560	--	98	1200	1.8	--	150	0	--	--	--	--	1100
370	31	58	--	--	--	--	--	--	--	--	--	--
320	28	64	1200	1.7	10	190	0	--	2000	--	--	0
280	28	60	1100	1.9	--	170	--	.90	--	430	90	--
--	--	--	--	--	--	--	--	1.1	--	--	--	--
290	31	53	1200	1.8	--	160	--	<.10	--	2400	80	--
330	25	66	1200	1.7	15	180	0	--	2000	--	--	930
320	29	60	1200	2.0	12	180	0	--	2000	--	--	810
300	32	60	1300	1.7	9.9	180	0	--	2100	--	--	780
580	--	82	1200	1.4	--	180	--	--	--	--	--	1200
350	30	65	1200	2.1	--	170	--	.20	--	1800	80	--
--	--	--	--	--	--	--	--	.90	--	--	--	--
350	27	63	1200	1.9	--	170	--	<.10	--	2200	800	--
690	8.9	67	1200	1.7	--	170	--	.30	--	140	<20	--
450	30	61	1200	1.6	--	170	--	<.10	--	1200	120	--
--	--	--	--	--	--	--	--	<.10	--	--	--	--
590	--	67	1200	2.8	12	140	--	--	2100	--	--	--
--	--	710	500	4.9	--	--	--	ND	--	80	ND	--

TABLE 2. -- CHEMICAL ANALYSES OF GROUND WATER IN BROWN COUNTY - continued

PRINCIPAL AQUIFER/ LOCAL IDENTIFIER	DATE OF SAMPLE	DEPTH OF WELL (FEET) (00003)	AGENCY COL-LECTING SAMPLE (CODE NUMBER) (00027)	AGENCY ANA-LYZING SAMPLE (CODE NUMBER) (00028)	TEMPER-ATURE (DEG C) (00010)	SPE-CIFIC CON-DUC-TANCE (US/CM) (00095)	PH (STAND-ARD UNITS) (00400)	HARD-NESS (MG/L AS CACO3) (00900)	CALCIUM DIS-SOLVED (MG/L AS CA) (00915)	MAGNE-SIUM, DIS-SOLVED (MG/L AS MG) (00925)
Fall River aquifer (cont.)										
125N63W15CBCC	11-28-55	1250	1028	1028	--	3040	7.7	52	15	3.5
126N63W24DDDD	11-28-55	1170	1028	1028	16.5	3480	7.7	48	15	2.6
126N65W11DA2	04-18-72	1410	1028	84913	20.0	2610	7.4	780	210	63
126N65W14ADD	04-19-61	1380	1028	1028	--	2700	--	460	120	39
--do--	05-15-68	1380	1028	46004	20.0	2740	8.3	530	140	43
--do--	06-21-72	1380	1028	1028	--	2760	7.4	550	150	42
127N62W 4DAA	04-18-72	1260	1028	84913	16.0	3280	8.1	75	23	4.2
128N62W23CCDC	04-18-72	1170	1028	84913	18.5	3280	8.0	100	31	5.9
128N63W12BBC	04-18-72	1370	1028	84913	17.0	2960	7.8	240	66	18
128N64W20BDCC	04-18-72	1400	1028	84913	21.0	2650	7.4	750	200	60
Sundance aquifer										
122N63W34ABBA2	06-24-69	1290	1028	46004	--	4030	8.2	45	12	3.6
122N64W 2AAAA	01-13-78	2000	1028	1028	--	2650	7.3	140	42	9.5
--do--	07-24-79	2000	1028	1028	--	--	--	--	--	--
--do--	09-10-80	2000	1028	1028	--	2800	7.1	140	42	9.1
--do--	09-08-82	2000	1028	1028	--	--	--	--	--	--
123N65W22AAD	04-19-67	1340	1028	46002	--	3100	8.3	940	280	58
--do--	07-28-79	1340	1028	80020	19.5	2480	7.4	1000	270	80
Minnelusa aquifer										
125N65W18AAAA	04-18-72	1510	1028	84913	16.0	2780	7.6	460	120	39

SODIUM, DIS-SOLVED (MG/L AS NA) (00930)	POTAS-SIUM, DIS-SOLVED (MG/L AS K) (00935)	CHLO-RIDE, DIS-SOLVED (MG/L AS CL) (00940)	SULFATE DIS-SOLVED (MG/L AS SO4) (00945)	FLUO-RIDE, DIS-SOLVED (MG/L AS F) (00950)	SILICA, DIS-SOLVED (MG/L AS SIO2) (00955)	BICAR-BONATE FET-FLD (MG/L AS HCO3) (00440)	CAR-BONATE FET-FLD (MG/L AS CO3) (00445)	NITRO-GEN, NITRATE TOTAL (MG/L AS N) (00620)	SOLIDS, SUM OF CONSTI-TUENTS, DIS-SOLVED (MG/L) (70301)	IRON, TOTAL RECOV-ERABLE (UG/L AS FE) (01045)	MANGA-NESE, TOTAL RECOV-ERABLE (UG/L AS MN) (01055)	BORON, DIS-SOLVED (UG/L AS B) (01020)
680	7.7	80	1200	1.6	10	190	0	--	2100	--	--	1200
800	8.5	120	1400	3.0	9.8	240	0	--	2500	--	--	1900
320	28	55	1300	2.3	11	180	0	--	2100	--	--	690
400	9.0	50	1000	2.5	--	180	0	--	--	--	--	--
420	29	61	1200	2.3	11	170	3	--	2000	--	--	--
410	33	66	1200	1.9	11	190	0	--	2000	--	--	800
740	9.2	110	1300	3.1	9.9	220	0	--	2300	--	--	0
710	12	120	1300	1.9	9.2	220	0	--	2300	--	--	1400
590	22	76	1200	1.7	9.7	190	0	--	2100	--	--	1000
330	31	60	1300	2.3	11	180	0	--	2100	--	--	750
900	9.8	580	660	4.9	9.5	700	0	--	2500	--	--	3900
580	14	120	1000	1.6	--	150	--	.30	--	330	110	--
--	--	--	--	--	--	--	--	.10	--	--	--	--
580	13	120	1000	1.7	--	160	--	.40	--	<20	80	--
--	--	--	--	--	--	--	--	.20	--	--	--	--
260	30	48	1200	--	--	140	0	--	--	--	--	--
250	31	50	1200	.40	37	190	0	--	2000	3500	--	680
470	25	78	1200	1.9	12	200	0	--	2100	--	--	1300